吊车梁走道板

批准部门	中华人民共和国建设部	批准文号	建质[2004]28号
主编单位	北京钢铁设计研究总院	统一编号	GJBT-701
实行日期	二零零四年三月一日	图集号	04G337

主编单位负责人
主编单位技术负责人
技术审定人
设计负责人 卜淑英

目　　录

目录 ----------1~2
说明 ----------3~5
选用表 ----------6
吊车梁走道板平面布置示意图 ----------7
1-1剖面示意图 ----------8
2-2剖面示意图 ----------9
与柱连接节点①③及LJ-1详图 ----------10
与柱连接节点②及LJ-5详图 ----------11
与柱连接节点④ ----------12
与柱连接节点⑤⑥ ----------13
DB80-1、1S 模板及钢筋图 ----------14
DB80-1、1S 材料表 ----------15
DB80-1～5S 节点详图 ----------16
DB80-2、2S 模板及钢筋图 ----------17
DB80-2、2S 材料表 ----------18
DB80-3、3S 模板及钢筋图 ----------19
DB80-3、3S 材料表 ----------20
DB80-4、4S 模板及钢筋图 ----------21
DB80-4、4S 材料表 ----------22
DB80-5、5S 模板及钢筋图 ----------23
DB80-5、5S 材料表 ----------24

DB60-1、1S 模板及钢筋图 ---------- 25
DB60-1、1S 材料表 ---------- 26
DB60-2、2S 模板及钢筋图 ---------- 27
DB60-2、2S 材料表 ---------- 28
DB60-3、3S 模板及钢筋图 ---------- 29
DB60-3、3S 材料表 ---------- 30
DB60-4、4S 模板及钢筋图 ---------- 31
DB60-4、4S 材料表 ---------- 32
DB60-5、5S 模板及钢筋图 ---------- 33
DB60-5、5S 材料表 ---------- 34
DB40-1、1S 模板及钢筋图 ---------- 35
DB40-1、1S 材料表 ---------- 36
DB40-2、2S 模板及钢筋图 ---------- 37
DB40-2、2S 材料表 ---------- 38
DB40-3、3S 模板及钢筋图 ---------- 39
DB40-3、3S 材料表 ---------- 40
DB40-4、4S 模板及钢筋图 ---------- 41
DB40-4、4S 材料表 ---------- 42
DB40-5、5S 模板及钢筋图 ---------- 43
DB40-5、5S 材料表 ---------- 44
DB80-1k～5k、1Sk～5Sk人孔板详图 ------- 45
人孔钢盖板详图 ---------- 46
M-1及角钢栏杆详图 ---------- 47
钢管栏杆详图 ---------- 48
M-4、5详图及预埋件连接件表 ---------- 49

目　录								图集号	04G337
审核	刘增乾		校对	刘轶群		设计	卜淑英	页	2

说　明

1　适用范围

1.1 本图集为预制钢筋混凝土吊车梁走道板，适用于6m柱距钢筋混凝土柱的工业厂房（柱宽按400、500、600三种考虑）。使用的环境类别为一类环境，并可在地震区抗震设防烈度7、8度Ⅰ～Ⅳ类场地；9度Ⅰ、Ⅱ类场地时使用。

1.2 未经技术鉴定或设计许可，不得改变本图集构件的用途和使用环境。

1.3 本图集与02J401《钢梯》配合使用时，钢梯需作适当修改。

1.4 走道板的宽度为800 、600、400三种，其板编号为：

DBXX - 1～5S

吊车梁走道板

板宽

板长分五种

伸缩缝或厂房端部处

选用时应注意：

1.4.1　DB80、DB60用于中排柱和边排柱，DB40仅用于边排柱。选用DB40板时，设计人员应注明根据现场情况，采取防护措施。图中在DB80、DB60板的两侧设有焊栏杆用的预埋件，选用时可按车间的实际需要，在设计图中注明板的一侧或两侧设置预埋件。

1.4.2　走道板搁置于焊在柱子上的连接件上，因此应在车间柱子模板图上设置所需的预埋件，预埋件的尺寸和位置由车间设计者自行确定。

1.4.3　需要开人孔的走道板，在车间走道板布置图中的开孔板编号上加脚注k，其编号及开人孔的方法见第45、46页的人孔板详图和人孔钢盖板详图。当人孔处不设钢盖板时，孔口周边的角钢仍应保留，以起加固板的作用。

1.4.4　当走道板使用的环境类别为二类环境时，除将混凝土强度等级提高为C30外，应按《混凝土结构设计规范》GB50010-2002第3.4.2条及 9.2.2 条要求处理。

2 设计依据

混凝土结构设计规范 GB 50010-2002

建筑结构荷载规范 GB 50009-2001

混凝土结构工程施工质量验收规范 GB 50204-2002

钢筋焊接网混凝土结构技术规程 JGJ 114-2003

冷轧带肋钢筋混凝土结构技术规程 JGJ 95-2003

钢筋焊接及验收规程 JGJ 18-2003 J253-2003

3 材料

3.1 混凝土强度等级C25。

3.2 主筋采用HRB335级钢筋（符号以Φ表示）。

3.3 主筋代换钢筋采用HPB235级钢筋(符号以φ表示)。

钢 筋 代 换 表

板类型	每根纵肋主筋采用HPB235级钢筋时
DB80-X	1φ18
DB60-X	1φ16
DB40-X	1φ18

3.4 其它钢筋采用HPB235级钢筋（符号以φ表示）。

3.5 板面及肋的点焊接网采用冷轧带肋钢筋CRB550（符号以ϕ^R5表示）。

3.6 吊环采用HPB235级钢筋，严禁使用冷加工钢筋。

3.7 钢板及型钢可用Q235B。

3.8 焊条采用E4303型。

4 荷载

除板的自重外，设计时还考虑了下列荷载:

序号	标准值		荷载分项系数
1	均布活荷载	2.00kN/m²	1.4
2	积灰荷载	0.30kN/m²	1.4
3	集中活荷载	1.0kN	1.4
4	栏杆荷载	0.15kN/m	1.2
5	栏杆顶部水平荷载	0.5kN/m	1.4

5 纵肋裂缝及挠度

5.1 纵肋最大裂缝宽度限值: $\omega max<0.3mm$

5.2 纵肋长期挠度限值: $<l_0/200$

6 施工及验收要求

6.1 纵肋和横肋内采用焊接骨架，板面内采用焊接网，焊接网和焊接骨架在制作时，均须采用接触点焊。主筋与支座钢板采用电弧焊。吊钩与骨架绑扎在一起。

6.2 所有外露的铁件(包括连接件)应除锈并根据车间防腐要求，采取相应的防锈处理.

6.3 预制走道板的外观质量及尺寸的允许偏差应符合GB 50204-2002中9.2.4及9.2.5条规定。

6.4 板吊装前，应将连接件焊在柱子预埋件上。

6.5 板安装就位后，应按图将板端预埋件与连接件焊牢，再切掉吊钩。

7 堆放和运输

板堆放和运输时，在其水平层间应安放木垫条，垫条距两端应不大于600。各层的垫条应在一垂直线上，在最下面的(接近地面)板下应放置垫块，垫块的尺寸应足以保证板堆的坚固性和稳定性。

8 其它

8.1 本图集索引方法为:

当选用部分详图时

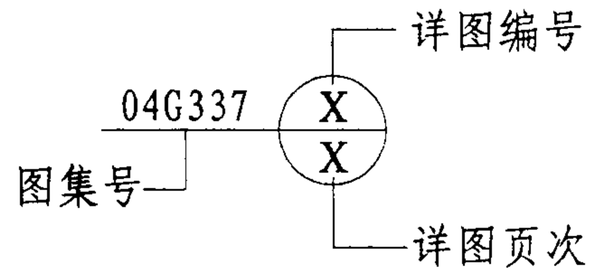

当选用整页详图时

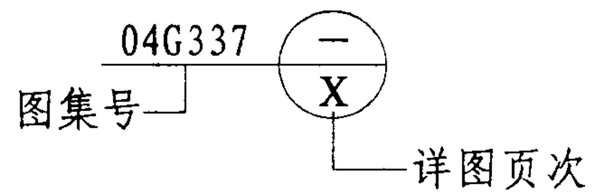

8.2 本图集尺寸，除特殊注明外均以mm计。

8.3 其余有关事项均应遵循国家现行标准、规范执行.

选 用 表

板 号	板 长 (mm)	板 宽 (mm)	柱 宽 (mm) 左柱	柱 宽 (mm) 右柱	所在页次
DB80-1	5550	800	400	400	14、15、16
DB80-2	5500		400	500	17、18
DB80-3	5450		400 500	600 500	19、20
DB80-4	5400		500	600	21、22
DB80-5	5350		600	600	23、24
DB80-1S	4950		400	400	14、15、16
DB80-2S	4900		400	500	17、18
DB80-3S	4850		400 500	600 500	19、20
DB80-4S	4800		500	600	21、22
DB80-5S	4750		600	600	23、24
DB60-1	5550	600	400	400	25、26
DB60-2	5500		400	500	27、28
DB60-3	5450		400 500	600 500	29、30
DB60-4	5400		500	600	31、32
DB60-5	5350		600	600	33、34
DB60-1S	4950		400	400	25、26
DB60-2S	4900		400	500	27、28
DB60-3S	4850		400 500	600 500	29、30
DB60-4S	4800		500	600	31、32
DB60-5S	4750		600	600	33、34

(续)

板 号	板 长 (mm)	板 宽 (mm)	柱 宽 (mm) 左柱	柱 宽 (mm) 右柱	所在页次
DB40-1	5550	400	400	400	35、36
DB40-2	5500		400	500	37、38
DB40-3	5450		400 500	600 500	39、40
DB40-4	5400		500	600	41、42
DB40-5	5350		600	600	43、44
DB40-1S	4950		400	400	35、36
DB40-2S	4900		400	500	37、38
DB40-3S	4850		400 500	600 500	39、40
DB40-4S	4800		500	600	41、42
DB40-5S	4750		600	600	43、44

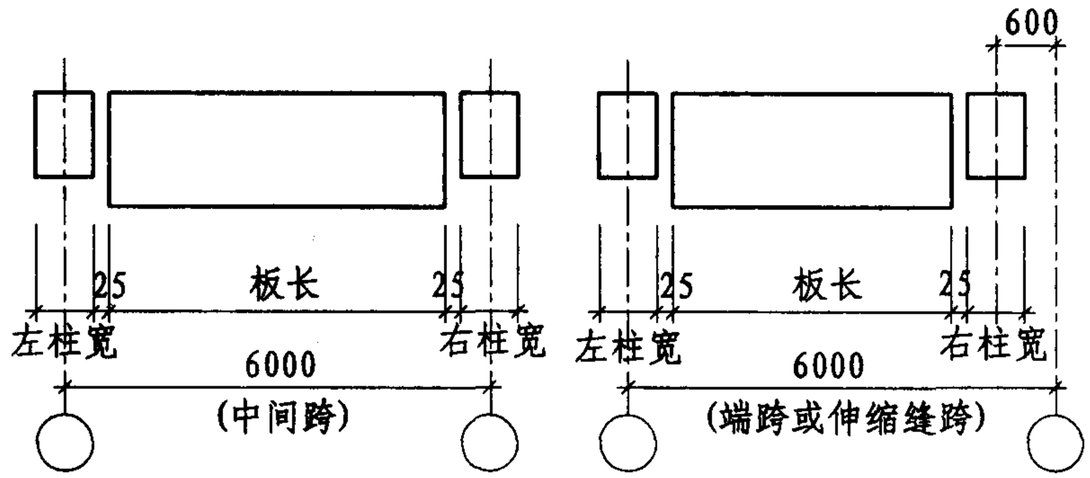

板长与柱宽关系

选 用 表								图集号	04G337
审核	刘增乾		校对	刘轶群		设计	卜淑英	页	6

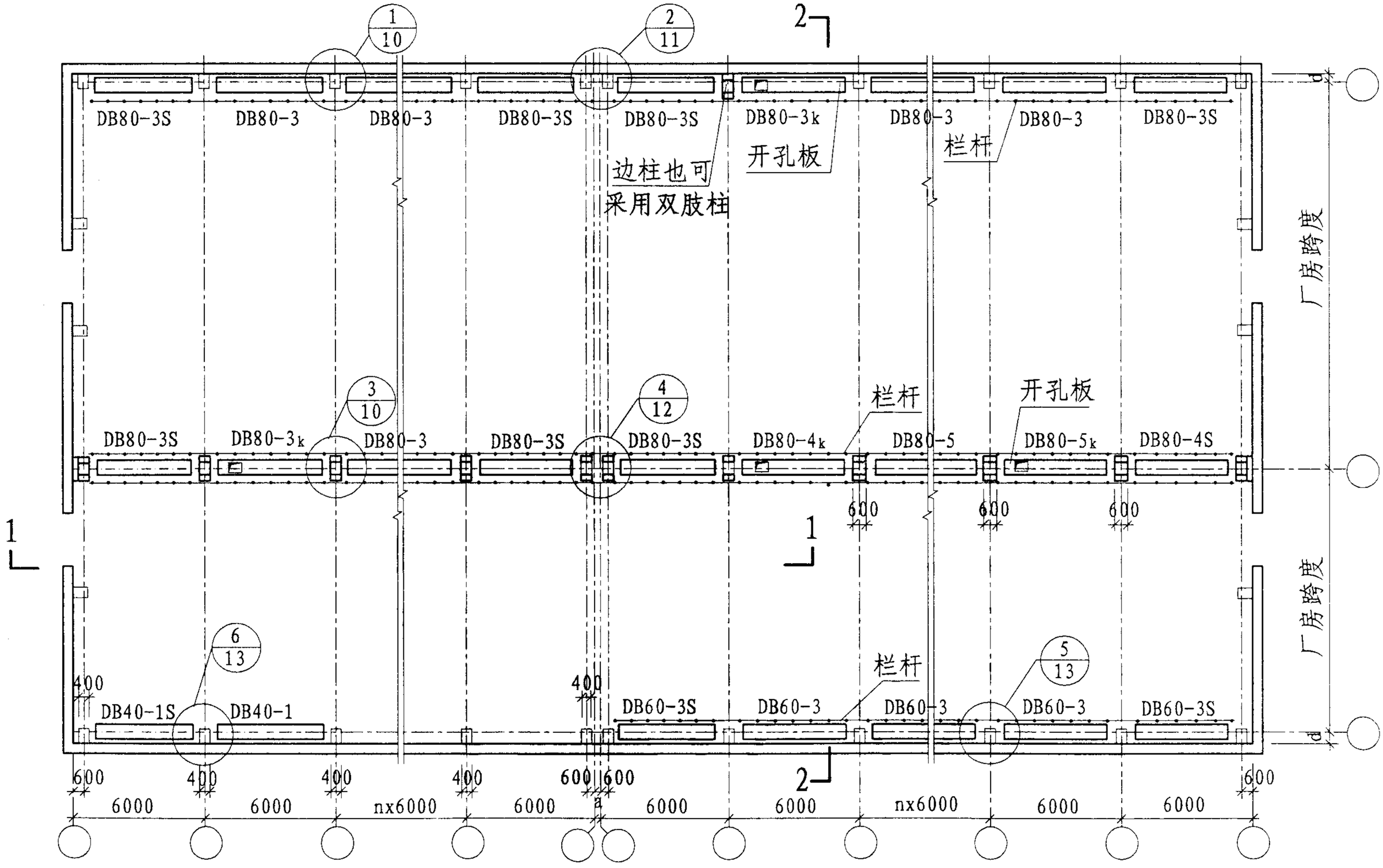

注：1. 本图为吊车梁走道板平面布置图示例，供选用时参考。
2. 开孔板在编号中加脚注k，仅用于800宽的板。
3. 图中未注明的柱宽均为500。
4. 图中a、d分别为厂房的纵向及横向插入距，设计人员自行确定。

吊车梁走道板平面布置示意图								图集号	04G337
审核	刘增乾	校对	刘轶群	设计	卜淑英			页	7

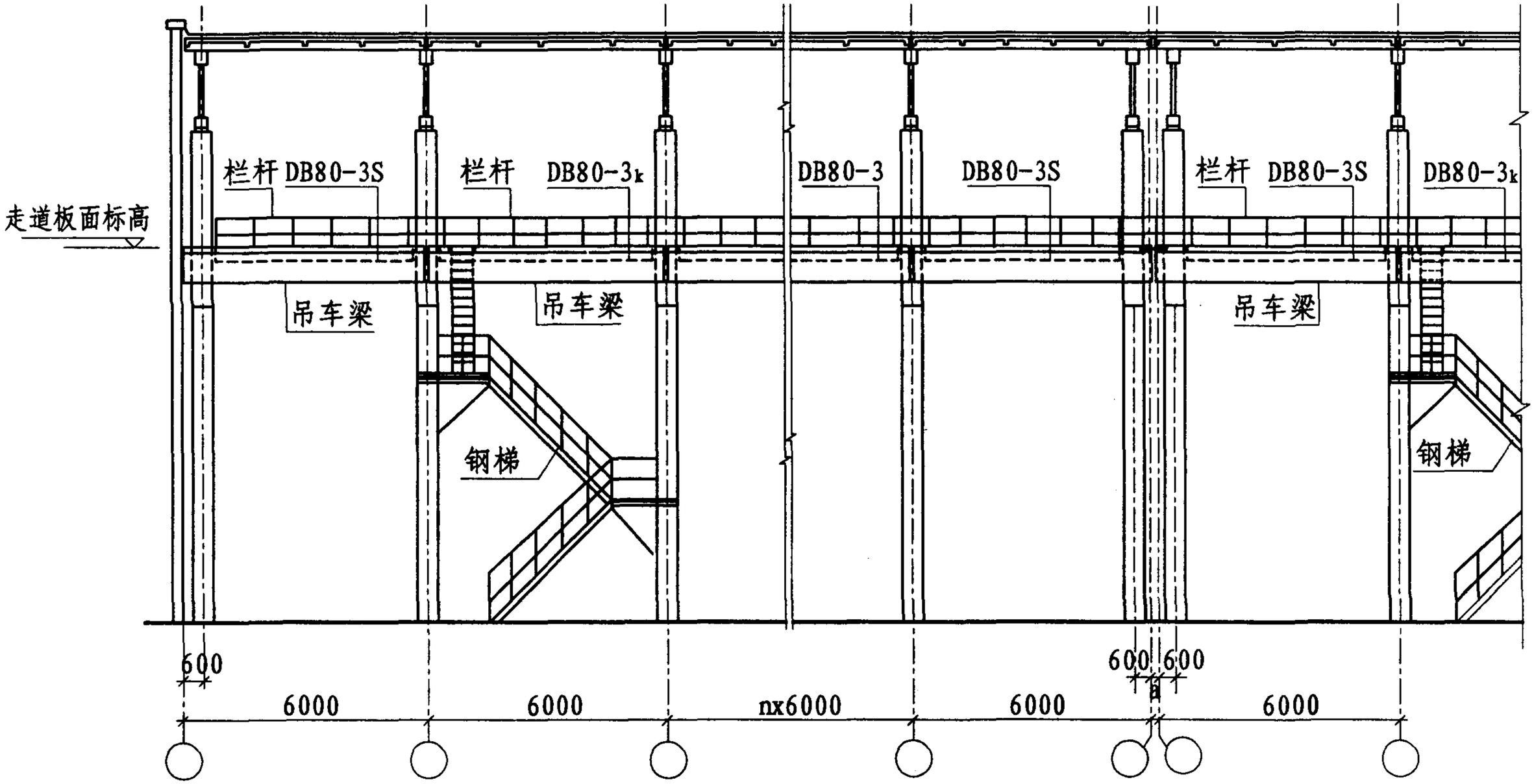

1-1剖面示意图

注：1. 剖面位置见第7页。

1-1剖面示意图								图集号	04G337
审核	刘增乾		校对	刘轶群		设计	卜淑英	页	8

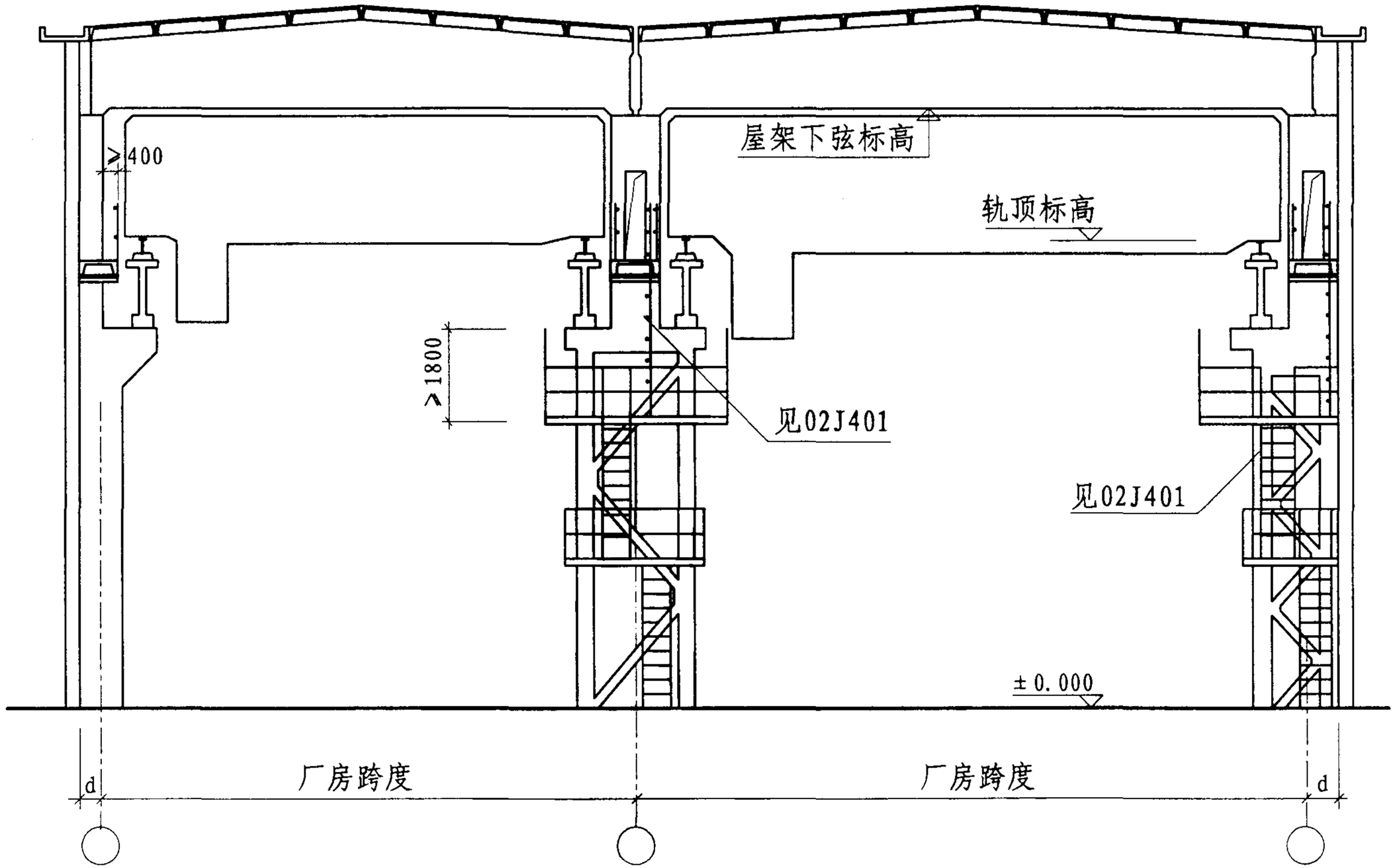

2-2剖面示意图

注：人孔钢盖板详图见第46页。

2-2剖面示意图								图集号	04G337
审核	刘增乾		校对	刘轶群		设计	卜淑英	页	9

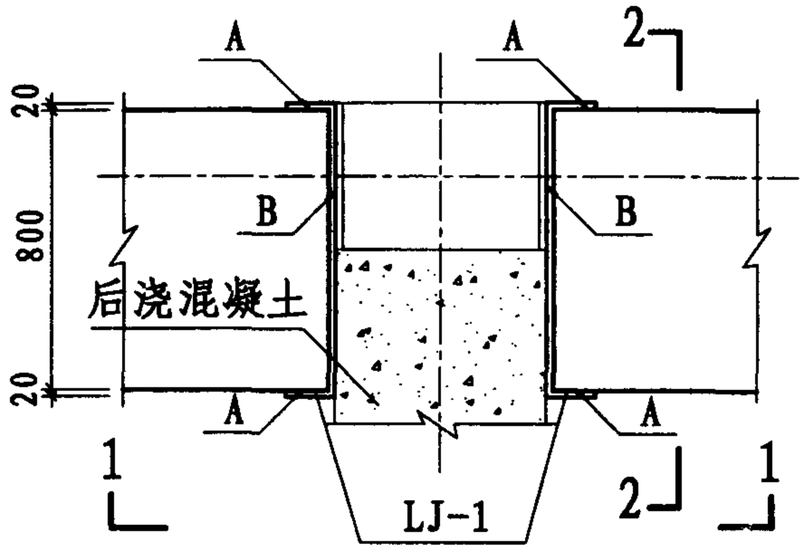

①

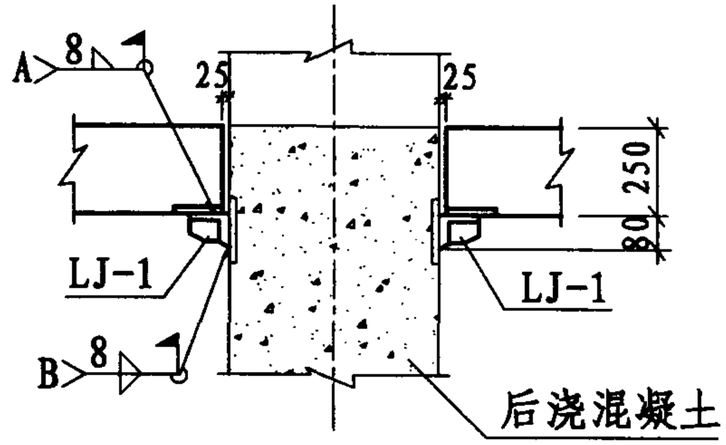

1-1

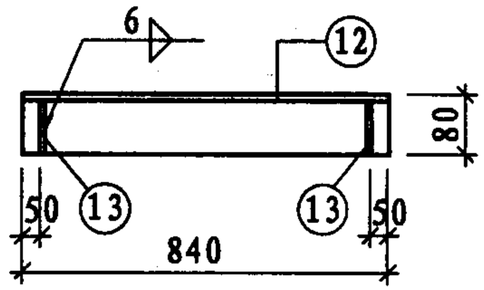

LJ-1

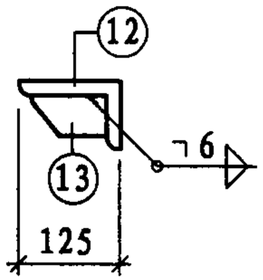

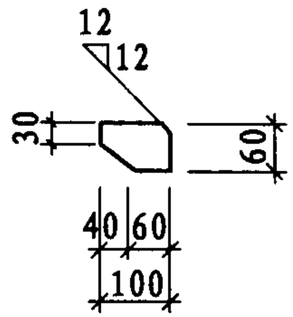

⑬详图

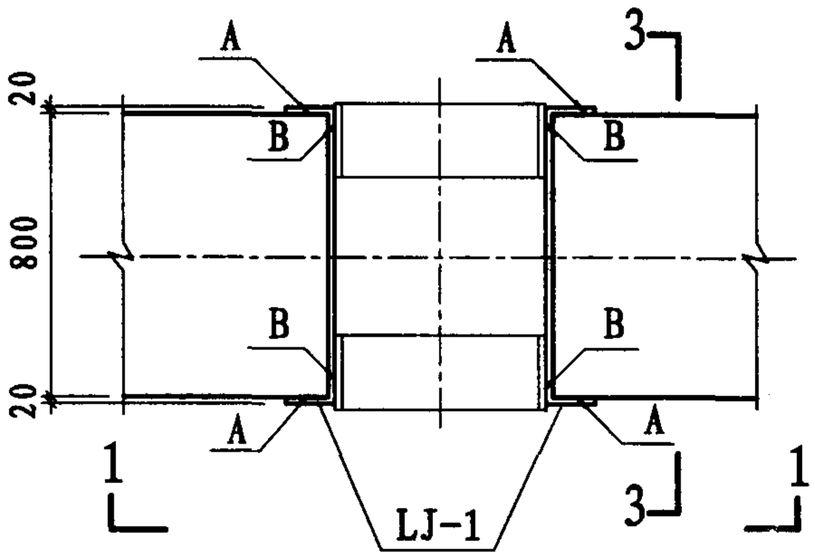

③

注：1. 连接件LJ-1应先与柱上预埋件焊牢，然后将走道板搁置在LJ-1上，再用电弧焊将板端钢板与LJ-1焊好。

2. LJ-1的材料量见第49页。

3. 焊缝分类为A、B，均为满焊。

4. 2-2剖面图见11页；3-3剖面图见12页。

与柱连接节点①③及LJ-1详图								图集号	04G337
审核	刘增乾		校对	刘轶群		设计	卜淑英	页	10

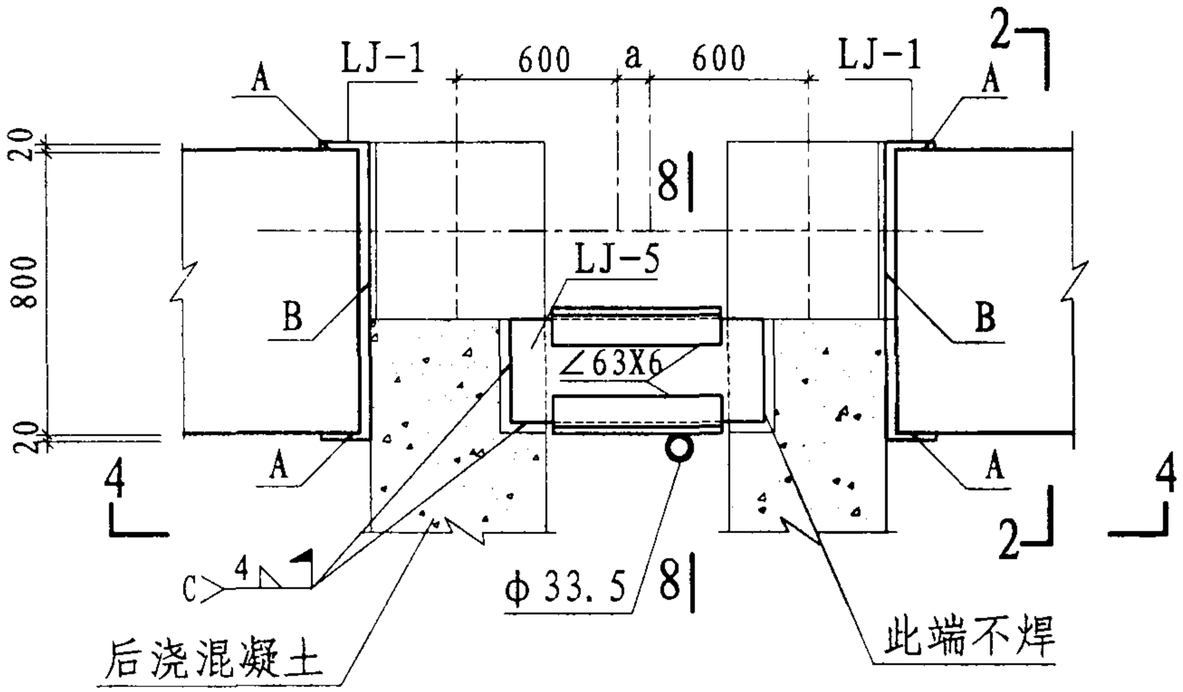

②

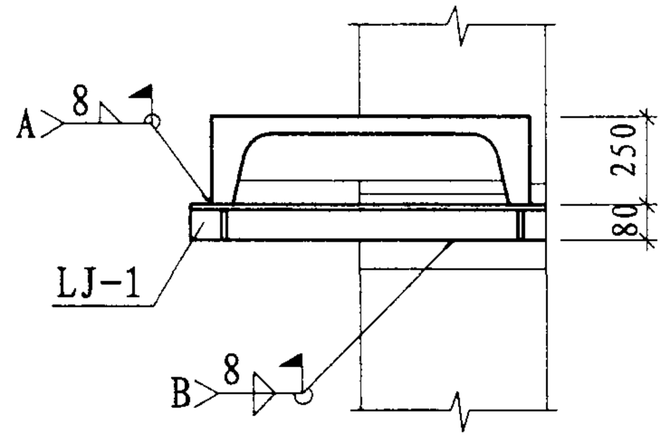

2-2

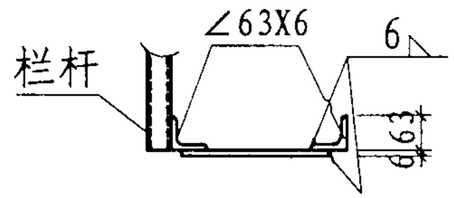

8-8

LJ-5

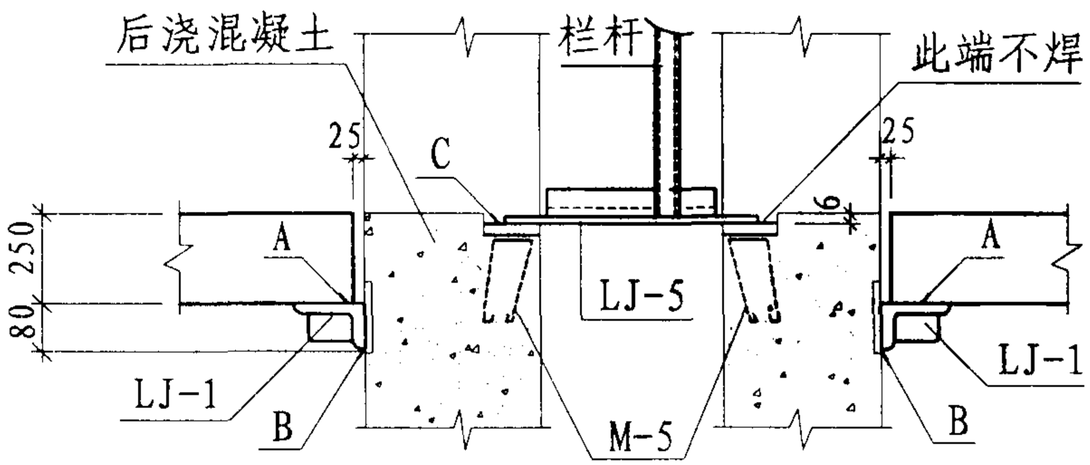

4-4

注:

1. LJ-5为搁置在伸缩缝处走人的钢板，一端与M-5焊牢，另端只搭不焊，LJ-5尺寸应按车间具体情况确定。
2. M-5详图见第49页，M-5应予先埋入柱子牛腿上部后浇混凝土中。
3. LJ-1详图见第10页。焊缝分类为A、B、C，均为满焊。

与柱连接节点②及LJ-5详图								图集号	04G337
审核	刘增乾		校对	刘轶群		设计	卜淑英	页	11

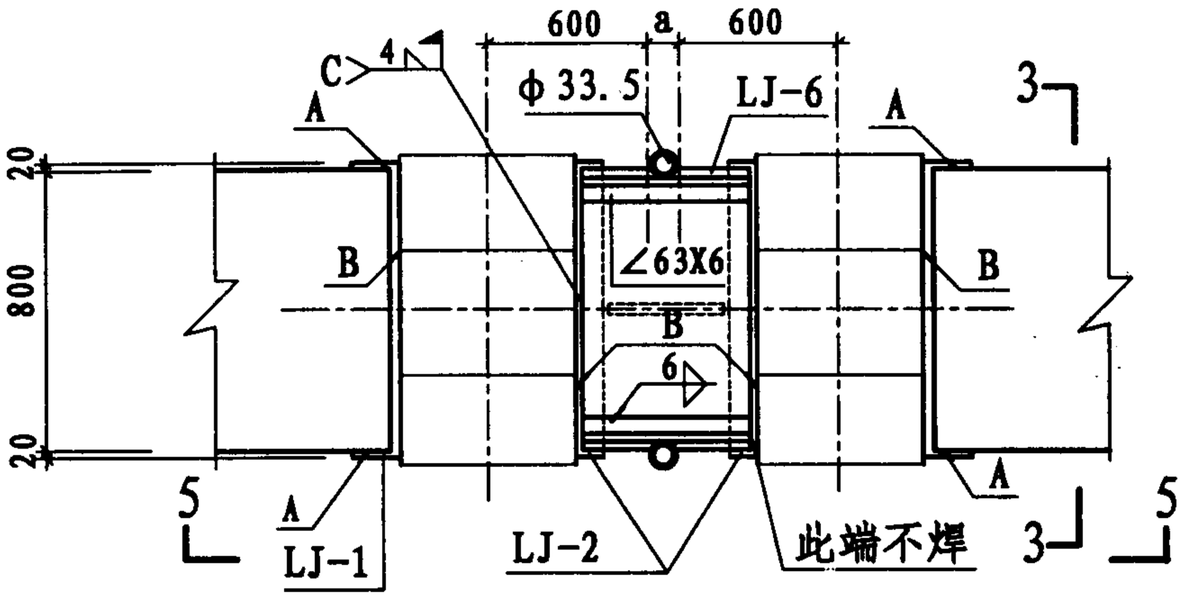

④

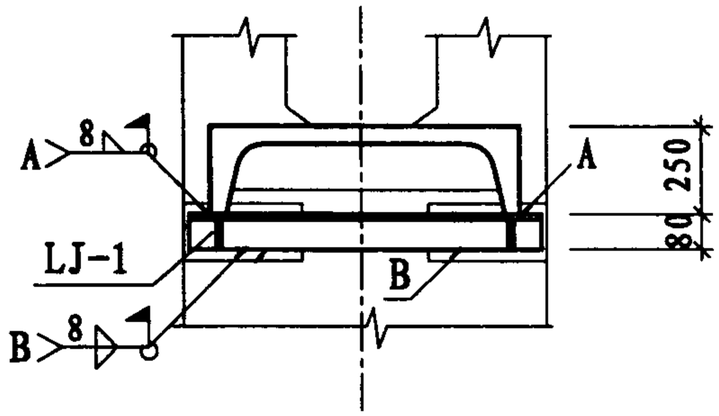

3-3

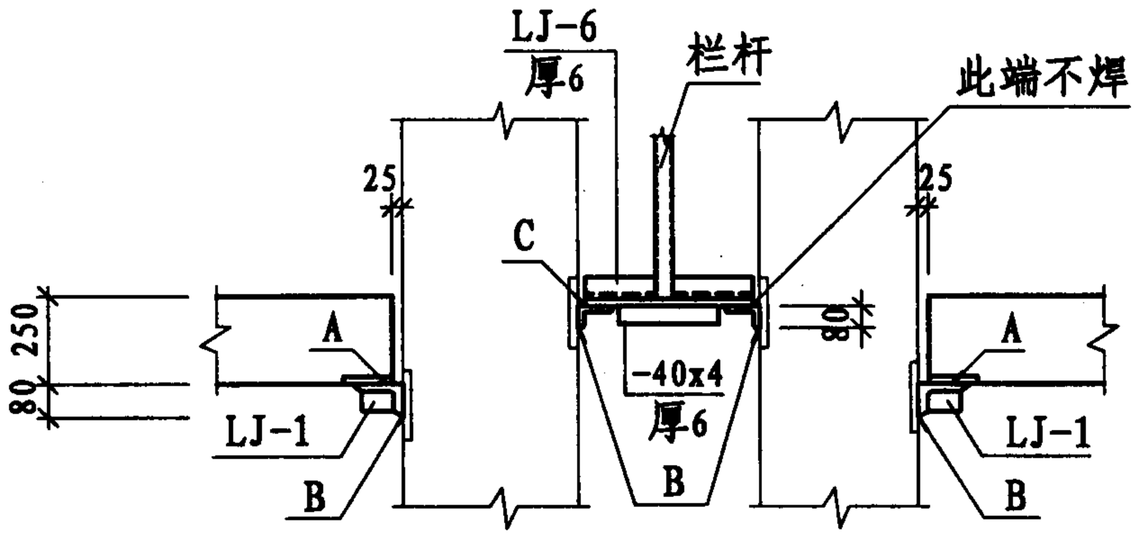

5-5

注:

1. LJ-6为搁置在伸缩缝处走人的钢板，一端与LJ-2焊牢，另端只搭不焊，LJ-6尺寸应按车间具体情况确定。
2. LJ-1详图见第11页，LJ-1、2的材料量见第49页。
3. 焊缝分类为A、B、C，均为满焊。

与柱连接节点④									图集号	04G337
审核	刘增乾		校对	刘轶群		设计	卜淑英		页	12

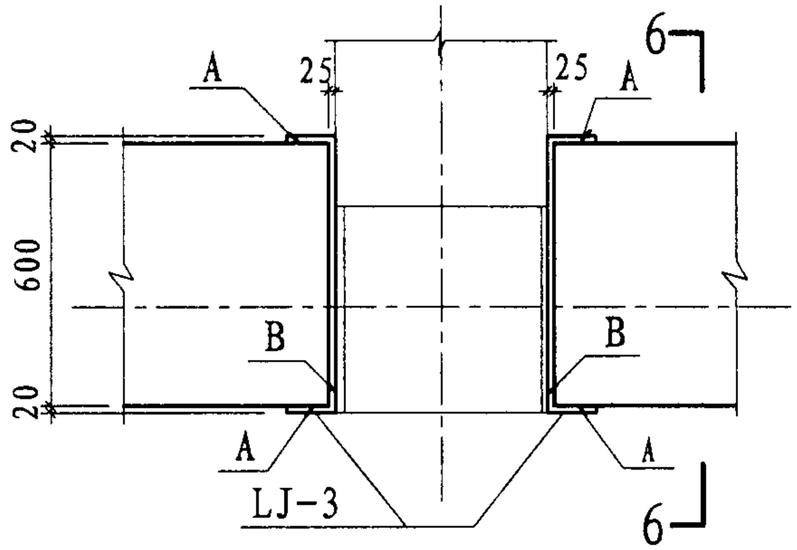

⑤

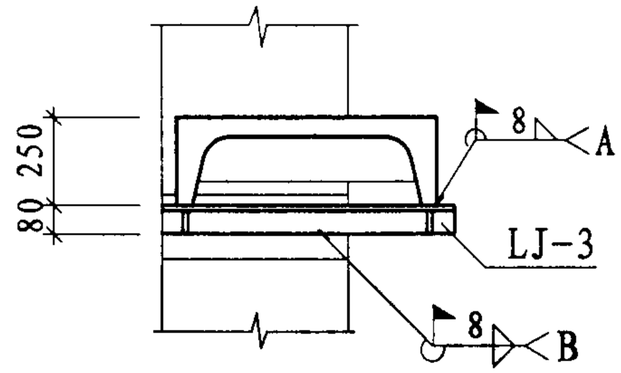

6-6

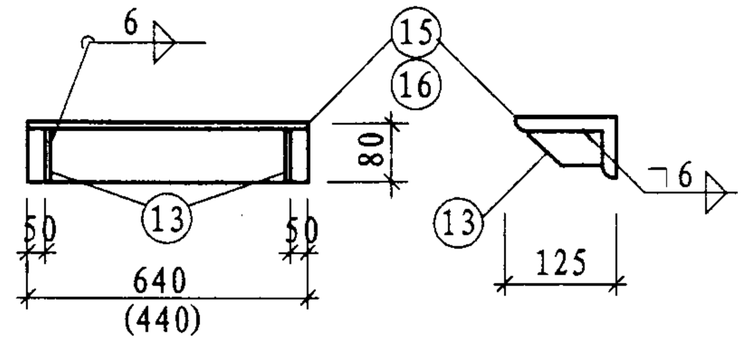

LJ-3
(LJ-4)

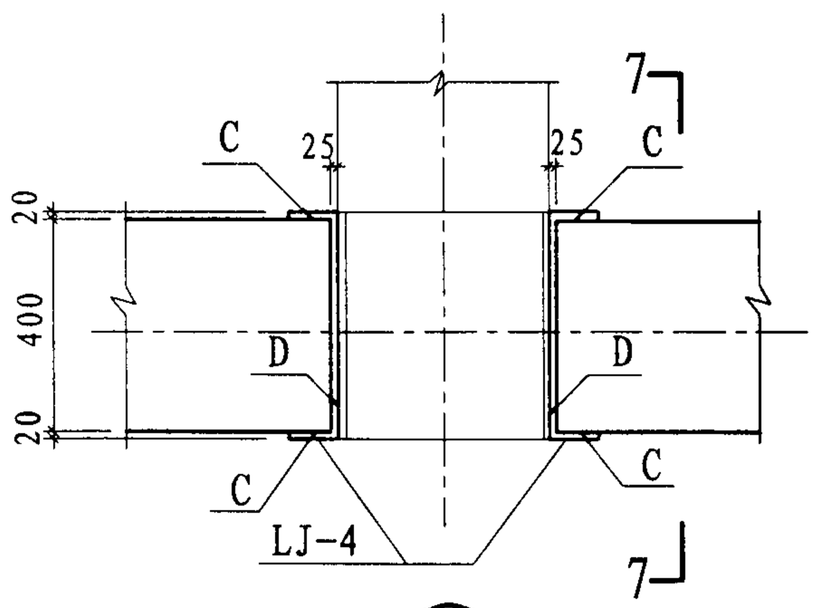

⑥

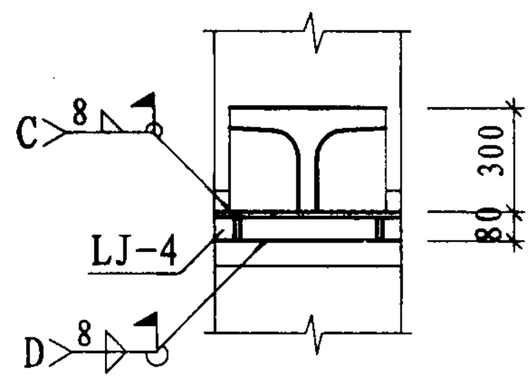

7-7

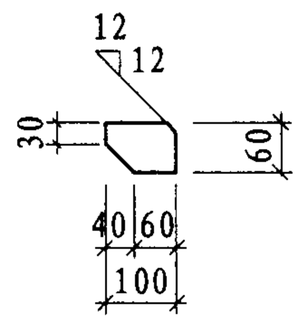

⑬详图

注：1. 连接件LJ-3、4应先与柱上预埋件焊牢，然后将走道板搁置在LJ-3、4上，再用电弧焊将板端钢板与LJ-3、4焊好。LJ-3、4的材料量见第49页。

2. 焊缝分类为A、B、C、D，均为满焊。

与柱连接节点⑤⑥								图集号	04G337
审核	刘增乾		校对	刘轶群		设计	卜淑英	页	13

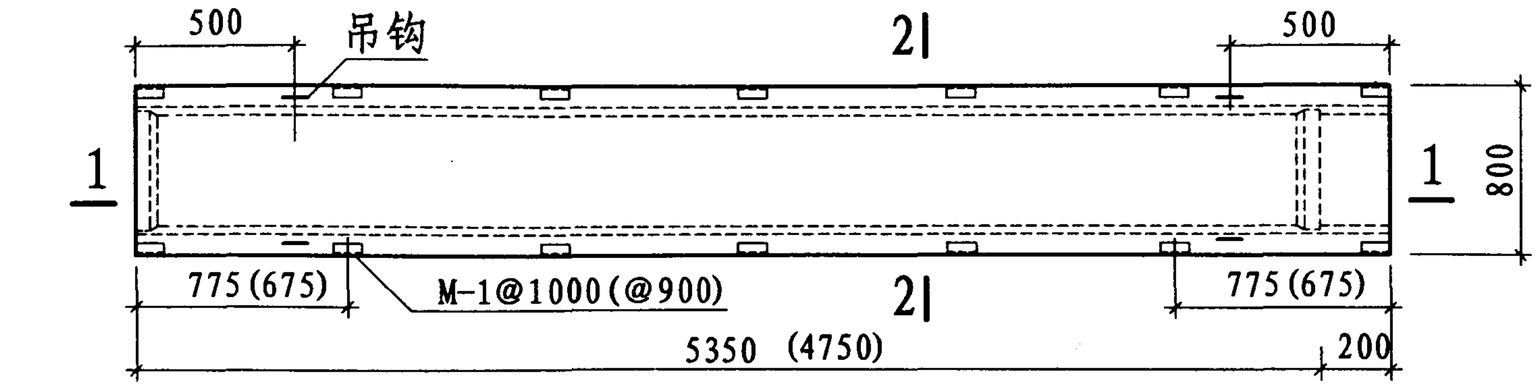

DB80-1、1S

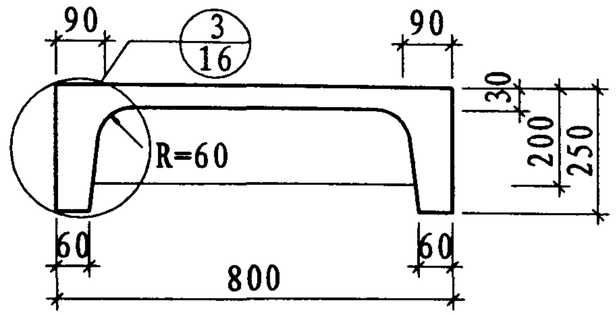

2-2

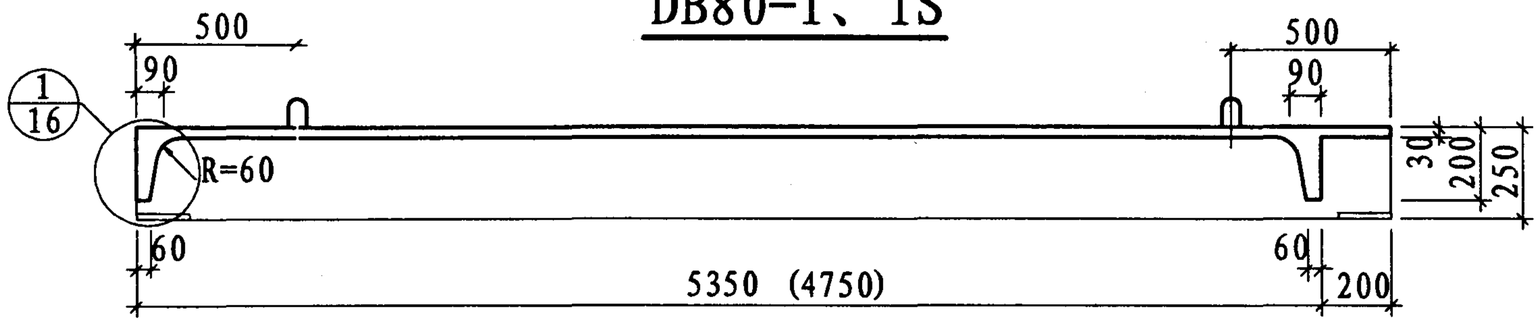

1-1

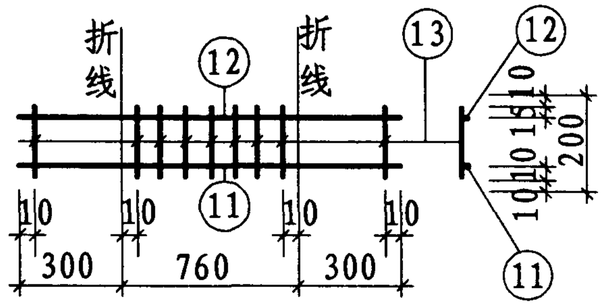

G-3

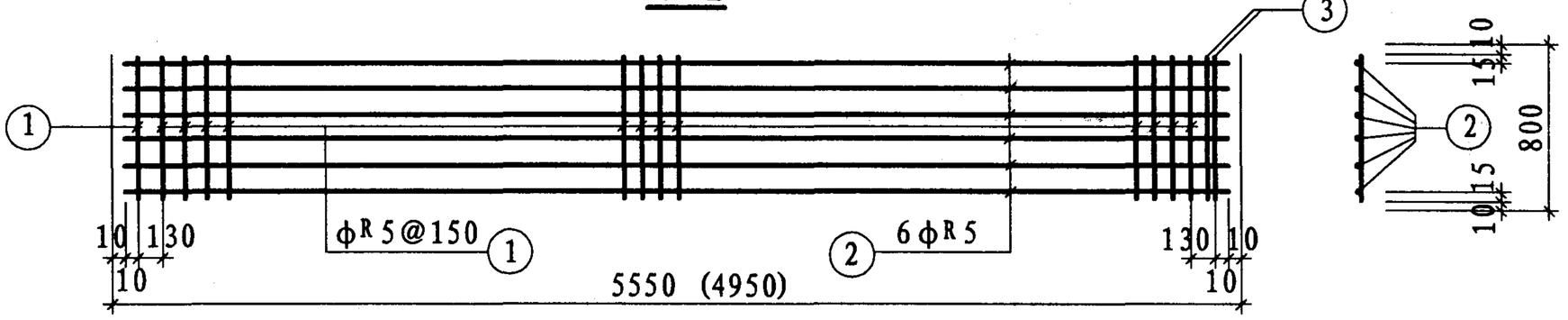

W-1

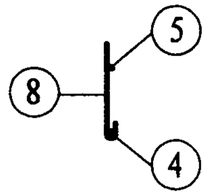

a-a

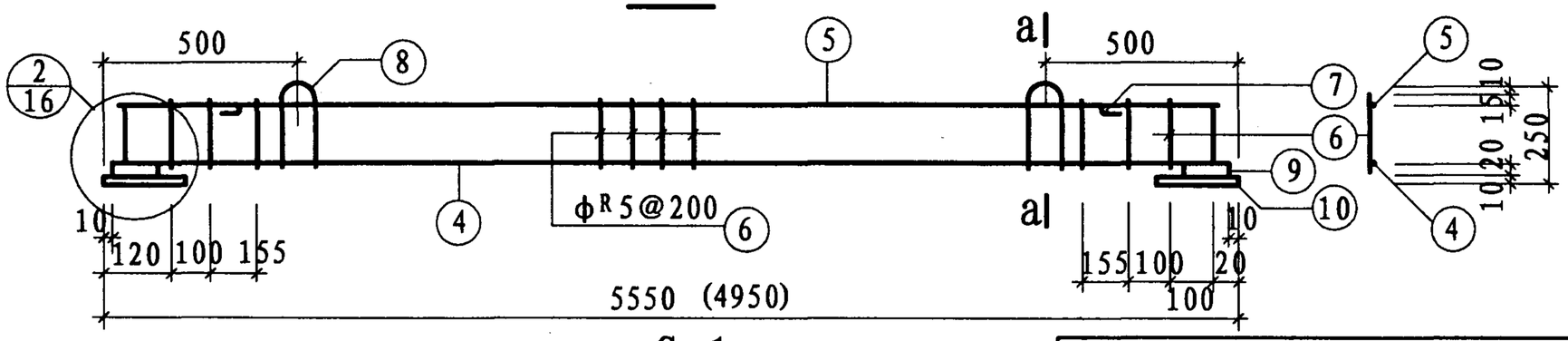

G-1

注:

1. 材料表见第15页。
2. M-1详图见第47页。
3. 括号内数字用于DB80-1S。

DB80-1、1S模板及钢筋图								图集号	04G337
审核	刘增乾		校对	刘轶群		设计	卜淑英	页	14

钢筋明细表

名称	骨架	编号	简图	规格(mm)	长度(mm)	数量	共长(m)
DB80-1	W-1	1	780	ϕR5	780	37	28.86
		2	5530	ϕR5	5530	6	33.18
		3	780	ϕ6	780	2	1.56
	G-1 (2片)	4	5530	ϕ16	5530	2	11.06
		5	5530	ϕR5	5530	2	11.06
		6	230	ϕR5	230	58	13.34
		7	182 100 300	ϕ10	650	4	2.60
		8	100 300	ϕ10	820	4	3.28
		9	100	ϕ14	100	4	0.40
		10	-60x8		150	4	0.60
	G-2 (2片)	11	1360	ϕ8	1360	2	2.72
		12	1360	ϕR5	1360	2	2.72
		13	180	ϕR5	180	18	3.24

材料用量表

钢材									
DB80-1	钢种	HRB335		CRB550	HPB235			Q235	总重量(kg)
	规格	ϕ16	ϕ6	ϕR5	ϕ8	ϕ10	ϕ14	-60x8	
	长度(m)	11.06	1.56	92.40	2.72	5.92	0.40	0.60	
	重量(kg)	17.45	0.35	14.23	1.07	3.63	0.48	2.26	39.47
	混凝土								
	混凝土强度等级 C25			体积(m^3) 0.34			重量(t) 0.85		

注：表内钢材未包括M-1，M-1材料用量见第49页。

钢筋明细表

名称	骨架	编号	简图	规格(mm)	长度(mm)	数量	共长(m)
DB80-1S	W-1	1	780	ϕR5	780	33	25.74
		2	4930	ϕR5	4930	6	29.58
		3	780	ϕ6	780	2	1.56
	G-1 (2片)	4	4930	ϕ16	4930	2	9.86
		5	4930	ϕR5	4930	2	9.86
		6	230	ϕR5	230	52	11.96
		7	182 100 300	ϕ10	650	4	2.60
		8	100 300	ϕ10	820	4	3.28
		9	100	ϕ14	100	4	0.40
		10	-60x8		150	4	0.60
	G-2 (2片)	11	1360	ϕ8	1360	2	2.72
		12	1360	ϕR5	1360	2	2.72
		13	180	ϕR5	180	18	3.24

材料用量表

钢材									
DB80-1S	钢种	HRB335		CRB550	HPB235			Q235	总重量(kg)
	规格	ϕ16	ϕ6	ϕR5	ϕ8	ϕ10	ϕ14	-60x8	
	长度(m)	9.86	1.56	83.10	2.72	5.92	0.40	0.60	
	重量(kg)	15.56	0.35	12.80	1.07	3.63	0.48	2.26	36.15
	混凝土								
	混凝土强度等级 C25			体积(m^3) 0.31			重量(t) 0.78		

注：表内钢材未包括M-1，M-1材料用量见第49页。

DB80-1、1S 材料表								图集号	04G337
审核	刘增乾		校对	刘轶群		设计	卜淑英	页	15

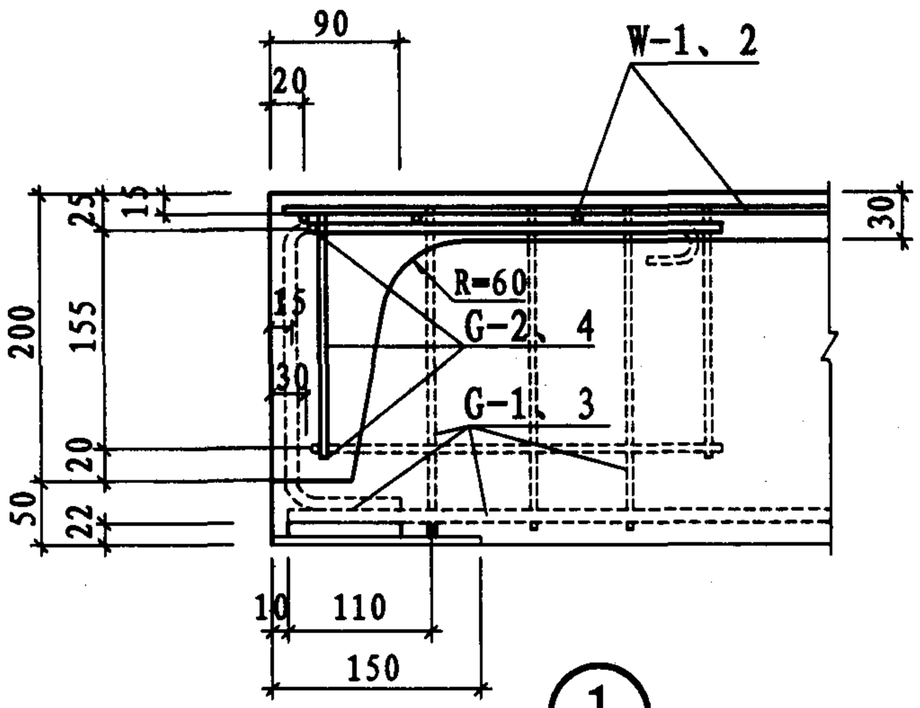

①

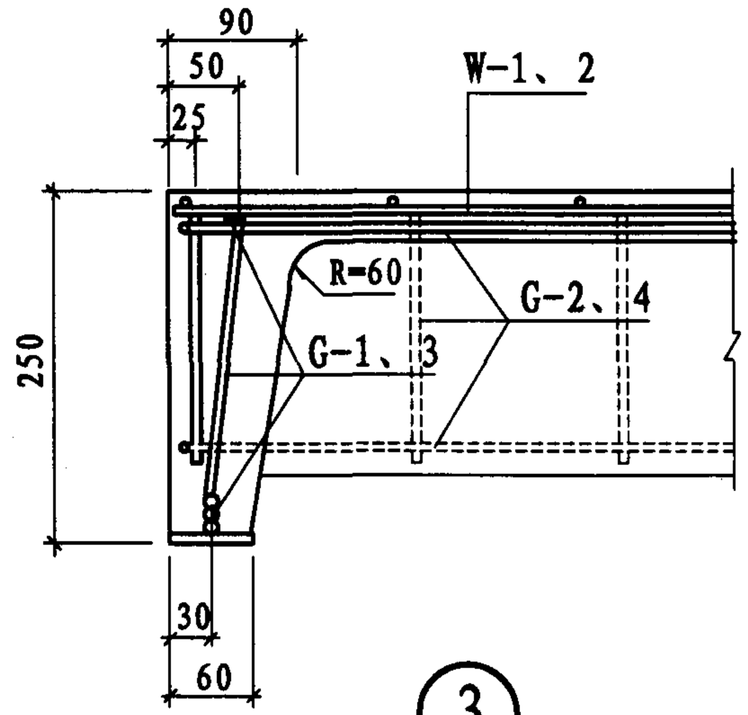

③

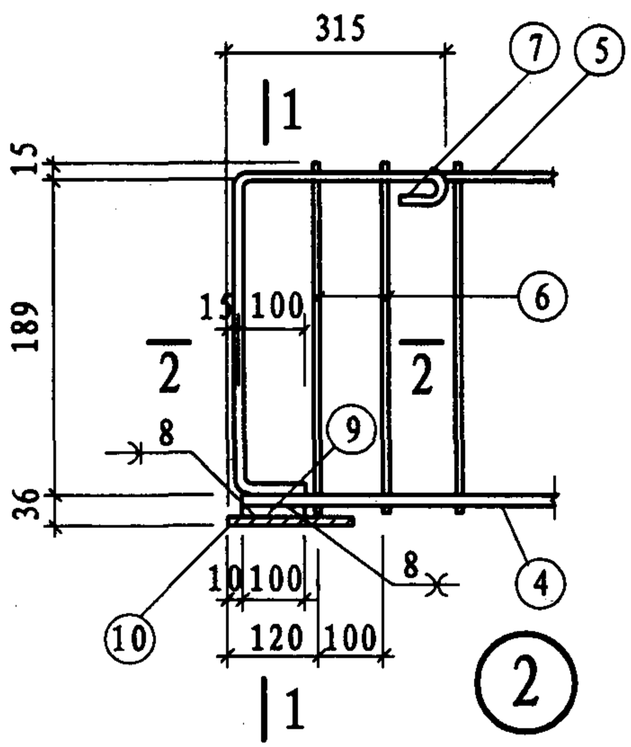

②

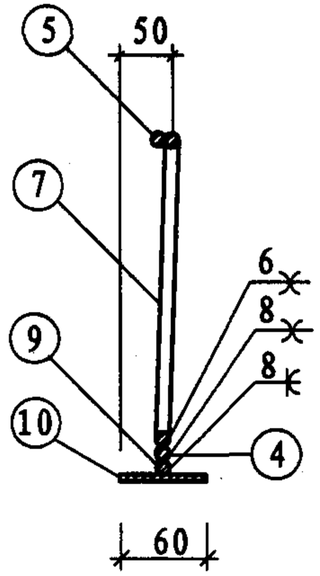

1-1

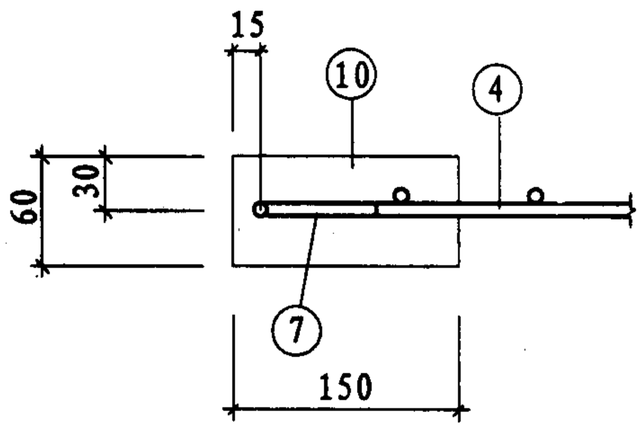

2-2

DB80-1～5S 节点详图								图集号	04G337
审核	刘增乾		校对	刘轶群		设计	卜淑英	页	16

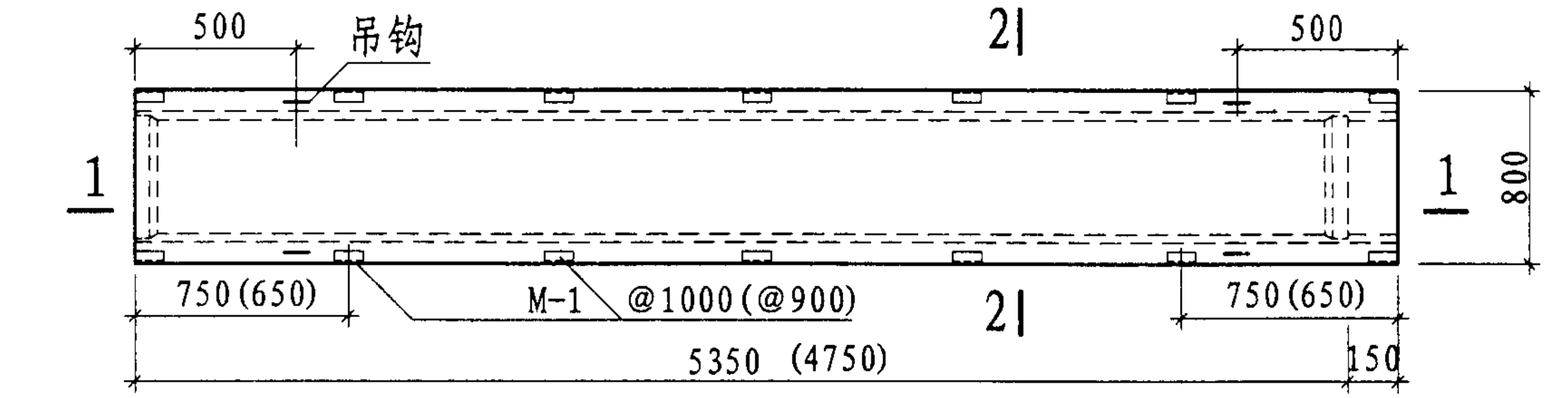

DB80-2、2S

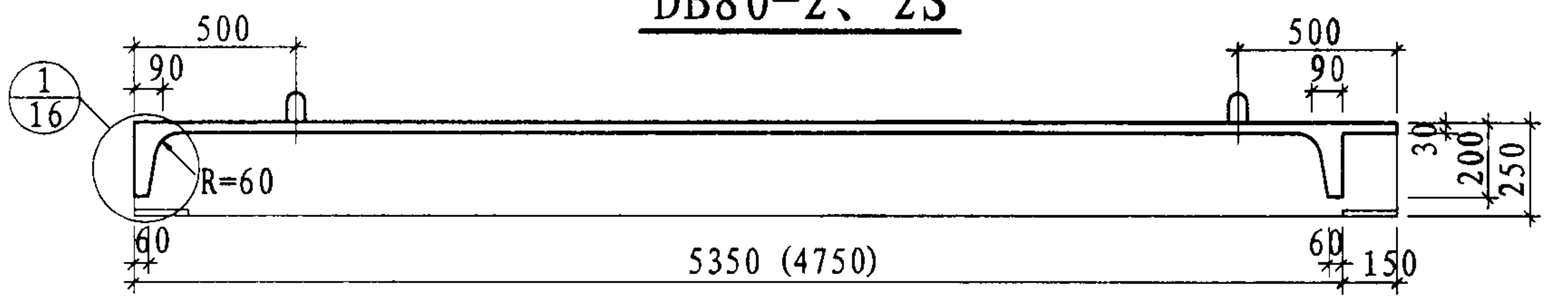

1-1

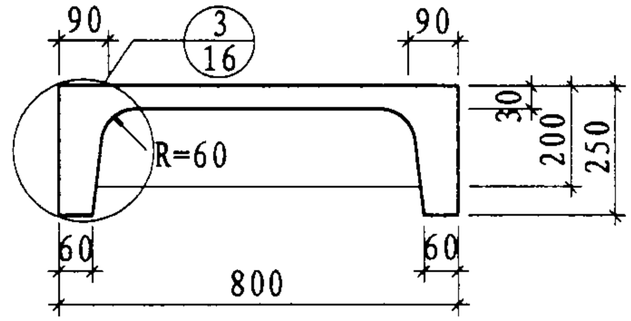

2-2

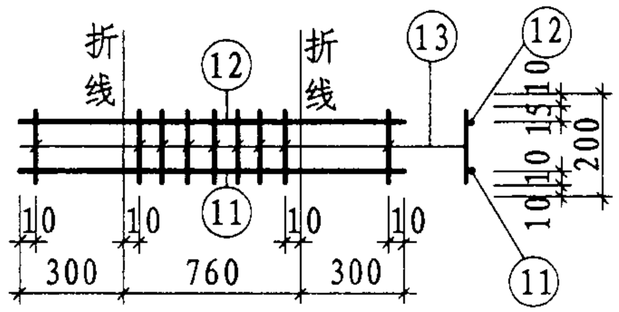

G-2

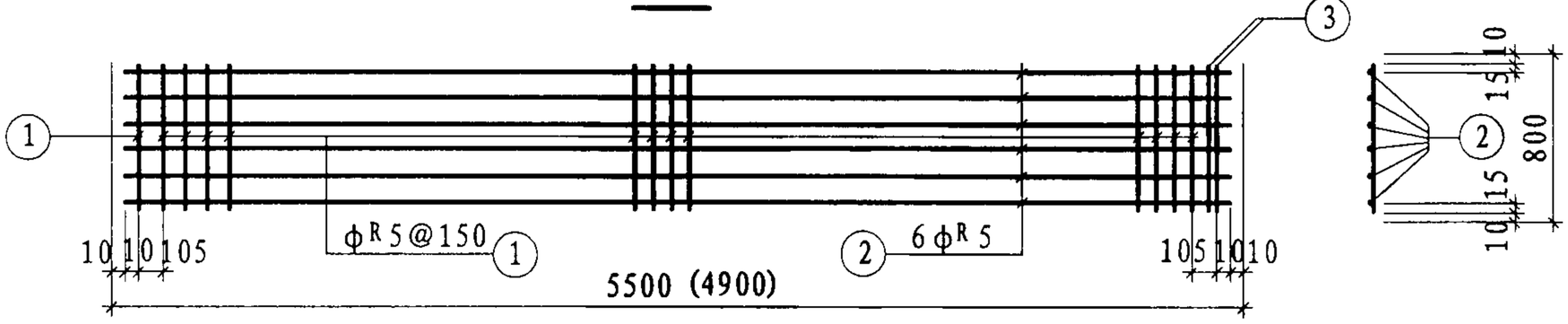

W-1

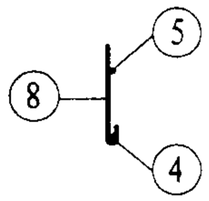

a-a

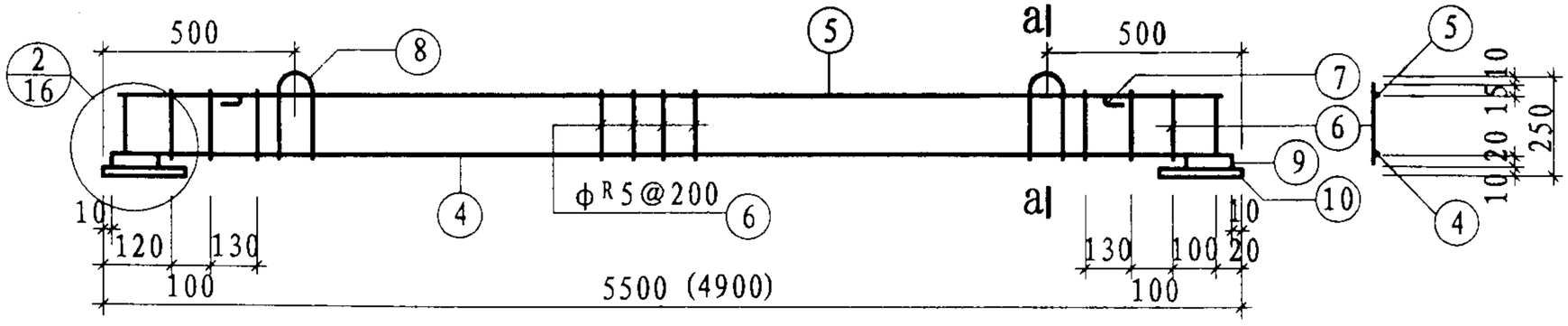

G-1

注:

1. 材料表见第18页。
2. M-1详图见第47页。
3. 括号内数字用于DB80-2S。

DB80-2、2S模板及钢筋图								图集号	04G337
审核	刘增乾		校对	刘轶群		设计	卜淑英	页	17

钢筋明细表

名称	骨架	编号	简图	规格(mm)	长度(mm)	数量	共长(m)
DB80-2	W-1	1	780	ϕR5	780	37	28.86
		2	5480	ϕR5	5480	6	32.88
		3	780	ϕ6	780	2	1.56
	G-1 (2片)	4	5480	ϕ16	5480	2	10.96
		5	5480	ϕR5	5480	2	10.96
		6	230	ϕR5	230	58	13.34
		7	182 100 300	ϕ10	650	4	2.60
		8	100 300	ϕ10	820	4	3.28
		9	100	ϕ14	100	4	0.40
		10	-60x8		150	4	0.60
	G-2 (2片)	11	1360	ϕ8	1360	2	2.72
		12	1360	ϕR5	1360	2	2.72
		13	180	ϕR5	180	18	3.24

材料用量表

钢材								
DB80-2	钢种	HRB335		CRB550	HPB235			Q235	总重量(kg)
	规格	ϕ16	ϕ6	ϕR5	ϕ8	ϕ10	ϕ14	-60x8	
	长度(m)	10.96	1.56	92.00	2.72	5.88	0.40	0.60	
	重量(kg)	17.29	0.35	14.17	1.08	3.63	0.48	2.26	39.25
混凝土									
	混凝土强度等级 C25		体积(m^3) 0.34			重量(t) 0.85			

注：表内钢材未包括M-1,M-1材料用量见第49页。

钢筋明细表

名称	骨架	编号	简图	规格(mm)	长度(mm)	数量	共长(m)
DB80-2S	W-1	1	780	ϕR5	780	33	25.74
		2	4880	ϕR5	4880	6	29.28
		3	780	ϕ6	780	2	1.56
	G-1 (2片)	4	4880	ϕ16	4880	2	9.76
		5	4880	ϕR5	4880	2	9.76
		6	230	ϕR5	230	52	11.96
		7	182 100 300	ϕ10	650	4	2.60
		8	100 300	ϕ10	820	4	3.28
		9	100	ϕ14	100	4	0.40
		10	-60x8		150	4	0.60
	G-2 (2片)	11	1360	ϕ8	1360	2	2.72
		12	1360	ϕR5	1360	2	2.72
		13	180	ϕR5	180	18	3.24

材料用量表

钢材									
DB80-2S	钢种	HRB335		CRB550	HPB235			Q235	总重量(kg)
	规格	ϕ16	ϕ6	ϕR5	ϕ8	ϕ10	ϕ14	-60x8	
	长度(m)	9.76	1.56	82.70	2.72	5.88	0.40	0.60	
	重量(kg)	15.40	0.35	12.74	1.08	3.63	0.48	2.26	35.93
混凝土									
	混凝土强度等级 C25		体积(m^3) 0.31			重量(t) 0.78			

注：表内钢材未包括M-1,M-1材料用量见第49页。

DB80-2、2S 材料表								图集号	04G337
审核	刘增乾		校对	刘轶群		设计	卜淑英	页	18

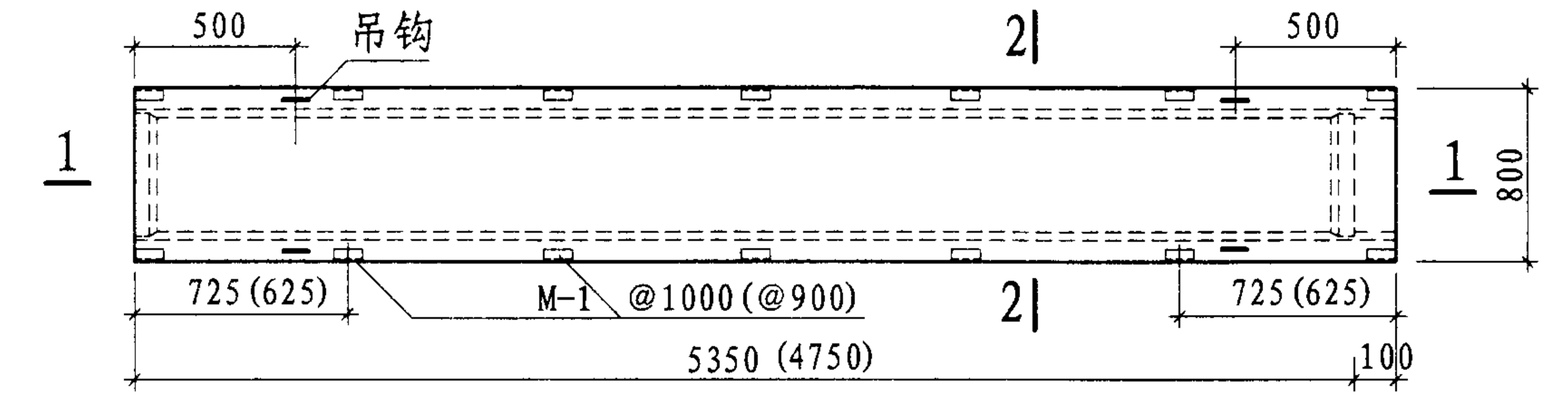

DB80-3、3S

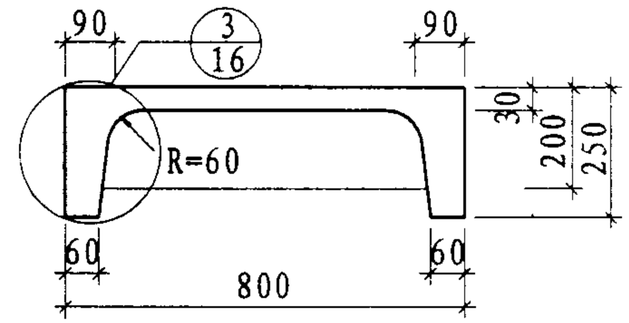

2-2

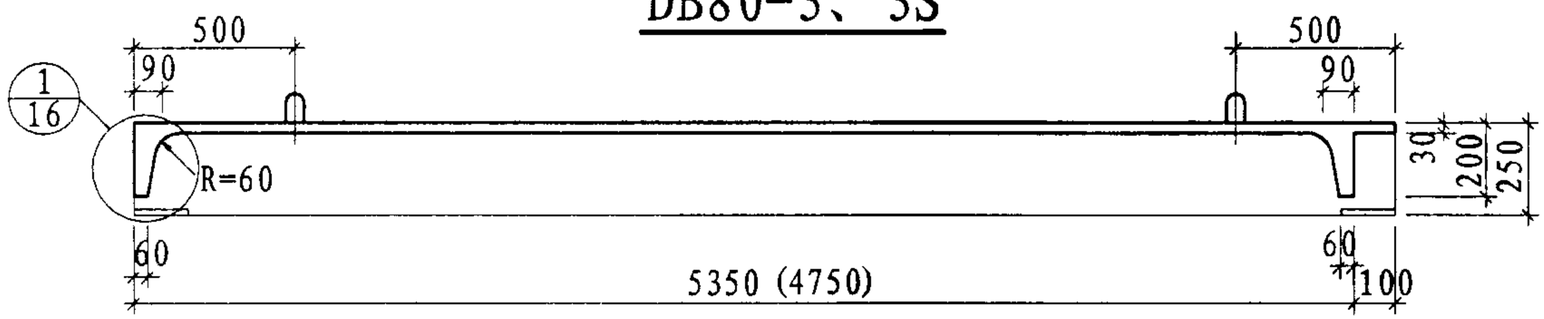

1-1

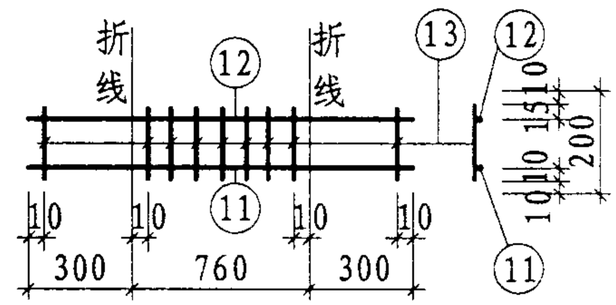

G-2

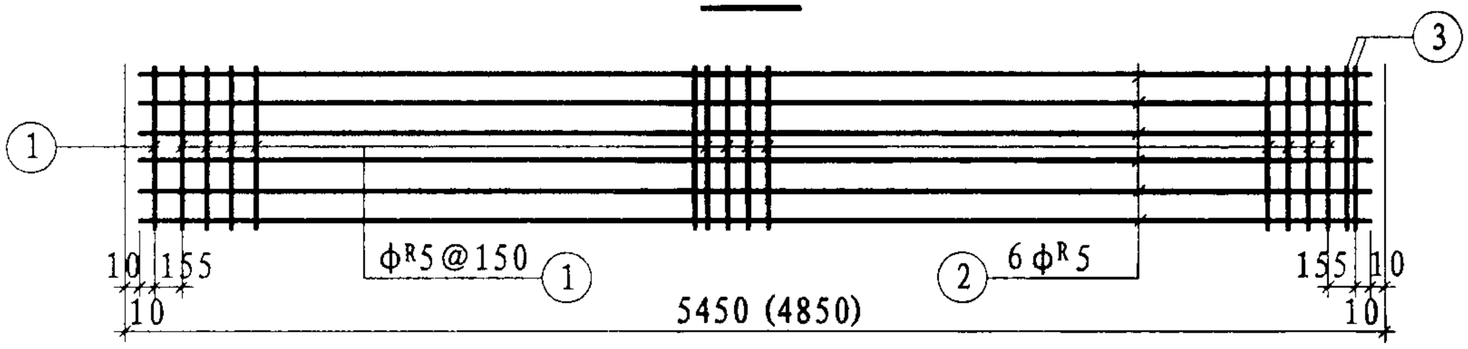

W-1

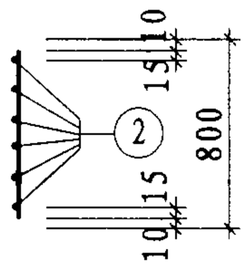

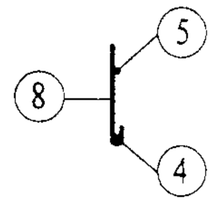

a-a

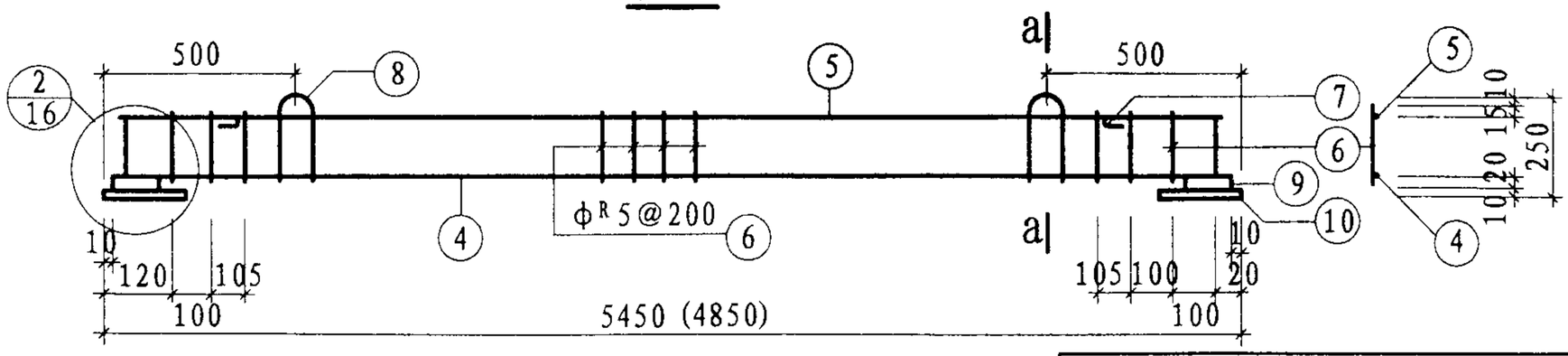

G-1

注:

1. 材料表见第20页。
2. M-1详图见第47页。
3. 括号内数字用于DB80-3S。

DB80-3、3S模板及钢筋图								图集号	04G337
审核	刘增乾		校对	刘轶群		设计	卜淑英	页	19

钢筋明细表

名称	骨架	编号	简图	规格(mm)	长度(mm)	数量	共长(m)
DB80-3	W-1	1	780	ϕR5	780	36	28.08
		2	5430	ϕR5	5430	6	32.58
		3	780	Φ6	780	2	1.56
	G-1 (2片)	4	5430	Φ16	5430	2	10.86
		5	5430	ϕR5	5430	2	10.86
		6	230	ϕR5	230	58	13.34
		7	182 100 300	ϕ10	650	4	2.60
		8	100 300	ϕ10	820	4	3.28
		9	100	ϕ14	100	4	0.40
		10	-60x8		150	4	0.60
	G-2 (2片)	11	1360	ϕ8	1360	2	2.72
		12	1360	ϕR5	1360	2	2.72
		13	180	ϕR5	180	18	3.24

材料用量表

钢材									
DB80-3	钢种	HRB335		CRB550	HPB235			Q235	总重量(kg)
	规格	Φ16	Φ6	ϕR5	ϕ8	ϕ10	ϕ14	-60x8	
	长度(m)	10.86	1.56	90.82	2.72	5.88	0.40	0.60	
	重量(kg)	17.14	0.35	13.99	1.07	3.63	0.48	2.26	38.91
混凝土									
	混凝土强度等级	C25	体积(m^3)	0.34	重量(t)	0.85			

注：表内钢材未包括M-1，M-1材料用量见第49页。

钢筋明细表

名称	骨架	编号	简图	规格(mm)	长度(mm)	数量	共长(m)
DB80-3S	W-1	1	780	ϕR5	780	32	24.96
		2	4830	ϕR5	4830	6	28.98
		3	780	Φ6	780	2	1.56
	G-1 (2片)	4	4830	Φ16	4830	2	9.66
		5	4830	ϕR5	4830	2	9.66
		6	230	ϕR5	230	52	11.96
		7	182 100 300	ϕ10	650	4	2.60
		8	100 300	ϕ10	820	4	3.28
		9	100	ϕ14	100	4	0.40
		10	-60x8		150	4	0.60
	G-2 (2片)	11	1360	ϕ8	1360	2	2.72
		12	1360	ϕR5	1360	2	2.72
		13	180	ϕR5	180	18	3.24

材料用量表

钢材									
DB80-3S	钢种	HRB335		CRB550	HPB235			Q235	总重量
	规格	Φ16	Φ6	ϕR5	ϕ8	ϕ10	ϕ14	-60x8	
	长度(m)	9.66	1.56	81.52	2.72	5.88	0.40	0.60	
	重量(kg)	15.24	0.35	12.55	1.07	3.63	0.48	2.26	35.58
混凝土									
	混凝土强度等级	C25	体积(m^3)	0.30	重量(t)	0.75			

注：表内钢材未包括M-1，M-1材料用量见第49页。

DB80-3、3S 材料表								图集号	04G337
审核	刘增乾		校对	刘轶群		设计	卜淑英	页	20

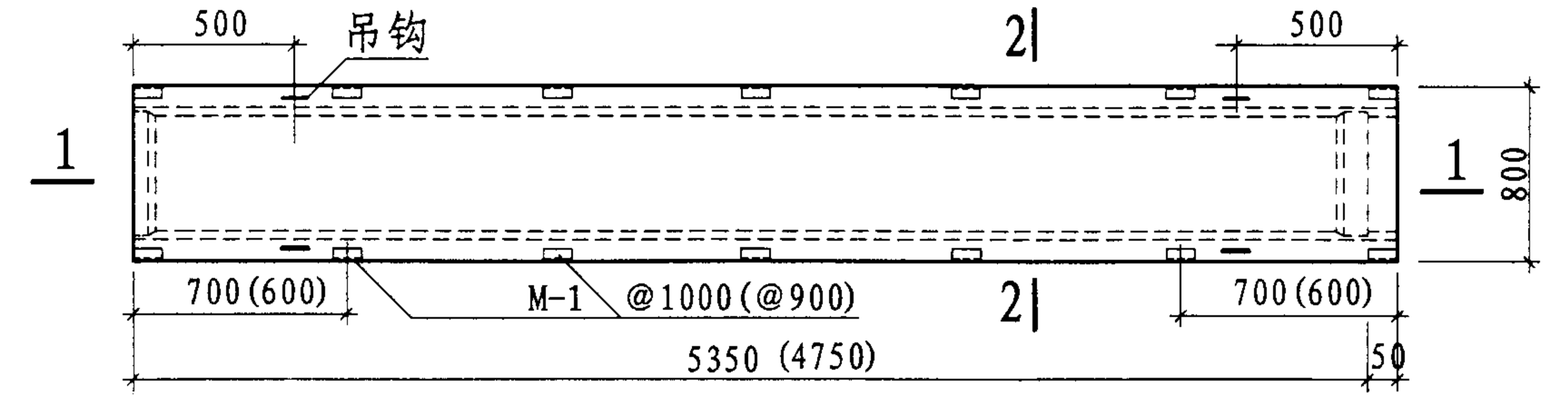

DB80-4、4S

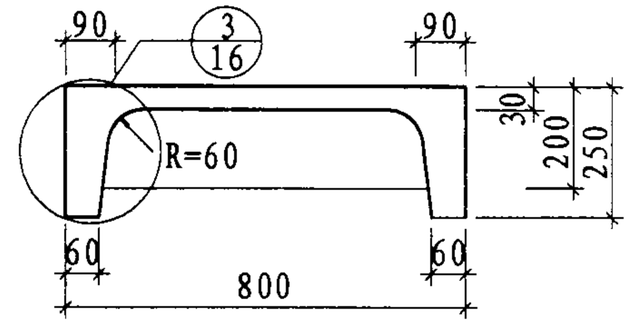

2-2

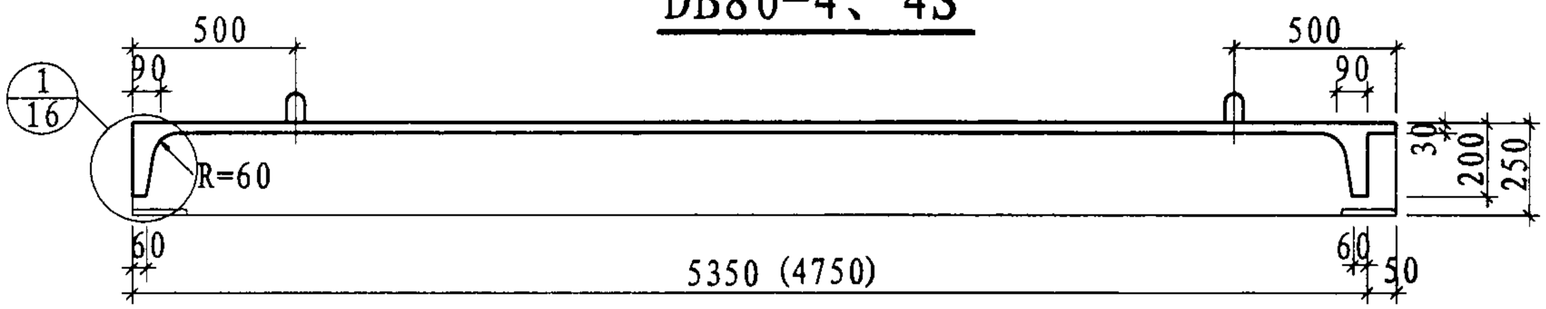

1-1

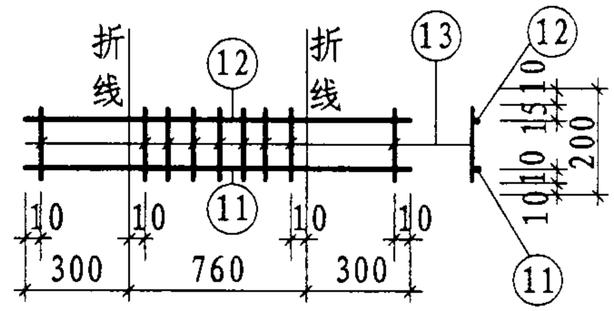

G-2

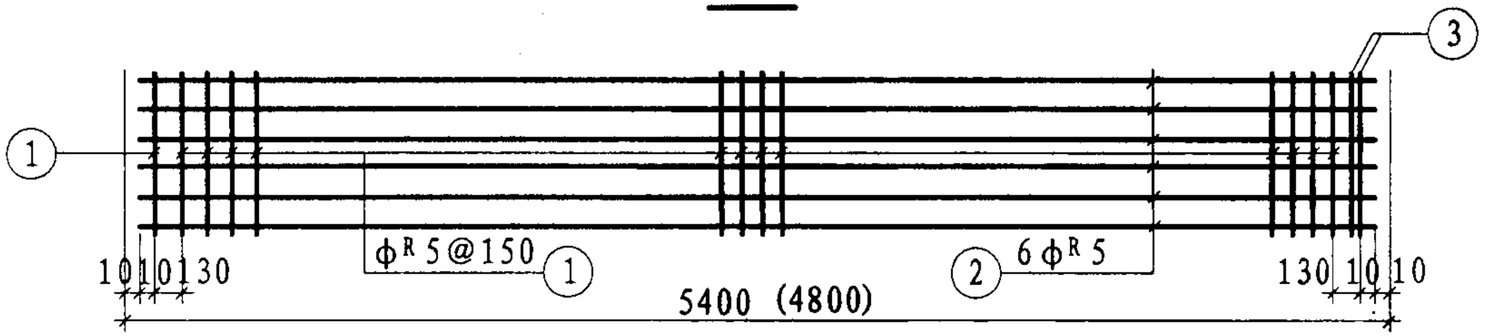

W-1

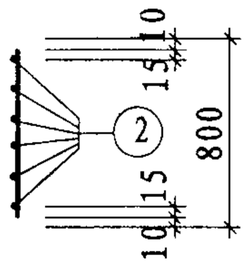

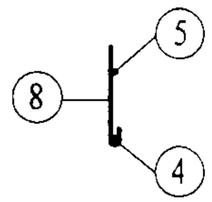

a-a

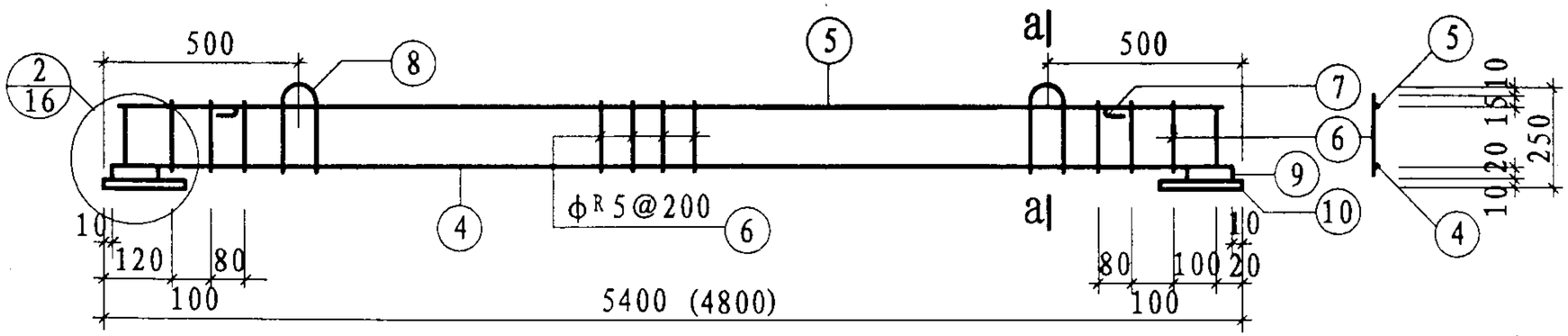

G-1

注:

1. 材料表见第22页。
2. M-1详图见第47页。
3. 括号内数字用于DB80-4S。

DB80-4、4S模板及钢筋图								图集号	04G337
审核	刘增乾		校对	刘轶群		设计	卜淑英	页	21

钢筋明细表

名称	骨架	编号	简图	规格(mm)	长度(mm)	数量	共长(m)
DB80-4	W-1	1	780	ϕR5	780	36	28.08
		2	5380	ϕR5	5380	6	32.28
		3	780	Φ6	780	2	1.56
	G-1 (2片)	4	5380	Φ16	5380	2	10.76
		5	5380	ϕR5	5380	2	10.76
		6	230	ϕR5	230	58	13.34
		7	182 100 300	ϕ10	650	4	2.60
		8	100 300	ϕ10	820	4	3.28
		9	100	ϕ14	100	4	0.40
		10	-60x8		150	4	0.60
	G-2 (2片)	11	1360	ϕ8	1360	2	2.72
		12	1360	ϕR5	1360	2	2.72
		13	180	ϕR5	180	18	3.24

材料用量表

钢材									
DB80-4	钢种	HRB335		CRB550	HPB235			Q235	总重量(kg)
	规格	Φ16	Φ6	ϕR5	ϕ8	ϕ10	ϕ14	-60x8	
	长度(m)	10.76	1.56	90.42	2.72	5.88	0.40	0.60	
	重量(kg)	16.98	0.35	13.92	1.07	3.63	0.48	2.26	38.69
混凝土									
	混凝土强度等级 C25			体积(m^3) 0.33				重量(t) 0.83	

注：表内钢材未包括M-1，M-1材料用量见第49页。

钢筋明细表

名称	骨架	编号	简图	规格(mm)	长度(mm)	数量	共长(m)
DB80-4S	W-1	1	780	ϕR5	780	32	24.96
		2	4780	ϕR5	4780	6	28.68
		3	780	Φ6	780	2	1.56
	G-1 (2片)	4	4780	Φ16	4780	2	9.56
		5	4780	ϕR5	4780	2	9.56
		6	230	ϕR5	230	52	11.96
		7	182 100 300	ϕ10	650	4	2.60
		8	100 300	ϕ10	820	4	3.28
		9	100	ϕ14	100	4	0.40
		10	-60x8		150	4	0.60
	G-2 (2片)	11	1360	ϕ8	1360	2	2.72
		12	1360	ϕR5	1360	2	2.72
		13	180	ϕR5	180	18	3.24

材料用量表

钢材									
DB80-4S	钢种	HRB335		CRB550	HPB235			Q235	总重量(kg)
	规格	Φ16	Φ6	ϕR5	ϕ8	ϕ10	ϕ14	-60x8	
	长度(m)	9.56	1.56	81.12	2.72	5.88	0.40	0.60	
	重量(kg)	15.09	0.35	12.49	1.08	3.63	0.48	2.26	35.37
混凝土									
	混凝土强度等级 C25			体积(m^3) 0.30				重量(t) 0.75	

注：表内钢材未包括M-1，M-1材料用量见第49页。

DB80-4、4S 材料表								图集号	04G337
审核	刘增乾		校对	刘轶群		设计	卜淑英	页	22

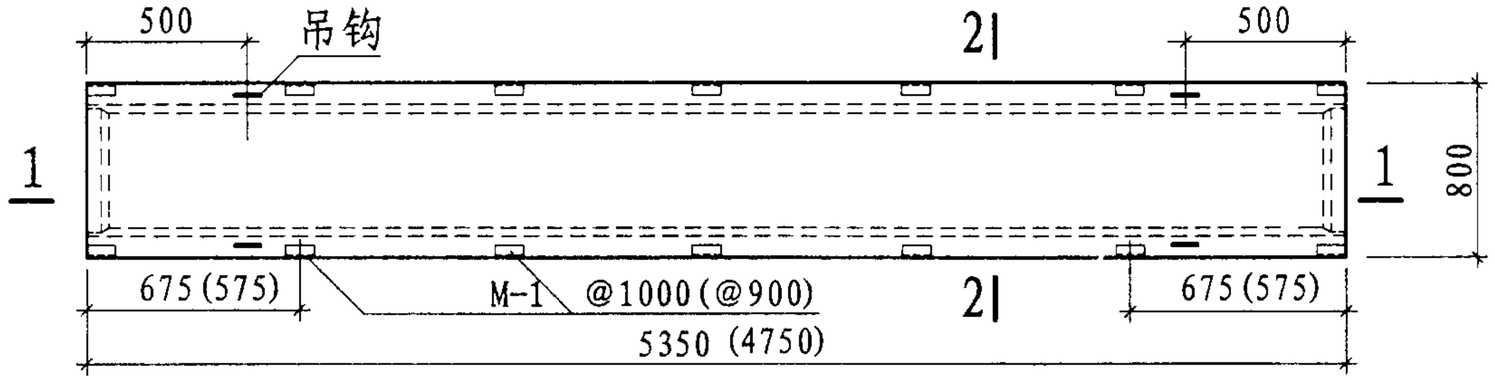

DB80-5、5S

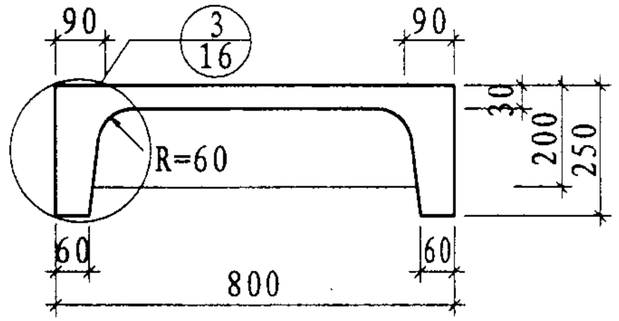

2-2

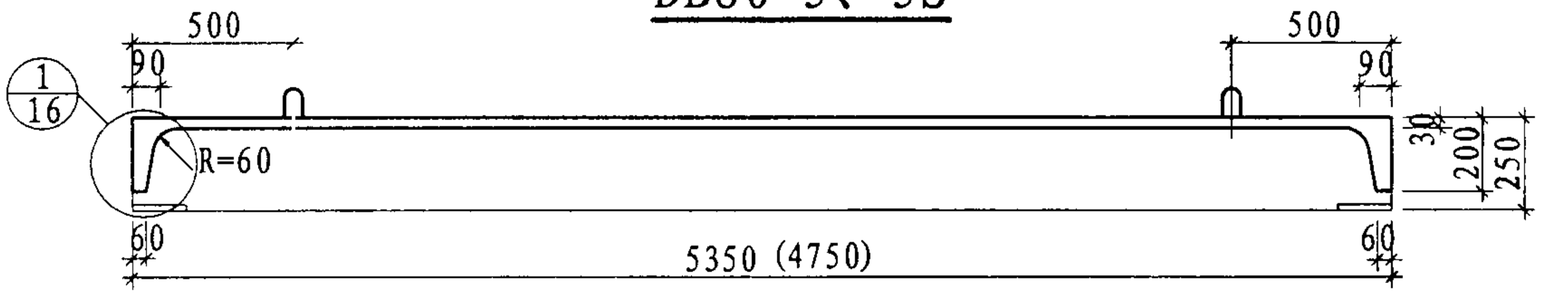

1-1

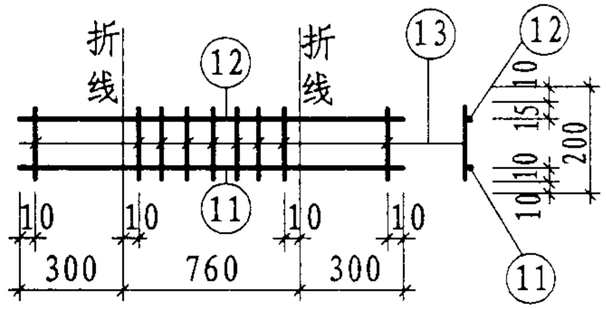

G-2

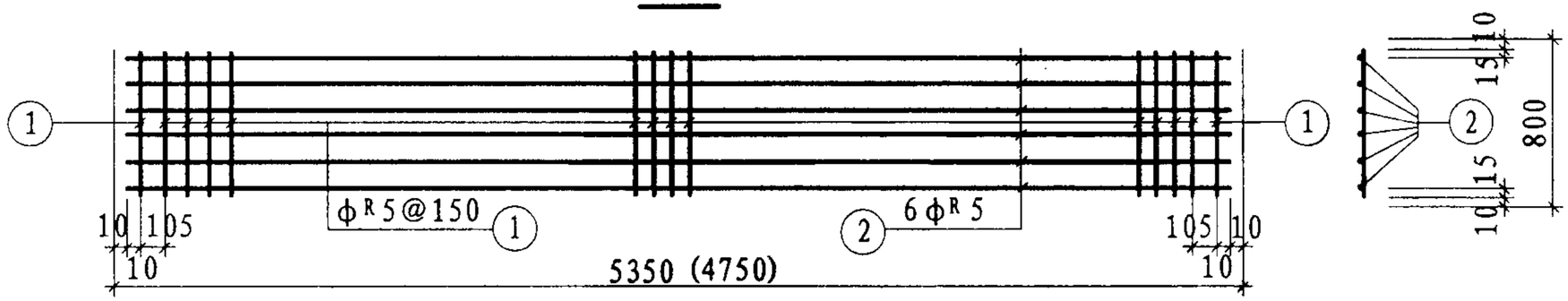

W-1

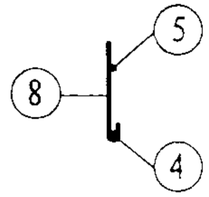

a-a

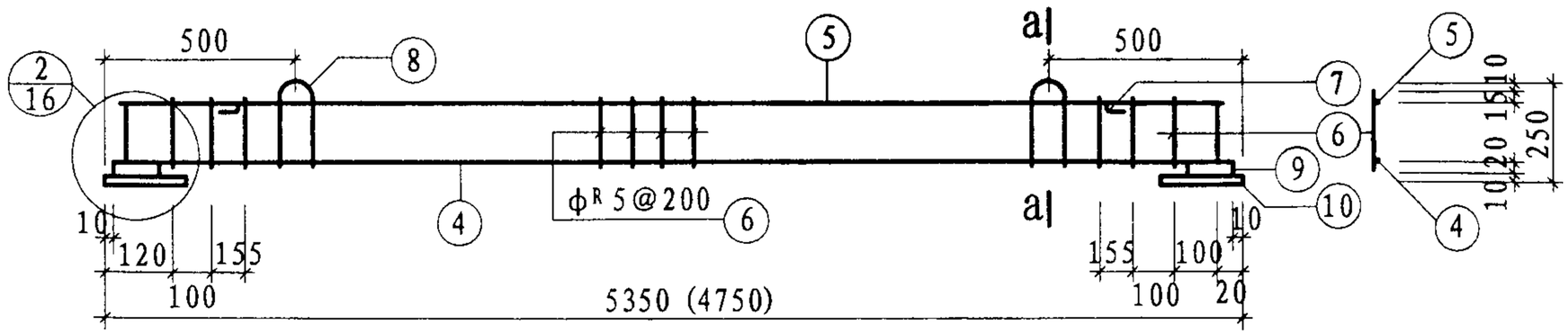

G-1

注:

1. 材料表见第24页。
2. M-1详图见第47页。
3. 括号内数字用于DB80-5S。

DB80-5、5S模板及钢筋图								图集号	04G337
审核	刘增乾		校对	刘轶群		设计	卜淑英	页	23

钢筋明细表

名称	骨架	编号	简图	规格(mm)	长度(mm)	数量	共长(m)
DB80-5	W-1	1	780	ϕR5	780	37	28.86
		2	5330	ϕR5	5330	6	31.98
		3					
	G-1 (2片)	4	5330	ϕ16	5330	2	10.66
		5	5330	ϕR5	5330	2	10.66
		6	230	ϕR5	230	56	12.88
		7	182 100 300	ϕ10	650	4	2.60
		8	100 300	ϕ10	820	4	3.28
		9	100	ϕ14	100	4	0.40
		10	-60x8		150	4	0.60
	G-2 (2片)	11	1360	ϕ8	1360	2	2.72
		12	1360	ϕR5	1360	2	2.72
		13	180	ϕR5	180	18	3.24

材料用量表

钢材								
DB80-5	钢种	HRB335		CRB550	HPB235			Q235	总重量(kg)
	规格	ϕ16		ϕR5	ϕ8	ϕ10	ϕ14	-60x8	
	长度(m)	10.66		90.34	2.72	5.88	0.40	0.60	
	重量(kg)	16.82		13.91	1.08	3.63	0.48	2.26	38.17
	混凝土								
	混凝土强度等级 C25		体积(m^3) 0.33			重量(t) 0.83			

注：表内钢材未包括M-1，M-1材料用量见第49页。

钢筋明细表

名称	骨架	编号	简图	规格(mm)	长度(mm)	数量	共长(m)
DB80-5S	W-1	1	780	ϕR5	780	33	25.74
		2	4730	ϕR5	4730	6	28.38
		3					
	G-1 (2片)	4	4730	ϕ16	4730	2	9.46
		5	4730	ϕR5	4730	2	9.46
		6	230	ϕR5	230	50	11.50
		7	182 100 300	ϕ10	650	4	2.60
		8	100 300	ϕ10	820	4	3.28
		9	100	ϕ14	100	4	0.40
		10	-60x8		150	4	0.60
	G-2 (2片)	11	1360	ϕ8	1360	2	2.72
		12	1360	ϕR5	1360	2	2.72
		13	180	ϕR5	180	18	3.24

材料用量表

钢材									
DB80-5	钢种	HRB335		CRB550	HPB235			Q235	总重量(kg)
	规格	ϕ16		ϕR5	ϕ8	ϕ10	ϕ14	-60x8	
	长度(m)	9.46		81.04	2.72	5.92	0.40	0.60	
	重量(kg)	14.93		12.48	1.07	3.65	0.48	2.26	34.85
	混凝土								
	混凝土强度等级 C25		体积(m^3) 0.30			重量(t) 0.75			

注：表内钢材未包括M-1，M-1材料用量见第49页。

DB80-5、5S 材料表								图集号	04G337
审核	刘增乾		校对	刘轶群		设计	卜淑英	页	24

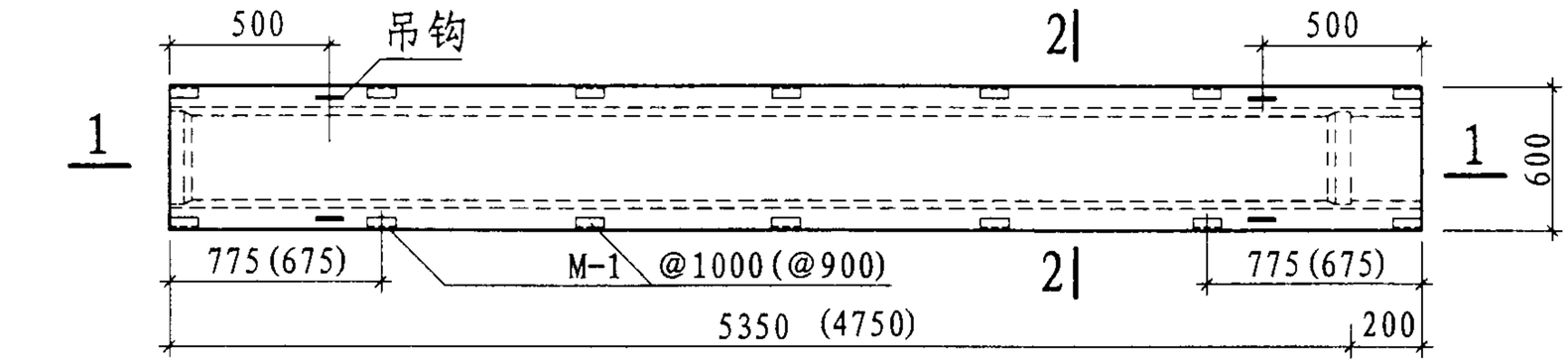

DB60-1、1S

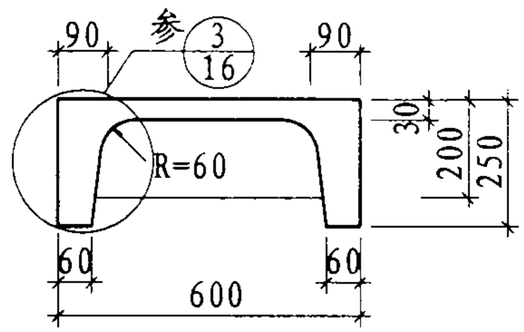

2-2

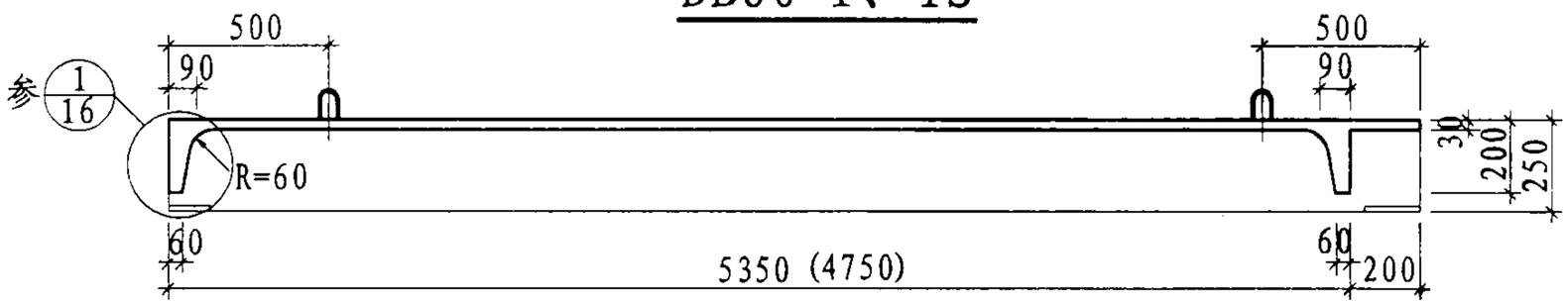

1-1

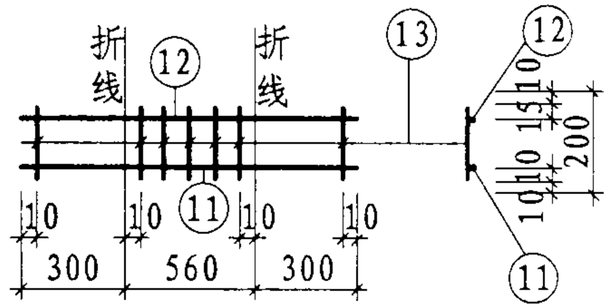

G-6

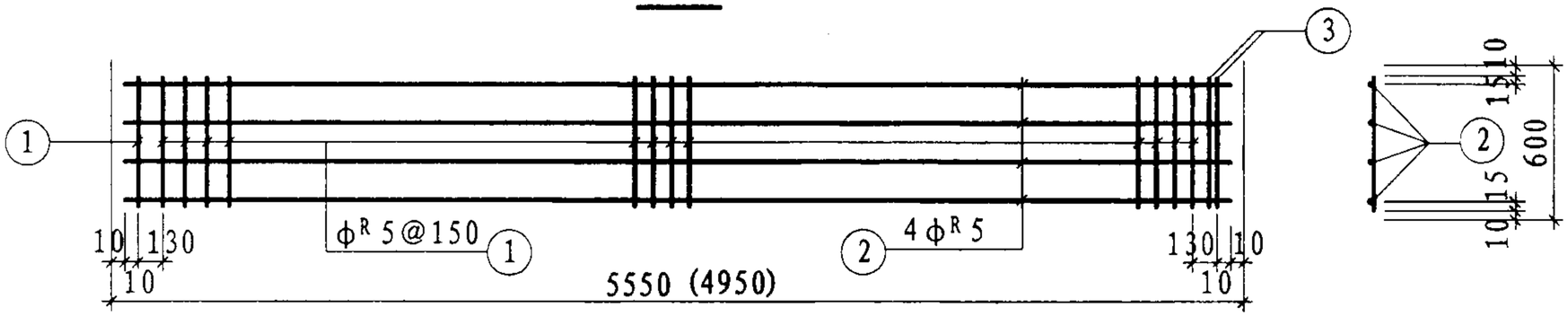

W-2

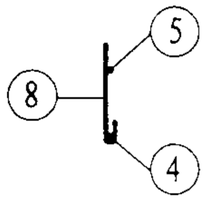

a-a

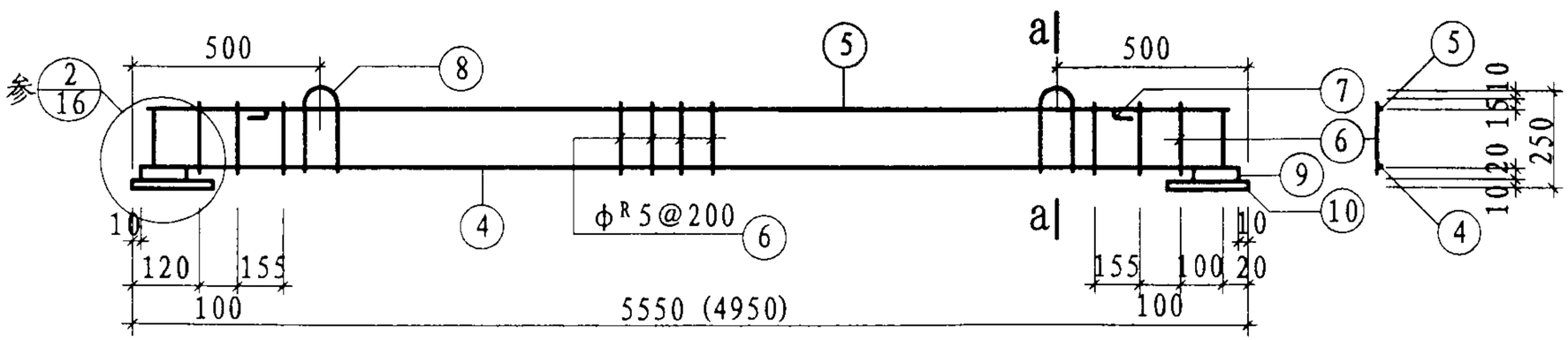

G-3

注:

1. 材料表见第26页。
2. M-1详图见第47页。
3. 括号内数字用于DB60-1S。

DB60-1、1S模板及钢筋图								图集号	04G337
审核	刘增乾		校对	刘轶群		设计	卜淑英	页	25

以上内容仅为本文档的试下载部分，为可阅读页数的一半内容。如要下载或阅读全文，请访问：https://d.book118.com/417154053143006130