# 无菌隔膜阀

隔膜阀>>手动隔膜阀>>手动隔膜阀




| | |
|---|---|
| 产品名称： | 手动隔膜阀 |
| 产品型号： | G46F |
| 产品口径： | DN25～100 |
| 产品压力： | 0.6-6.4MPa |
| 产品材质： | 铸钢、不锈钢、合金钢等 |
| 产品概括： | 生产标准：国家标准 GB、机械标准 JB、化工标准HG、美标API、ANSI、德标DIN、日本JIS、JPI、英标 BS 生产。阀体材质：铜、铸铁、铸钢、碳钢、WCB、WC6、WC9、20#、25#、锻钢、A105、F11、F22、不锈钢、304、304L、316、316L、铬钼钢、低温钢、钛合金钢等。工作压力1.0Mpa-50.0Mpa。工作温度：-196℃-650℃。连接方式：内螺纹、外螺纹、法兰、焊接、对焊、承插焊、卡套、卡箍。驱动方式：手动、气动、液动、电动。 |
| | |

## 产品详细信息

**手动隔膜阀概况：**

手动直通隔膜阀是我厂采用国外同类产品标准自行研制生产的。其特点是采用无填料函的结构，节流元件为弹性隔膜，可以做到阀关闭时无泄漏，适用于允许污染及危险禁区的场合。由于流路平滑，流阻小，具有极大的流通能力，极其适用于高浓度粗纤维和带有较多悬浮颗粒的介质，隔膜和阀体衬里材料均系耐腐蚀材料制造，具有优越的防腐蚀性能。

**手动隔膜阀基本参数表：**

| 公称通径 | | 25 | 32 | 40 | 50 | 65 | 80 | 100 |
|---|---|---|---|---|---|---|---|---|
| 公称压力 | | 16 | 16 | 16 | 16 | 16 | 16 | 16 |
| 额定流 | 无衬里 | 36.6 | 44 | 52.5 | 95 | 133 | 272 | 372 |

| | | | | | | | | |
|---|---|---|---|---|---|---|---|---|
| 量系数 | 带衬里 | 18.5 | 23 | 36 | 72 | 111 | 242 | 340 |
| 额定行程mm | | 24 | 24 | 24 | 36 | 48 | 58 | 65 |






---

一、概述：

电磁阀脉冲阀（亦称隔膜阀）是脉冲袋式除尘器清灰喷吹系统的压缩空气“开关”。受脉冲喷吹控制仪输出信号的控制，对滤袋逐排（室）喷吹清灰，使除尘器压力保持在设定的范围之内，以保证除尘器的处理能力和除尘效率。DMF-Z 型电磁脉冲阀为直角型阀，其进出口之间的夹角为90℃，它适合于隼气筒与除尘器喷吹管和安装连接。气流畅通，能提供符合要求的清灰气脉中。

**型号说明**

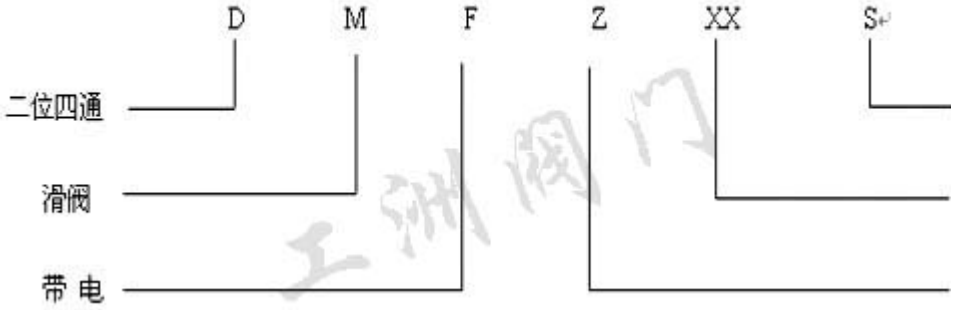


**二、技术指标：**

1、工作压力：0.4~0.6MPa

2、工作介质：清洁空

3、电压：DC24V

4、电流：0.8A

5、使用环境：1温度-10~55℃ 2空气的相对湿度不超过85%

6、膜片寿命：喷吹100万或三年

**三、工作原理：**

膜片把电磁脉冲阀分成前、后二个气室，当接通压缩空气通过节流孔进入后天室，此时后气室压力将膜片紧贴阀的输出口，电磁脉冲阀处于“关闭”状态。脉冲喷吹控制仪电信号消失，电磁脉冲阀衔铁复位，后气室放气孔关闭，后气室压力升高使膜片紧贴阀出口，电磁脉冲阀又处于“关闭”状态。

**四、DMF-Z　电磁隔膜阀外形尺寸：**

| 型号 | 接口 | | 宽度 | A | B | C | D | 重量（G） |
|---|---|---|---|---|---|---|---|---|
| | 公制连接螺纹 | | | | | | | |
| DFM-Z-20 | 20mm | G3/4″ | 80 | 88 | 128 | 48 | 20 | 650 |
| DFM-Z-25 | 25mm | G1″ | 96 | 108 | 136 | 60 | 23 | 780 |
| DFM-Z-40 | 40mm | G2 1/2″ | 112 | 131 | 148 | 75 | 32 | 1120 |
| DFM-Z-40S | 40mm | G2 1/2″ | 112 | 131 | 180 | 75 | 32 | 1135 |
| DFM-Z-50S | 50mm | G2″ | 160 | 180 | 206 | 100 | 43 | 2320 |

| | | | | | | | | |
|---|---|---|---|---|---|---|---|---|
| DFM-Z-62S | 62mm | G2 1/2″ | 188 | 204 | 226 | 110 | 49 | 4110 |
| DFM-Z-76S | 76mm | G3″ | 200 | 220 | 250 | 120 | 66 | 4350 |

**订货须知：**

一、①DMF-Z 电磁隔膜阀产品名称与型号②DMF-Z 电磁隔膜阀口径③DMF-Z 电磁隔膜阀是否带附件二、若已经由设计单位选定公司的 DMF-Z 电磁隔膜阀型号，请按DMF-Z 电磁隔膜阀型号

三、当使用的场合非常重要或环境比较复杂时,请您尽量提供设计图纸和详细参数，

**相关产品：**

蒸汽电磁阀

ZCF 四氟电磁阀

ZBSF 不锈钢电磁阀

不锈钢高压电磁阀

零压启动电磁阀

塑料电磁阀

电磁阀

MDFZ 直角式脉冲电磁阀

YC24D 二位四通电磁阀

二位五通电磁阀

ZDF 大口径电磁阀

ABS 工程塑料电磁阀

DDC 系列真空电磁阀

燃气电磁阀

ZCRB 紧急切断电磁阀

ZCB 高压电磁阀(德国技术)

不锈钢高温电磁阀




---

一、产品[电动隔膜阀]的详细资料：

产品名称：衬胶电动隔膜阀

产品特点：设计与制造：GB122239 结构长度：GB12221、JB1688 法兰连接尺寸：GB4216、JB78 G841W 无衬里电动隔膜阀,G941J 衬胶电动隔膜阀,电动隔膜阀

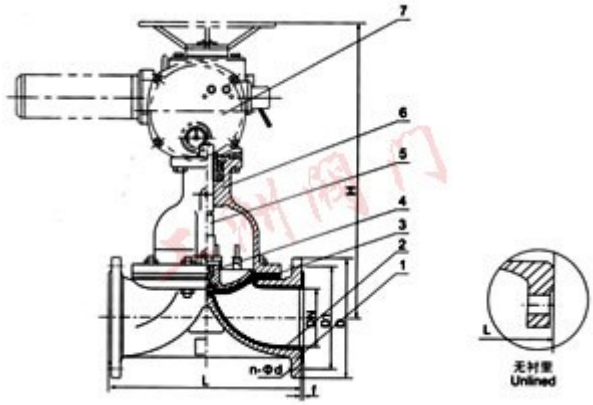


部件列表： 1、阀体 2、阀体衬里 3、隔膜 4、阀瓣 5、下阀杆 6、阀盖 7、气缸 8、活塞 9、气缸盖 10、上阀杆 11、手轮

**二、用途：**

用途：本阀专用于控制非腐蚀性或一般腐蚀性介质，阀体内腔表面无衬里或覆有可供选择的各种橡胶，适用于不同工作温度和流体管路。适用温度：≤85℃、≤100℃、 ≤120℃、≤150℃（按照衬里和隔膜材料）

压力等级：PN0.6、1.0、1.6

**三、材料：**

阀体：铸铁、球墨铸铁、碳钢、不锈钢

阀盖：铸铁、球墨铸铁、碳钢、不锈钢

衬里：无衬里、橡胶

隔膜：橡胶

阀瓣：铸铁、碳钢

阀杆：碳钢

电动装置：组合件

**四、测试：**

衬里层：电火花检测

试验与检验按GB/T13297标准

公称压力：PN（Mpa）阀体：PN×1.5

密封：PN×1.1

**五、电动衬氟隔膜阀主要尺寸及重量:**

| DN mm | 公称压力 MPa | 工作压力 MPa | L（mm） | D（mm） | D1（mm） | n-φd（mm） | f（mm） | h（mm） | 型号 | 输出力矩 | 启闭时间 | 质量 |
|---|---|---|---|---|---|---|---|---|---|---|---|---|
| 15 | | | 125 | 95 | 65 | 4-14 | 2 | - | - | - | - | - |
| 20 | | | 135 | 105 | 75 | 4-14 | 2 | - | - | - | - | - |
| 25 | | | 145 | 115 | 85 | 4-14 | 2 | 4445 | Z5-18/16 | 50 | 17 | 40 |
| 32 | | | 160 | 140 | 100 | 4-18 | 2 | 457 | Z5-18/16 | 50 | 20 | 42 |
| 40 | | | 180 | 150 | 110 | 4-18 | 3 | 466 | Z5-18/16 | 50 | 14 | 45 |
| 50 | | 0.6 | 210 | 165 | 125 | 4-18 | 3 | 480 | Z10-18/16 | 50 | 20 | 50 |
| 65 | | | 250 | 185 | 145 | 4-18 | 3 | 517 | Z10-18/16 | 150 | 28 | 60 |
| 80 | 0.6 | | 300 | 200 | 160 | 4-18 | 3 | 539 | Z10-36/25 | 100 | 16 | 70 |
| 100 | | | 350 | 220 | 180 | 8-18 | 3 | 576 | Z10-36/25 | 100 | 17 | 80 |
| 125 | | | 400 | 250 | 210 | 8-18 | 3 | 634 | Z15-18/25 | 150 | 32 | 104 |
| 150 | | | 460 | 285 | 240 | 8-22 | 3 | 660 | Z15-18/25 | 150 | 53 | 125 |
| 200 | | | 570 | 340 | 295 | 8-22 | 4 | 860 | Z20-18/25 | 200 | 53 | 180 |
| 250 | | 0.4 | 680 | 395 | 350 | 12-22 | 4 | - | Z20-18/25 | 200 | 53 | 280 |
| 300 | | | 790 | 445 | 400 | 12-22 | 4 | 1003 | Z20-18/25 | 300 | 45 | 434 |
| 350 | | | 900 | 505 | 460 | 16-22 | 4 | - | ZD30-36a | 300 | 45 | - |

| | | | | | | | | | | | | |
|---|---|---|---|---|---|---|---|---|---|---|---|---|
| 400 | | | 1000 | 565 | 515 | 16-25 | 4 | - | - | - | - | - |

**订货须知：**

一、①电动衬氟隔膜阀产品名称与型号②电动衬氟隔膜阀口径③电动衬氟隔膜阀是否带附件二、若已经由设计单位选定公司的电动衬氟隔膜阀型号，请按电动衬氟隔膜阀型号

三、当使用的场合非常重要或环境比较复杂时,请您尽量提供设计图纸和详细参数，

**相关产品：**

卫生级不锈钢隔膜阀

G6B41J-10型常闭式气动隔膜阀

G6B41J-10型常开气动隔膜阀

EG41型英标隔膜阀

英标气动常闭隔膜阀

英标气动隔膜阀

衬胶堰式隔膜阀

气动隔膜阀

英标气动常开型隔膜阀

不锈钢衬胶隔膜阀

隔膜阀>>电动隔膜阀>>电动衬胶隔膜阀




| | |
|---|---|
| 产品名称： | 电动衬胶隔膜阀 |
| 产品型号： | G941J |
| 产品口径： | DN15-400 |
| 产品压力： | 0.6-6.4MPa |
| 产品材质： | 铸钢、不锈钢、合金钢等 |
| 产品概括： | 生产标准：国家标准 GB、机械标准 JB、化工标准HG、美标API、ANSI、德标DIN、日本JIS、JPI、英标 BS 生产。阀体材质：铜、铸铁、铸钢、碳钢、WCB、WC6、WC9、20#、25#、锻钢、A105、F11、F22、不锈钢、304、304L、316、316L、铬钼钢、低温钢、钛合金钢等。工作压力1.0Mpa-50.0Mpa。工作温度：-196℃-650℃。连接方式：内螺纹、外螺纹、法兰、焊接、对焊、承插焊、卡套、卡箍。驱动方式：手动、气动、液动、电动。 |
| | |

## 产品详细信息

**电动衬胶隔膜阀特点：**

设计与制造：GB122239

结构长度：GB12221、JB1688

法兰连接尺寸：GB4216、JB78G841W

零部件列表：1、阀体2、阀体衬里3、隔膜4、阀瓣5、下阀杆6、阀盖7、气缸8、活塞9、气缸盖10、上阀杆11、手轮

**电动衬胶隔膜阀用途：**

电动衬胶隔膜阀用途：电动衬胶隔膜阀专用于控制非腐蚀性或一般腐蚀性介质，阀体内腔表面无衬里或覆有可供选择的各种橡胶，适用于不同工作温度和流体管路。适用温度：≤85℃、≤100℃、≤120℃、≤150℃（按照衬里和隔膜材料）

压力等级：PN0.6、1.0、1.6

**电动衬胶隔膜阀材料：**

阀体：铸铁、球墨铸铁、碳钢、不锈钢

阀盖：铸铁、球墨铸铁、碳钢、不锈钢

衬里：无衬里、橡胶

隔膜：橡胶

阀瓣：铸铁、碳钢

阀杆：碳钢

电动装置：组合件

**电动衬胶隔膜阀测试：**

衬里层：电火花检测

试验与检验按GB/T13297标准

公称压力：PN（Mpa）阀体：PN×1.5

密封：PN×1.1

**电动衬胶隔膜阀主要尺寸及重量：**

| DN mm | 公称压力 MPa | 工作压力 MPa | L（mm） | D（mm） | D1（mm） | n-Φd（mm） | f（mm） | h（mm） | 型号 | 输出力矩 | 启闭时间 | 质量 |
|---|---|---|---|---|---|---|---|---|---|---|---|---|
| 15 | | | 125 | 95 | 65 | 4-14 | 2 | - | - | - | - | - |
| 20 | | | 135 | 105 | 75 | 4-14 | 2 | - | - | - | - | - |
| 25 | | | 145 | 115 | 85 | 4-14 | 2 | 4445 | Z5-18/16 | 50 | 17 | 40 |
| 32 | | | 160 | 140 | 100 | 4-18 | 2 | 457 | Z5-18/16 | 50 | 20 | 42 |
| 40 | | | 180 | 150 | 110 | 4-18 | 3 | 466 | Z5-18/16 | 50 | 14 | 45 |
| 50 | | 0.6 | 210 | 165 | 125 | 4-18 | 3 | 480 | Z10-18/16 | 50 | 20 | 50 |
| 65 | 0.6 | | 250 | 185 | 145 | 4-18 | 3 | 517 | Z10-18/16 | 150 | 28 | 60 |
| 80 | | | 300 | 200 | 160 | 4-18 | 3 | 539 | Z10-36/25 | 100 | 16 | 70 |
| 100 | | | 350 | 220 | 180 | 8-18 | 3 | 576 | Z10-36/25 | 100 | 17 | 80 |
| 125 | | | 400 | 250 | 210 | 8-18 | 3 | 634 | Z15-18/25 | 150 | 32 | 104 |
| 150 | | | 460 | 285 | 240 | 8-22 | 3 | 660 | Z15-18/25 | 150 | 53 | 125 |
| 200 | | 0.4 | 570 | 340 | 295 | 8-22 | 4 | 860 | Z20-18/25 | 200 | 53 | 180 |
| 25 | | | 68 | 395 | 350 | 12- | 4 | - | Z20- | 200 | 53 | 280 |

| | | | | | | | | | | | | |
|---|---|---|---|---|---|---|---|---|---|---|---|---|
| 0 | | | 0 | | | 22 | | | 18/25 | | | |
| 300 | | | 790 | 445 | 400 | 12-22 | 4 | 1003 | Z20-18/25 | 300 | 45 | 434 |
| 350 | | | 900 | 505 | 460 | 16-22 | 4 | - | ZD30-36a | 300 | 45 | - |
| 400 | | | 1000 | 565 | 515 | 16-25 | 4 | - | - | - | - | - |






---

一、产品[电动隔膜阀]的详细资料：

产品型号：EG941J

产品名称：衬胶电动隔膜阀

产品特点：设计与制造：BS5156 结构长度：BS5156 法兰连接尺寸：BS4504、DIN2532、JIS B2212、ANSI B16.1、ISO2004 EG941W 无衬里电动隔膜阀,EG941J 衬胶电动隔膜阀,电动隔膜阀。

部件列表：1．阀体 2．阀体衬里 3．隔膜 4．阀瓣 5．阀杆 6．阀盖 7、电动头

以上内容仅为本文档的试下载部分，为可阅读页数的一半内容。如要下载或阅读全文，请访问：https://d.book118.com/425210113002011041