# 国家电网招聘考试人力资源类(习题卷1)

**第1部分：单项选择题，共157题，每题只有一个正确答案,多选或少选均不得分。**

1.[单选题]周期T=1S、频率f＝1Hz的正弦波是（ ）
A)4cos314t
B)6sin（5t+17°）
C)4cos2πt
答案:C
解析:

2.[单选题]已知某电路的电源频率f=50Hz，复阻抗2=60∠30° Ω，若用RL串联电路来等效，则电路等效元件的参数为（ ）。
A)R=51.96Ω，L=0.6H
B)R=30Ω，L=51.95H
C)R=51.96Ω，L=0.096H
D)R=30Ω，L=0.6H
答案:C
解析:

3.[单选题]图（b）所示的是梁的某截面C的弯矩MC的影响线，单位为m。在图（a）所示移动荷载作用下，MC的最大值为（ ）。

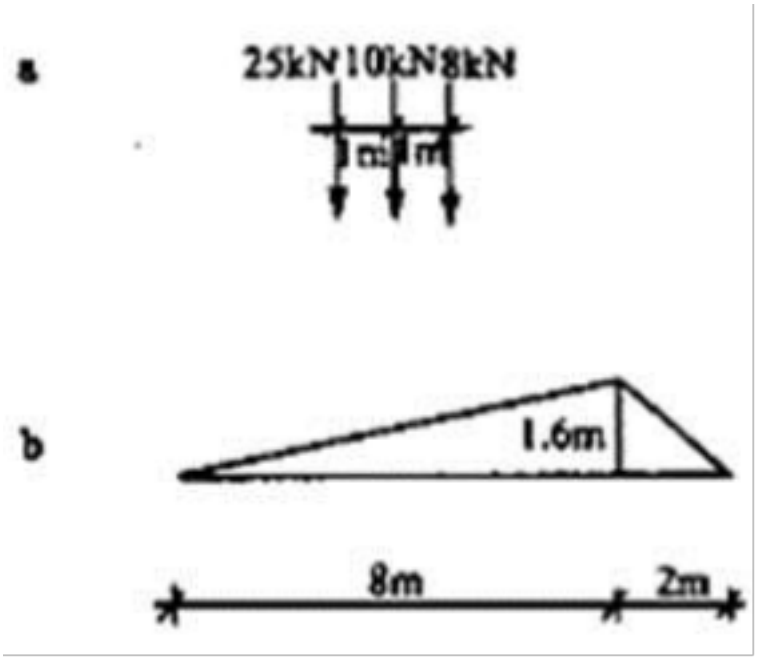


A)48.0kN·m
B)53.6kN·m
C)56.8kN·m
D)57.4kN·m
答案:D
解析:如图所示，机动法做结构的影响线，断开C点，添加一个铰，添加一对正弯矩，由形状可知，当10kN的力作用在影响线最大值位置时，Mc最大，最大值为：25×1.4+10×1.6+8×0.8=57.4kN·m。

4.[单选题]（ ）是进行绩效考评的基础，也是绩效管理的关键。

A)定义绩效
B)岗位分析
C)企业战略
D)企业文化
答案:A
解析:定义绩效即界定绩效的具体维度及各维度的内容和权重，让各层次的员工都明确自己努力的目标。这是进行绩效考评的基础，也是绩效管理的关键。

5.[单选题]由立法机关或其他任免机关经过考察而直接任命产生行政领导者的制度是（ ）。
A)委任制
B)考任制
C)选任制
D)聘任制
答案:A
解析:委任制，亦称任命制，是按照有关法律规定，经组织考察由有人事任命权的机关或个人通过决定或命令委任产生行政领导者的方式。它是当代各国政府普遍采用的人事任用方式。

6.[单选题]研究如何利用样本数据来推断总体特征的统计学方法是（ ）。
A)描述统计
B)推断统计
C)理论统计
D)应用统计
答案:B
解析:

7.[单选题]组织是管理的重要职能，组织结构与很多因素有关，下述说法有误的是（ ）。
A)主管人员有较强的工作能力，管理幅度可以放宽
B)组织中一个下级只能服从一个上级的领导
C)规模越大，经营管理越复杂越困难，越应将单位划小，实行分权管理
D)如果一个组织很容易获得信息，迅速正确地做出决策，并能很快地送到各个部门，则可采用较为分权的形式
答案:D
解析:D项，如果一个组织很容易获得信息，迅速正确地做出决策，并能很快地送到各个部门，则应采用较为集权的形式。故本题选D。

8.[单选题]首先将权力划分为职务权力和个人权力的是（ ）。
A)泰勒
B)法约尔
C)韦伯
D)罗素
答案:B
解析:法约尔认为，权力即“下达命令的权利和强迫别人服从的力量”。权力可区分为管理人员的职务权力和个人权力。职务权力是由职位产生的；个人权力是指由担任职务者的个性、经验、道德品质以及能使下属努力工作的其他个人特性而产生的权力。个人权力是职务权力不可缺少的条件。

9.[单选题]主管人员应遵循控制关键点原理，是因为（ ）。
A)注重每一个细节通常是浪费和没有必要的
B)关键点都是例外情况
C)关键点容易出问题
D)计划是根据关键点制定的
答案:A
解析:控制关键点原理是控制工作的一条重要原理。这条原理可表述为：为了进行有效的控制，需要特别注意在根据各

种计划来衡量工作成效时有关键意义的那些因素。对一个主管人员来说，随时注意计划执行情况的每一个细节，通常是浪费时间精力和没有必要的。他们应当也只能够将注意力集中于计划执行中的一些主要影响因素上。事实上，控制住了关键点，也就控制住了全局。控制工作效率的要求，则从另一方面强调了控制关键点原理的重要性。

10.[单选题]域名服务DNS的主要功能为：
A)通过请求及回答获取主机和网络相关信息
B)查询主机的MAC地址
C)为主机自动命名
D)合理分配IP地址
答案:A
解析:提示：DNS就是将各个网页的IP地址转换成人们常见的网址。

11.[单选题]针对三相异步电动机起动的特点，采用Y-Δ换接起动可减小起动电流和起动转矩，下列中哪个说法是正确的？
A)Y连接的电动机采用Y-Δ换接起动，起动电流和起动转矩都是直接起动的1/3
B)Y连接的电动机采用Y-Δ换接起动，起动电流是直接起动的1/3，起动转矩是直接起动的

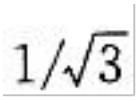

C)Δ连接的电动机采用Y-Δ换接起动，起动电流是直接起动的

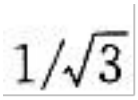

，起动转矩是直接起动的1/3
D)Δ连接的电动机采用Y-Δ换接起动，起动电流和起动转矩均是直接起动的1/3
答案:D
解析:提示：正常运行时为三角形接法的电动机，在启动时值暂时接成星形，电动机的电流将为正常接法启动电流的1/3。

12.[单选题]设A为可逆的实对称矩阵,则二次型XtAX与XTAˆ-1X().
A)规范形与标准形都不一定相同
B)规范形相同但标准形不一定相同
C)标准形相同但规范形不一定相同
D)规范形和标准形都相同
答案:B
解析:

因为A与$A^{-1}$合同，所以$X^TAX$与$X^TA^{-1}X$规范形相同，但标准形不一定相同，即使是同一个二次型也有多种标准形，选(B).

13.[单选题]组织行为学家戴维斯对组织中的非正式沟通的研究表明，最普通的非正式沟通形式是（ ）
A)集束式
B)流言式
C)偶然式
D)链式
答案:A
解析:

14.[单选题]目前一般计算机系统的工作原理是( )。
A)程序设计
B)二进制
C)存储程序和程序控制

D)结构化
答案:C
解析:世界上第一台计算机基于冯·诺依曼原理，其基本思想是：存储程序和程序控制。存储程序是指人们必须事先把计算机的执行步骤序列(即程序)及运行中所需的数据，通过一定方式输入并存储在计算机的存储器中。程序控制是指计算机运行时能自动地逐一取出程序中一条条指令，加以分析并执行规定的操作。到目前为止，其基本工作原理仍然没有改变。

15.[单选题]以下为样本统计量的是（ ）。
A)总体平均数
B)总体方差
C)总体比例
D)样本平均数
答案:D
解析:

16.[单选题]实时操作系统必须考虑的是( )。
A)高效率
B)及时响应和高可靠性、安全性
C)有很强的交互会话功能
D)可移植性和使用方便
答案:B
解析:

17.[单选题]下列不属于学习与成长指标的是（ ）。
A)员工流动率
B)新产品数量
C)管理水平
D)设计能力
答案:D
解析:设计能力属于内部流程指标。

18.[单选题]计算机网络的广泛应用的最大好处是( )。
A)存储容量增大
B)计算机运行速度加快
C)节省人力
D)实现资源共享
答案:D
解析:

19.[单选题]美国学者弗雷德·卢森斯和他的合作者通过研究发现，有效的管理者（用工作成绩的数量和质量以及下级对其满意和承诺的程度作为标志）所关注的工作重点，对有效的管理者而言，（ ）的相对贡献最大。
A)人格魅力
B)信息沟通
C)社交联络
D)实干业绩
答案:B
解析:

20.[单选题]以下不属于观察法缺点的是（ ）。
A)调查者往往只能观察到被调查者的表面行为，难以把握其心理变化
B)为取得理想的结果，需要长时间观察

C)有时被调查者会觉察，引起误解
D)被调查者易受他人影响
答案:D
解析:观察法是指调查者通过到现场观察被调查者的言语和行为，从而采集相关信息的方法。这种方法的缺点是：调查者往往只能观察到被调查者的表面行为，难以把握其心理变化，了解其思想，因此需要较长时间的观察；但时间延长，费用也会随之增加；调查面窄；有时会被调查者觉察，引起误解。

21.[单选题]需要层次理论的代表人物是（ ）
A)马斯洛
B)赫兹伯格
C)亚当斯
D)斯金纳
答案:A
解析:

22.[单选题]小样本情况下，当总体服从正态分布，总体方差已知时，总体均值检验的统计量为（ ）。

A $z=\frac{\bar{x}-\mu_0}{\sigma/\sqrt{n}}$

B $t=\frac{\bar{x}-\mu_0}{s/\sqrt{n}}$

C $z=\frac{p-\pi_0}{\sqrt{\frac{\pi_0(1-\pi_0)}{n}}}$

D $z=\frac{\bar{x}-\mu_0}{s/\sqrt{n}}$

A)A
B)B
C)C
D)D
答案:A
解析:

23.[单选题]寻求信息，使其能够了解组只内外环境的变化，找出问题和机会是（ ）角色。
A)监听者
B)联络者
C)企业家
D)传播者
答案:C
解析:

24.[单选题]指导人们行为的准则是（ ）
A)世界观

B)人生观
C)价值观
D)态度
答案:C
解析:

25.[单选题]设X为随机变量,E(X)=μ,D(X)=σ^2,则对任意常数C有().

A $E[(X-C)^2]=E[(X-M)^2]$

B $E[(X-C)^2]\geq E[(X-M)^2]$

C $E[(X-C)^2]=E(X^2)-C^2$

D $E[(X-C)^2]<E[(X-M)^2]$

A)A
B)B
C)C
D)D
答案:B
解析:

$E[(X-C)^2]-E[(X-\mu)^2]=[E(X^2)-2CE(X)+C^2]-[E(X^2)-2\mu E(X)+\mu^2]=C^2+2E(X)[E(X)-C]-[E(X)]^2=[C-E(X)]^2\geq 0$，选(B).

26.[单选题]平衡计分卡以（ ）的战略为基础，并将各种衡量方法整合为一个有机的整体。
A)企业
B)部门
C)班组
D)岗位
答案:A
解析:平衡计分卡以企业的战略为基础，并将各种衡量方法整合为一个有机的整体。

27.[单选题]在等直梁平面弯曲的挠曲线上，曲率最大值发生在下面哪项的截面上？
A)挠度最大
B)转角最大
C)弯矩最大
D)剪力最大
答案:C
解析:提示：根据公式梁的弯曲曲率

$$\frac{1}{\rho}=\frac{M}{EI}$$

与弯矩成正比，故曲率的最大值发生在弯矩最大的截面上。

28.[单选题]绩效管理系统设计包括绩效管理程序的设计与下列哪一项？（ ）

A)绩效管理目标的设计
B)绩效管理方法的设计
C)绩效管理制度的设计
D)绩效管理内容的设计
答案:C
解析:绩效管理系统的设计包括绩效管理制度的设计与绩效管理程序的设计两个部分。绩效管理制度设计应当充分体现企业的价值观和经营理念，以及人力资源管理发展战略和策略的要求；绩效管理程序设计应当从程序、步骤和方法上，切实保障企业绩效管理制度得到有效贯彻和实施。因此，本题应该选C。

29.[单选题]在委托代理关系中，代理人可以保证不采取损害委托人利益的行动，或者承诺如果采取了损害委托人利益行动时愿意给予委托人以经济赔偿，代理人为此所产生的资源支出称为（ ）。
A)履约成本
B)激励成本
C)监督成本
D)承诺成本
答案:D
解析:承诺成本是指在委托代理关系中，代理人可以保证不采取损害委托人利益的行动，或者承诺如果采取了损害委托人利益行动时愿意给予委托人以经济赔偿所产生的资源支出。它是委托代理成本的一种重要形式。所以选D。

30.[单选题]如果群体成员扮演维护角色的多，扮演任务角色的少，则称之为（ ）。
A)人际群体
B)任务群体
C)正式群体
D)非正式群体
答案:A
解析:

31.[单选题]三角高程测量中，高差计算公式危=Dtanａ+i-ｖ，式中ｖ的含义是( )。
A)仪器高
B)初算高程
C)觇标高(中丝读数)
D)尺间隔(中丝读数)
答案:C
解析:

32.[单选题]某员工在项目开展的过程中不断进行自我批评、信息反馈和调整，这反映了学习型组织（ ）的特点。
A)员工个人终身学习
B)全员学习
C)工作学习化
D)团队学习
答案:C
解析:工作学习化是把工作看成是学习过程，特别是对那些从未做过的工作。结合工作过程，通过自我批评、信息反馈和相互交流达到学习的目的。

33.[单选题]WWW的中文名称为：
A)因特网
B)环球信息网
C)综合服务数据网
D)电子数据交换
答案:B
解析:提示：WWW的中文名称是环球信息网。

34.[单选题]汪力是一民营企业的职员，他工作中经常接到来自上边的两个有时甚至相互冲突的命令。以下哪种说法指出了导致这一现象的最本质原因？（ ）
A)该公司在组织设计上采取了职能型结构
B)该公司在组织运作中出现了越级指挥问题
C)该公司的组织层次设计过多
D)该公司组织运行中有意或无意地违背了统一指挥原则
答案:D
解析:经常接到相互冲突的命令应该是该公司违背了统一指挥原则，多头管理造成的。

35.[单选题]（ ）需要由主管事先为各工作维度搜集可描述有效、平均和无效的工作行为，选择可区分员工的关键行为并赋值。
A)硬性分配法
B)排队法
C)行为定点量表法
D)关键事件法
答案:C
解析:行为定点量表法和关键事件法一样，也需要由主管事先为每一个工作维度搜集可以描述有效、平均和无效的工作行为，每一组行为可以用来评定一种工作或绩效的维度，如管理能力、人际交往能力等。选择确实可以区分员工的关键工作行为，并为每种行为赋值，就可以将有用的行为项目按照维度和赋值量的顺序整理排列，形成实用的评定量表，称为行为定点量表。

36.[单选题]提出强化理论的学者是（ ）A.B.
A)斯金纳
B)维克多·弗鲁姆
C)力曼·泊特
D)爱德华·劳勒
答案:A
解析:

37.[单选题]要实现单级运算电路的函数关系y＝a1x1＋a2x2＋a3x3，可以选用( )电路。(其中a1、a2和a3是常数，且均为负值)
A)同相求和电路
B)反相求和电路
C)加减运算电路
D)积分运算电路
答案:B
解析:反相求和电路：输出电压等于输入电压之和，输入信号从反相端输入，符合题中函数关系；同相求和电路：输出电压等于输入电压之和，输入信号从同相端输入；加减运算电路：输出电压等于输入电压之差；积分运算电路：输出电压和输入电压之间是反相积分关系。所以应选用反相求和电路来实现题中所示的函数关系。

38.[单选题]用DJ2和DJ6观测一测回的中误差分别为：A. ±2"、±6"

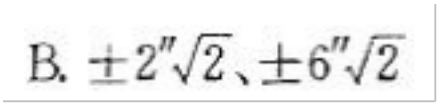


C. ±4"、±12" D. ±8''、±24"
A)A
B)B
C)C
D)D
答案:B

解析:提示：DJ2和DJ6分别表示水平方向测量一测回的方向中误差不超过±2"、±6"。

39.[单选题]数据库管理系统(DBMS)属于( )。
A)应用软件
B)编辑软件
C)会话软件
D)系统软件
答案:D
解析:

40.[单选题]在培训文化发展的（ ），应将“以组织需求为先导”作为原则。
A)萌芽阶段
B)发展阶段
C)确立阶段
D)成熟阶段
答案:A
解析:培训文化的发展过程中的萌芽阶段，培训部门属于人力资源管理部门的一个组成部分，它与各单位的沟通要通过人力资源主管人员完成。此时将“组织需求为先导”作为原则，培训管理者只是扮演着实施者的角色，主要负责培训工作的组织与实施。

41.[单选题]建立合理有效的下列哪项是企业完成计划任务的关键？（ ）
A)计划体系
B)决策体系
C)营销体系
D)目标体系
答案:D
解析:设定目标是实施目标管理的起点，也是目标管理的重要内容。企业的经营管理目标，就是在一定时期企业生产经营活动所追求的预期成果或期望值。建立合理有效的目标体系或目标网络是企业完成计划任务的关键。因此，本题应该选D。

42.[单选题]若在一个非零无符号二进制整数的右边加两个零形成一个新的数，则新数的值是原数值的( )。
A)四倍
B)二倍
C)四分之一
D)二分之一
答案:A
解析:可用非零无符号二进制整数1，1右边加两个零形成一个新的二进制数100，新数的值是原数值的4倍。

43.[单选题]如图所示，（a）、（b）三铰拱的支座（ ）。

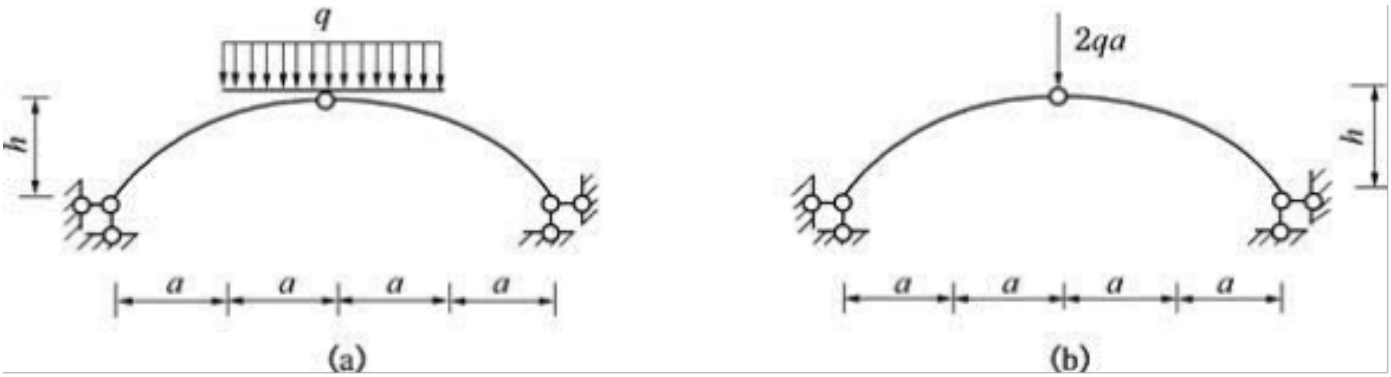


A)竖向反力相同，水平反力不同
B)竖向反力不同，水平反力相同

C)竖向反力相同，水平反力相同
D)竖向反力不同，水平反力不同
答案:A
解析:根据结构的对称性和竖直方向受力平衡可知，两三铰拱的竖向支座反力是相同的。然而由于荷载分布的不同，两拱对应简支梁的中间截面弯矩

$M^0_C$

不相同，所以由三铰拱的水平支座反力计算式

$H=M^0_C/h$

可知，两三铰拱的水平支座反力是不同的。

44.[单选题]决定引致消费的因素是（ ）。
A)自发消费
B)平均储蓄倾向
C)收入和边际消费倾向
D)收入
答案:C
解析:

45.[单选题]以法律共同体的长期实践为前提，以法律共同体的普通的法律确信为基础的是（ ）。
A)习惯法
B)判例法
C)法官法
D)成文法
答案:A
解析:习惯法是以法律共同体的长期实践（习惯）为前提，以法律共同体的普通的法律确信为基础。因此，本题应该选A。

46.[单选题]（ ）是未来的行动制定多种可供选择的方案，并决定采用某种方案的过程。
A)决策
B)决定
C)决议
D)计划
答案:A
解析:决策理论认为，决策是为了实现某一目的而从若干个可行方案中选择一个满意方案的分析判断过程。所以答案选A。

47.[单选题]按照第三强度理论，图示两种应力状态的危险程度是:

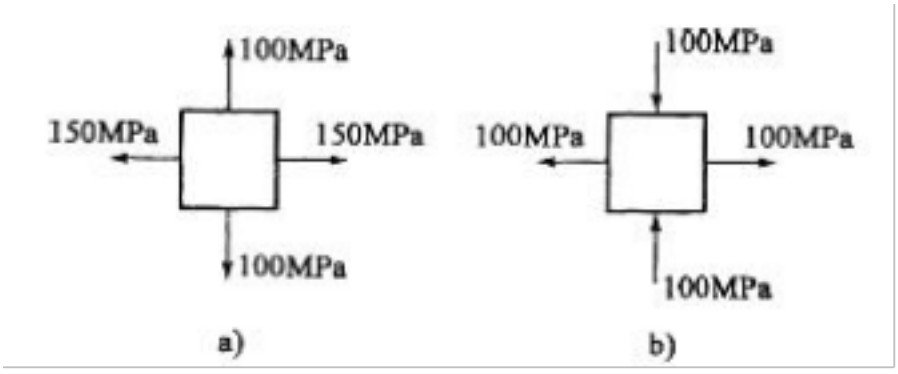

A)a)更危险
B)b)更危险
C)两者相同
D)无法判断
答案:B
解析:

提示:a)图中 $\sigma_{r3}=\sigma_1-\sigma_3=150-0=150\text{MPa}$;b)图中的 $\sigma_{r3}=\sigma_1-\sigma_3=100-(-100)=200\text{MPa}$。显然 b)图中的 $\sigma_{r3}$ 更大,更危险。

48.[单选题]某公司的财务管理软件属于()。
A)Windows操作系统的一部分
B)系统软件
C)编辑软件
D)应用软件
答案:D
解析:微机软件系统包括系统软件和应用软件两大部分。系统软件主要用于控制和管理计算机的硬件和软件资源。应用软件是面向某些特定应用问题而开发的软件。财务管理软件是面向财务系统应用而开发的软件，属于应用软件范畴。

49.[单选题]图示结构，由细长压杆组成，各杆的刚度均为EI，则P的临界值为：

A. $\frac{\pi^2 EI}{a^2}$　　B. $\frac{\sqrt{2}\pi^2 EI}{a^2}$　　C. $\frac{2\pi^2 EI}{a^2}$　　D. $\frac{2\sqrt{2}\pi^2 EI}{a^2}$

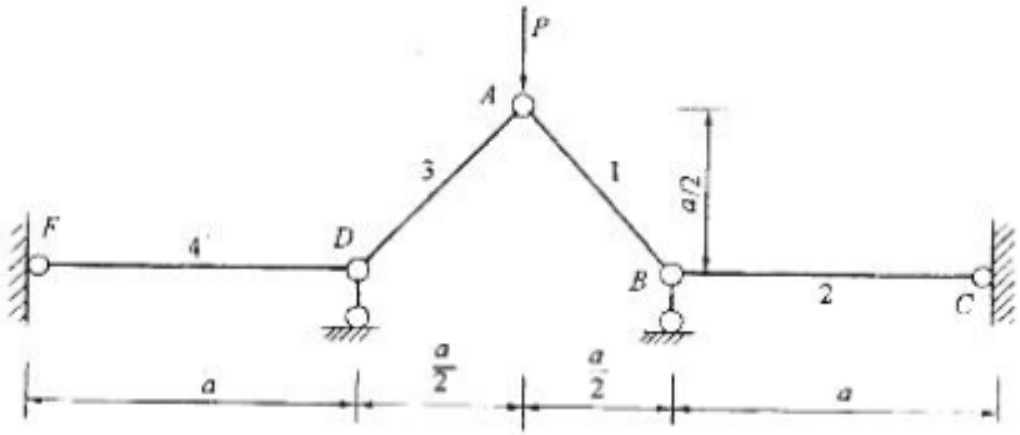


A)A
B)B
C)C
D)D
答案:C
解析:提示：由静力平衡可知两点的支座反力为P/2，方向向上。首先求出1、3杆的临界力Pcr1，由结点A的平衡求出[P]1的临界值；再求出2、4杆的临界力Pcr2，由结点B的平衡求出[P]2的临界值。比较两者取小的即可。

50.[单选题]正常情况下，员工每个月依照法定程序延长的工作时间不能超过（ ）。
A)34小时
B)36小时
C)38小时
D)40小时
答案:B
解析:即使依照法定程序延长工作时间，在正常情况下，每个月也不能超过36小时。因此，本题应该选B。

51.[单选题]沙盘推演可以考查被试者的（ ）。
A)统计能力
B)分析能力
C)理解能力
D)概括能力
答案:B
解析:通过沙盘推演，可以考察被试者的决策能力、计划能力、统筹能力、预测能力、分析能力、沟通能力、解决问题能力、团队合作能力等。

52.[单选题]如果某个厂商的一项经济活动对其他厂商产生有利影响，我们把这种行为称作（ ）。
A)生产的外部经济
B)消费的外部经济
C)生产的外部不经济
D)消费的外部不经济
答案:A
解析:

53.[单选题]在计算机系统的日常维护工作中，应当注意硬盘工作时不能：
A)大声喧哗
B)有强烈震动.
C)装入程序
D)有日光照射
答案:B
解析:提示：计算机系统的日常维护工作中，硬盘运行时应该尽量避免有强烈的震动，这是显而易见的。

54.[单选题]设f（x）有连续导数，则下列关系式中正确的是：

A. $\int f(x)\mathrm{d}x = f(x)$　　B. $\left[\int f(x)\mathrm{d}x\right]' = f(x)$

C. $\int f'(x)\mathrm{d}x = f(x)\mathrm{d}x$　　D. $\left[\int f(x)\mathrm{d}x\right]' = f(x)+c$

A)A
B)B
C)C
D)D
答案:B
解析:

提示：$\left[\int f(x)\mathrm{d}x\right]' = f(x)$。

55.[单选题]鼓励管理者将冲突维持在适当水平上以使组织敢于进行自我批评和不断创新并保持旺盛生命力的冲突观点是（ ）
A)传统观点
B)人际关系观点
C)相互作用观点
D)兼职者观点
答案:C
解析:

56.[单选题]关于管理的含义，下列词语中（ ）的表述不确切。
A)激励、约束
B)协调、沟通
C)放任、自由
D)理顺、调整
答案:C
解析:管理是指一定组织中的管理者通过实施计划、组织、人员配备、指挥与领导、控制等职能，合理配置有限资源、建立秩序、营造氛围，使别人同自己一起实现组织的既定目标的活动。C项的表述不确切。

57.[单选题]对超静定结构所选的任意基本结构上的力如何满足平衡条件？（ ）
A)仅在符合变形条件下才能
B)都能
C)仅在线弹性材料情况下才能
D)不一定都能
答案:B
解析:以力作为基本未知量，在自动满足平衡条件的基础上，将本结构写成用力表示位移的形式，满足变形协调条件，代入几何方程求解，这时最终方程是以力的形式表示的几何方程，这种分析方法称为力法。力法基本结构为静定结构，可受各种外力作用。

58.[单选题]关于发布广告，下列描述错误的是（ ）。
A)发布广告要注重广告媒体的选择和广告内容的设计
B)有广泛的宣传效果，可以展示单位实力
C)广告是内部招募最常用的方法之一
D)工作空缺的信息发布迅速，能够在一两天内就传达给外界
答案:C
解析:广告是外部招募最常用的方法之一。因此，本题应该选C。

59.[单选题]汉字的字形码存放在()。
A)汉字库文件中
B)键盘管理程序中
C)汉字系统启动程序中
D)显示管理程序中
答案:A
解析:汉字的字形码存放在汉字库文件中。

60.[单选题]任意截面形状的等直梁在弹性纯弯曲条件下，中性轴的位置( )。
A)等分横截面积
B)通过横截面的形心
C)通过横截面的弯心
D)由横截面上拉力对中性轴的力矩等于压力对该轴的力矩的条件确定
答案:B
解析:由中性轴的特性得出。

61.[单选题]在不完全竞争市场中，低效率的资源配置的根本原因在于产品价格（ ）边际成本。
A)大于
B)小于
C)等于
D)可能不等于
答案:A
解析:

62.[单选题]相关分析研究的是（ ）。
A)变量间的相互依存关系
B)变量间的因果关系
C)变量间严格的一一对应关系
D)变量间的线性关系
答案:A
解析:

63.[单选题]当宏观经济存在通货膨胀时，应该首先采取的财政政策工具是（ ）。
A)减少政府支出和增加税收
B)减少政府支出和减少税收
C)增加政府支出和减少税收
D)增加政府支出和增加税收
答案:A
解析:

64.[单选题]某商店报告期与基期相比，商品销售额增长10%，商品销售量增长10%；则商品报告期价格与基期价格相比（ ）。
A)增长10%
B)增长20%
C)增长1%
D)不增不减
答案:D
解析:

65.[单选题]下列关于需求价格弹性大小的论述正确的有（ ）。A.如果需求曲线是一条直线，则直线上各点的需求弹性相等
A)如果需求曲线是一条曲线，则曲线上各点的需求弹性相等
B)如果需求曲线是一条直线，则直线上越往左上方的点需求弹性越大
C)如果需求曲线是一条直线，则直线上各点的需求弹性不相等
D)如果需求曲线是一条曲线，则曲线上各点的需求弹性不相等
答案:A
解析:

66.[单选题]-台PC机调制解调器的数据传送方式为：
A)频带传输
B)数字传输
C)基带传输
D)IP传输
答案:A
解析:提示：调制解调器（Modem）的功能是将数字信号变成模拟信号、并把模拟信号变成数字信号的设备。它通常由电源、发送电路和接受电路组成。因此调制解调器的数据传送方式为频带传输。

67.[单选题]企业资源优势具有下列哪一项的特点，企业要不断投入以保持和创新其优势？（ ）
A)相对性和时间性
B)绝对性和时间性
C)绝对性和暂时性
D)相对性和持续性
答案:A
解析:企业资源优势具有相对性和时间性的特点，随着时间的推移以及竞争环境的变化′资源的优势可能会衰退、消失

，企业要保持资源优势必须进行不断投入，以使其优势得以维护和创新。因此，本题应该选A。

68.[单选题]图示两结构中，以下四种弯矩关系中正确的为：

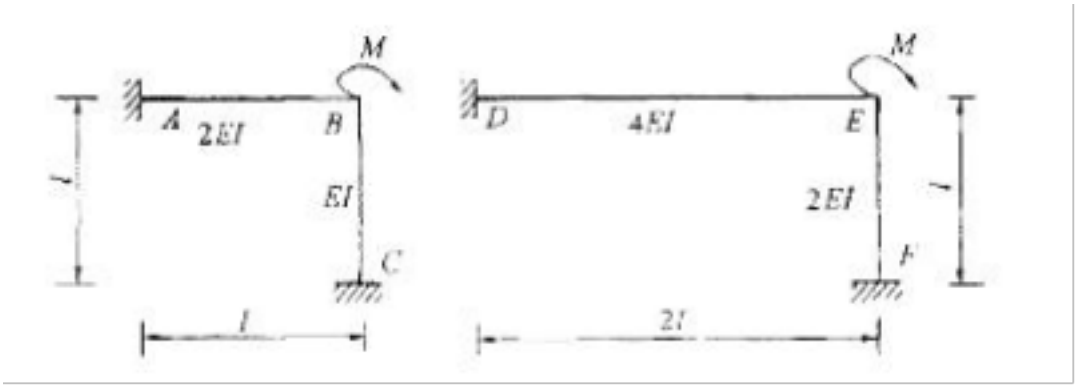


A. MA = MC
A)MD = MF
B)M
C)= MD
D)MC = MF
答案:B
解析:提示：利用力矩分配与传递的概念判断。

69.[单选题]要确保“事有人做，人有事做；事得其人，人得其事”，需做好管理中的（ ）项工作。
A)计划
B)组织
C)领导
D)控制
答案:B
解析:“事有人做，人有事做；事得其人，人得其事”，这属于管理中的组织工作。

70.[单选题]在其他条件不变的情况下，建筑工人工资提高将导致新建房屋（ ）。
A)供给曲线左移并使房子价格下降
B)供给曲线左移并使房子价格上升
C)供给曲线右移并使房子价格下降
D)供给曲线右移并使房子价格上升
答案:B
解析:

71.[单选题]（ ）是指一个团队的综合情绪控制调节能力。
A)团队学习
B)团队情商
C)团队成员角色
D)团队创建
答案:B
解析:

72.[单选题]已知第一组数据的均值为5，标准差为1.58；第二组数据均值为125，标准差为2.58，则（ ）。
A)第一组数据离散程度小于第二组数据
B)第一组数据离散程度等于第二组数据
C)第一组数据离散程度大于第二组数据
D)以上都不对
答案:C

解析:

73.[单选题]下列哪一项是实际工资计算公式？（ ）
A)货币工资/价格指数
B)货币工资/价格
C)货币工资×价格
D)货币工资×价格指数
答案:A
解析:实际工资是指经价格指数修正过的货币工资，用以说明工资的实际购买能力，其计算公式为：实际工资=货币工资/价格指数。因此，本题应该选A。

74.[单选题]下列关于员工激励的说法，不正确的是（ ）。
A)任何一种激励方法都不是万能的
B)员工不一定适合你常用的激励方法
C)对员工的激励一定会产生直接反应
D)通常员工无法迅速对激励做出反应
答案:C
解析:员工激励具有以下几个特点：①激励员工的尝试不一定会产生直接的反应或达到满意的效果；②要使员工对激励做出相应的反应，通常需要一定的时间；③任何一种刺激方法都不是万能的，没有一种刺激方法能在各种场合和任何时间下都适用。因此，本题应该选C。

75.[单选题]下列哪种工资结构比较适用于各工作之间的责、权、利明确的企业（ ）。
A)以绩效为导向
B)以工作为导向
C)以行为为导向
D)以技能为导向
答案:B
解析:以工作为导向的工资结构有利于激发员工的工作热忱和责任心，缺点是无法反映同一职务（或岗位）工作的员工因技术、能力和责任心不同而引起的贡献差别。以工作为导向的工资结构比较适用于各工作之间的责、权、利明确的企业。因此，本题应该选B。

76.[单选题]下列选项中，导致总需求曲线向右上方移动的因素是（ ）。
A)政府支出的增加
B)政府支出的减少
C)私人投资的减少
D)消费的减少
答案:A
解析:

77.[单选题]在（ ）的情况下，比较不合适采用杂志刊登招聘广告。
A)流失率较高的行业或企业
B)空缺岗位的地区分布较广
C)空缺岗位并非迫切需要补充
D)候选人相对集中在某个专业领域内
答案:A
解析:杂志接触目标群体的概率比较大，便于保存，纸质和印刷质量比报纸好，但广告的预约期较长，申请岗位的期限也会比较长，同时发行的地域可能较为分散。因此，在一般情况下，杂志招聘广告比较适合于寻找的岗位合格候选人相对集中在某个专业领域内的情况、适合空缺岗位并非迫切需要补充且地区分布较广的情况。

78.[单选题]中性点接地的三相五线制电路中，所有单相电气设备电源插座的正确接线是图中的哪个图示接线？
A)A

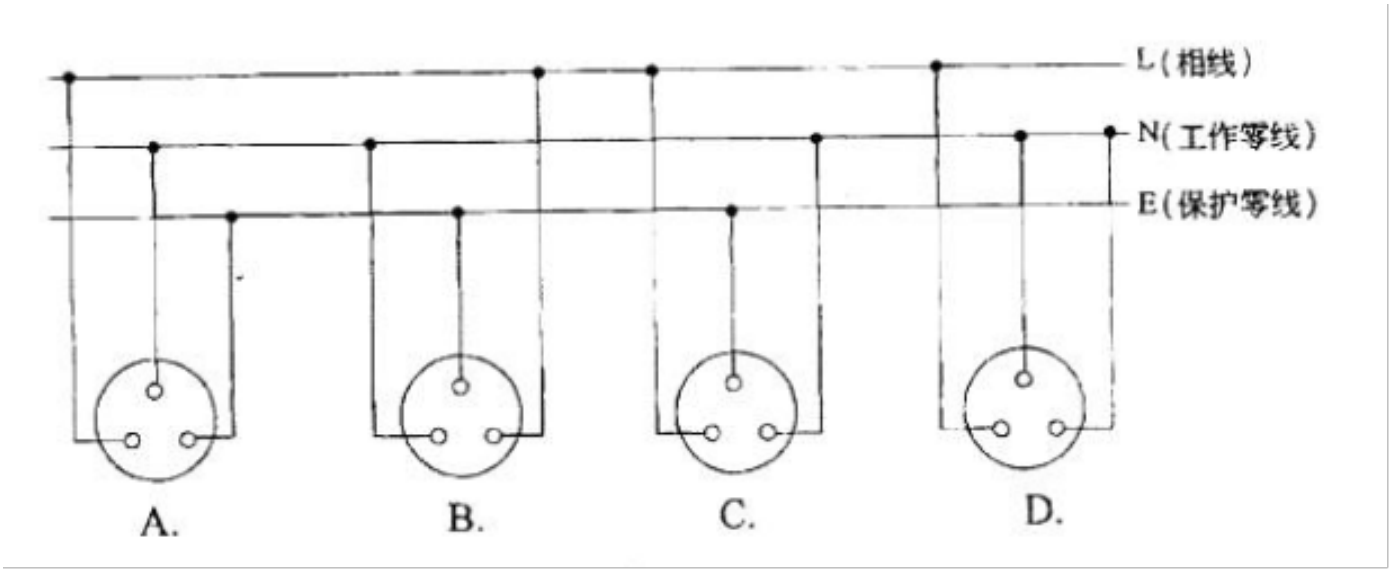


B)B
C)C
D)D
答案:B
解析:

79.[单选题]某点的应力状态如图所示，则过该点垂直于纸面的任意截面均为主平面。如何判断此结论？

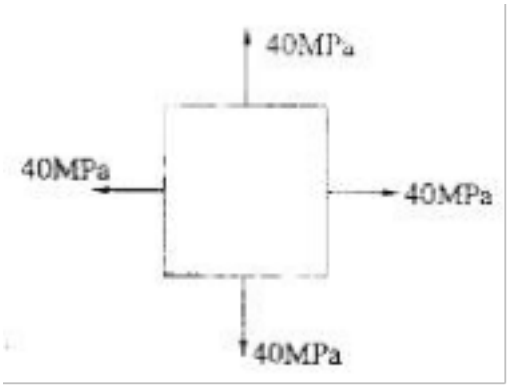


A)此结论正确
B)此结论有时正确
C)此结论不正确
D)论据不足
答案:C
解析:提示：斜截面上剪应力

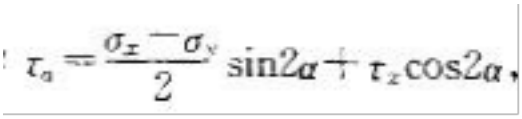

，在本题中σx-σy=0，τx=0，故任意斜截面上都有τa=0，即任意斜截面均为主平面。

80.[单选题]空心截面圆轴，其外径为D，内径为d，某横截面上的扭矩为Mn，则该截面上的最大剪应力为：
A)A
B)B
C)C
D)D
答案:C
解析:

A. $\tau_{max}=\frac{M_n}{\frac{\pi}{16}(D^3-d^3)}$

B. $\tau_{max}=\frac{M_n}{\frac{\pi D^3}{32}\left(1-\frac{d^4}{D^4}\right)}$

C. $\tau_{max}=\frac{M_n}{\frac{\pi D^3}{16}\left(1-\frac{d^4}{D^4}\right)}$

D. $\tau_{max}=\frac{M_n}{\frac{\pi}{16}D^3}$

提示：$\tau_{max}=\frac{T}{W_p}$，而由上题可知 $W_p=\frac{\pi D^3}{16}(1-\frac{d^4}{D^4})$，故只有C是正确的。

81.[单选题]设f(x)是不恒为零的奇函数,且f′(0)存在,则g(x)=

$\frac{f(x)}{x}$

().

A)在x=0处无极限

B)x=0为其可去间断点

C)x=0为其跳跃间断点

D)x=0为其第二类间断点

答案:B

解析:

82.[单选题]二十世纪六、七十年代在西方工业管理中出现的“工作丰富化”和“弹性工作时间”等劳动组织形式，其理论来源是（ ）

A)需要层次理论

B)ERG理论

C)成就需要理论

D)双因素理论

答案:D

解析:

83.[单选题]下述属于扁平式组织缺点的是（ ）。

A)信息传递速度慢

B)信息失真程度大

C)不利于管理者协调与控制

D)不利于发挥下级积极性

答案:C

解析:扁平式组织是指管理幅度较宽、管理层次较少的组织结构形态。其上层人员的管理幅度大，难以对下级进行深入具体的指导和监督。所以答案选C。

84.[单选题]图示弹性梁上，先加P1，引起A、B两点挠度分别为Δ1、Δ2，再加P2，挠度分别增加Δ'1和Δ'2，则P1做的总功为：

A)P1Δ1/2

B)P1(Δ1+Δ'1)/2

C)P1(Δ1+Δ'1)

D)P1Δ1/2+P1Δ'1

答案:D

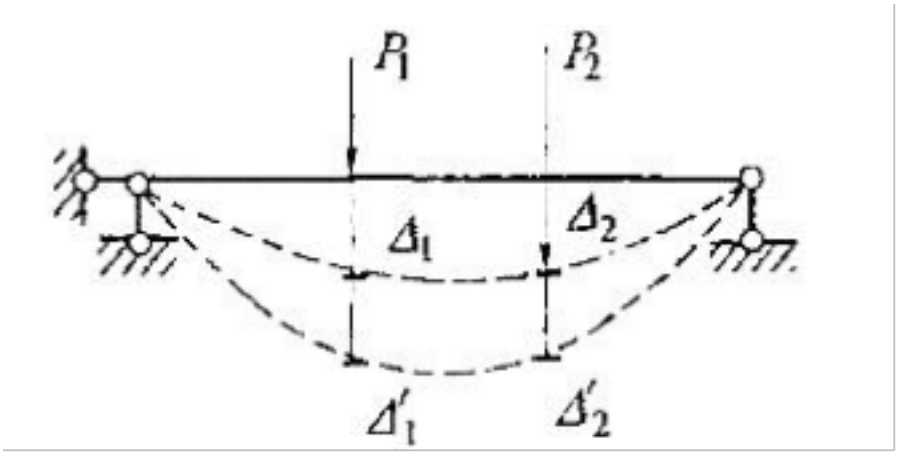


解析:提示：P1在Δ1上做实功，在Δ'1上做虚功。

85.[单选题]著名的“搬运生铁块”和“铁锹试验”是下列哪位做的？（ ）
A)法约尔
B)甘特
C)泰勒
D)萨伊
答案:C
解析:著名的“搬运生铁块”和“铁锹试验”是美国著名管理学家泰勒于1898年至1901年，在伯利恒钢铁公司做的。

86.[单选题]薪酬管理的公平目标不包括（ ）。
A)对内公平
B)对外公平
C)策略公平
D)对员工公平
答案:C
解析:薪酬管理的公平应当体现在三个方面，即对外的公平、对内的公平和对员工的公平。

87.[单选题]组织行为学实际上是组织中以人为中心的（ ）
A)行为科学
B)管理心理学
C)人事管理学
D)现代管理学
答案:D
解析:

88.[单选题]水准测量时，水准尺立尺倾斜时水平视线读数会( )。
A)看不清
B)变小
C)变大
D)不变
答案:C
解析:水准尺倾斜时，不管是前倾还是后仰均会使尺上读数增大。

89.[单选题]一般而言，正常的收入差距范围的基尼系数水平是（ ）。
A)0.1～0.3
B)0.2～0.3
C)0.2～0.4
D)0.2～0.5

答案:C
解析:从世界各国情况来看，基尼系数小于0.2时，表示收入差距非常小；基尼系数在0.4以上，则表示收入差距比较大；通常正常收入差距范围的基尼系数在0.2～0.4之间。

90.[单选题]配置TCP/IP参数的操作主要包括三个方面：指定网关、指定域名服务器地址和：
A)指定本地机的IP地址及子网掩码
B)指定本地机的主机名
C)指定代理服务器
D)指定服务器的IP地址
答案:A
解析:提示：配置TCP/IP参数，本地机的IP地址及子网掩码是必不可少的，同时还要指定网关和域名服务器地址。

91.[单选题]图示结构中，a杆的轴力Na为:

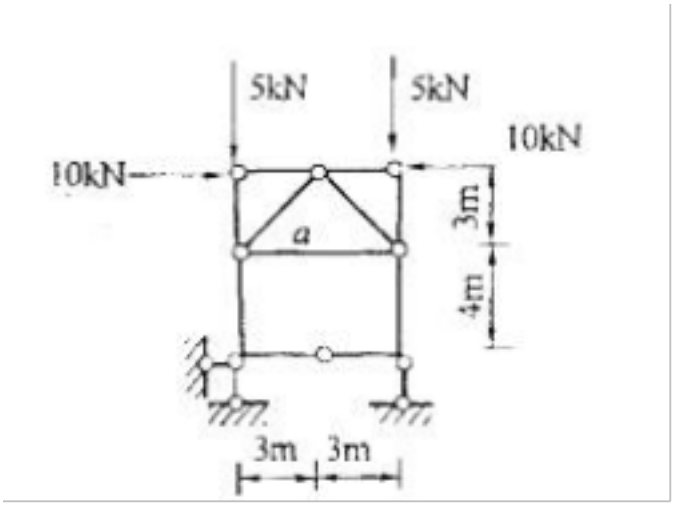


A)0
B)-10kN
C)5kN
D)-5kN
答案:A
解析:提示：利用静定结构的局部平衡性判断。

92.[单选题]如图所示组合结构，梁式杆件EI＝常数，桁架杆件EA＝常数，C点竖向位移为（ ）。

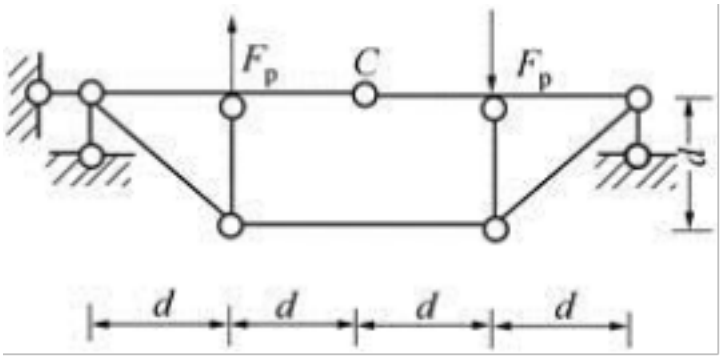


A)向上
B)向下
C)为零
D)需计算确定
答案:C
解析:由水平方向受力平衡可知，左边水平支座反力为零。故可将该结构看作在反对称荷载作用下的对称结构，则结构位移关于对称轴反对称，故C点的竖向位移为零。

93.[单选题]IP地址用前8位表示网络号，用后24位表示主机号，该IP地址属于( )。
A)A类
B)B类
C)C类
D)非法的
答案:A
解析:

94.[单选题]人员培训中采用模拟训练法的目的是（ ）。
A)提供互教互学的机会
B)让学员掌握更多的业务知识
C)让学员掌握更多的理论知识
D)提高处理问题的能力
答案:D
解析:模拟训练法以工作中的实际情况为基础，将实际工作中可利用的资源、约束条件和工作过程模型化，学员在假定的工作情境中参与活动，学习从事特定工作的行为和技能，提高其处理问题的能力。因此，本题应该选D。

95.[单选题]和通信网络相比，计算机网络最本质的的功能是()。
A)数据通信
B)资源共享
C)提高计算机的可靠性和可用性
D)分布式处理
答案:B
解析:计算机网络的本质功能是资源共享。

96.[单选题]获得专利权的项目数属于下列哪种类型的绩效考评指标？（ ）
A)行为过程型
B)品质特征型
C)工作方式型
D)工作结果型
答案:D
解析:工作结果型的绩效考评指标体系中反映科技人员的指标有：科研成果的水平、获得专利权的项目数、科研成果的推广率和转换率、科研成果所产生的经济效益等等。因此，本题应该选D。

97.[单选题]图示电路中，二极管视为理想元件，即正向电压降为零，反向电阻为无穷大。三极管的β=100。输入信号UA、UB的高电平是3. 5V，(逻辑1)，低电平是0. 3V(逻辑0)，若该电路的输出电压U0为电压平时定为逻辑1，图所示电路应为：
A)与门
B)与非门
C)或门
D)或非门
答案:D
解析:提示：当UA或UB中有高电位时，u01输出高电位，u01与UA、UB符合或门逻辑电路。u0与u01的电位关系符合非门逻辑，因此，该电路的输出与输入之间有或非逻辑。电位分析如解表1和解表2所示。

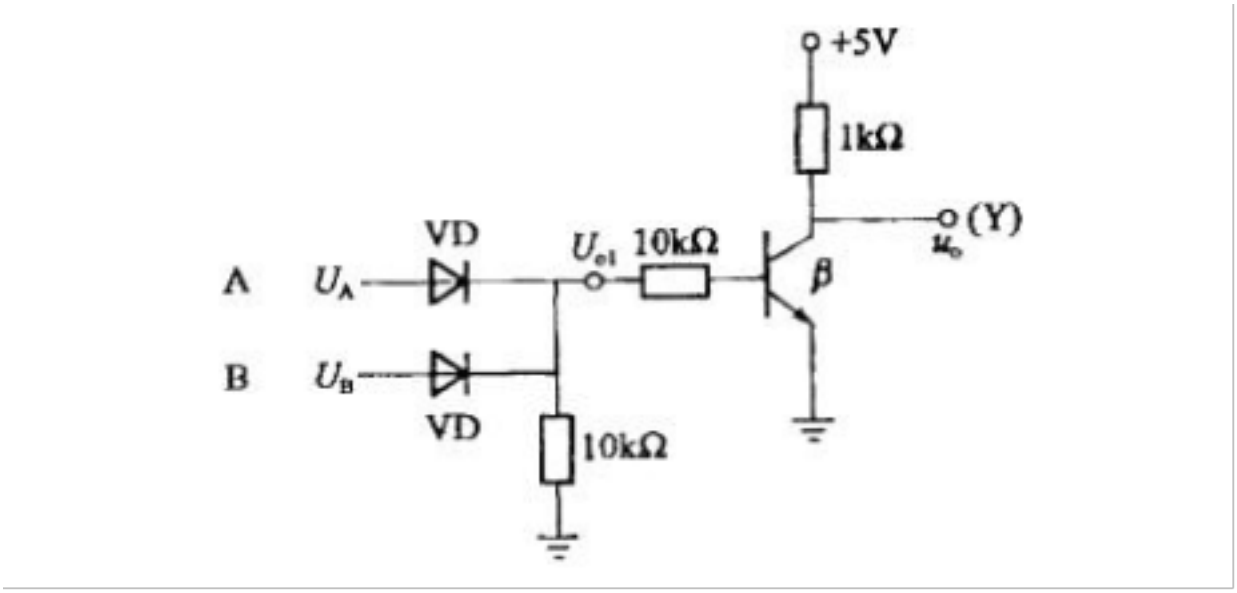


解表 1

| $U_A$ | $U_B$ | $U_o$ |
|---|---|---|
| 0.3V | 0.3V | 5V |
| 0.3V | 3.5V | 0.3V |
| 3.5V | 0.3V | 0.3V |
| 3.5V | 3.5V | 0.3V |

解表 2

| A | B | Y |
|---|---|---|
| 0 | 0 | 1 |
| 0 | 1 | 0 |
| 1 | 0 | 0 |
| 1 | 1 | 0 |

98.[单选题]要求地形图上能表示实地地物最小长度为0. 2m，则宜选择的测图比例尺为：

A)1/500

B)1/1000

C)1/5000

D)1/2000

答案:D

解析:提示：

$$\frac{0.1}{0.2\times10^3}=\frac{1}{M}\Rightarrow M=2000$$

故测图比例尺为1 ： 2000。

99.[单选题]他人认为个体在一个特定的情境中应该作出什么样的行为反应是（ ）

A)角色同一性

B)角色知觉

C)角色期待

D)角色冲突

答案:C

解析:

100.[单选题]社会知觉这一概念是由美国心理学家（ ）于1947年首先提出来的。
A)布鲁纳
B)维纳
C)斯金纳
D)亚当斯
答案:A
解析:

101.[单选题]下列选项中不属于事业单位改革遵循原则的是（ ）。
A)市场化原则
B)分类指导原则
C)因地制宜原则
D)直接管理原则
答案:D
解析:事业单位改革应遵循的原则包括：政事分开原则、分类指导原则、市场化原则和因地制宜原则。

102.[单选题]利用经济杠杆如税收、价格、信贷进行控制的手段叫（ ）。
A)直接控制
B)间接控制
C)反馈控制
D)前馈控制
答案:B
解析:直接控制是控制者通过与被控制对象直接接触进行控制的形式。在现代管理活动中，人们常把通过行政进行的控制理解为直接控制，这主要是指国家同企业的关系。间接控制是控制者与被控制对象之间不直接接触，而是通过中间媒介进行控制的形式。在现代经济管理中，人们习惯于把利用经济杠杆进行的控制称为间接控制。在市场经济条件下，主要的经济杠杆有税收、价格、信贷等。反馈控制就是用过去的情况指导现在和将来，从而实现对管理过程的控制。前馈控制又称指导将来的控制，它的具体办法是不断利用最新信息进行预测，把所期望的结果同预测的结果进行比较，采取措施使投入和实施活动与期望的结果相吻合。所以选B。

103.[单选题]把公共利益诉求转换为权威性的公共政策，这是（ ）。
A)政策评估
B)政策调整
C)政策制定
D)政策执行
答案:C
解析:政府过程与公共政策过程是同一的，或者说政府过程实质上就是公共政策过程。现代政府的基本活动方式就是制定和实施政策。公共政策制定中主动听取和吸收了不同社会群体的利益要求，并将这些分散的利益要求整合为社会公共利益。公共政策作为公共利益有效配置的权威性手段，其公共性需要最终落实到公共利益上。答案为C。

104.[单选题]将分工很细的作业合并，由一人负责一道工序改为几人共同负责几道工序，这样的工作设计措施属于（ ）。
A)工作丰富化
B)工作满负荷
C)纵向扩大工作
D)横向扩大工作
答案:D
解析:工作扩大化包括横向扩大工作和纵向扩大工作；其中属于横向扩大工作的是：将属于分工很细的作业操作合并，由一人负责一道工序改为几个人共同负责几道工序；在单调的作业中增加一些变动因素，分担一部分维修保养、清洗润滑等辅助工作；采用包干负责制，由一个人或一个小组负责一件完整的工作；降低流水线传动速度，延长加工周期

，用多项操作代替单项操作，等等。因此，本题应该选D。

105.[单选题]下列主要用于高层管理人员晋升选拔的方法是（ ）。
A)配对比较法
B)升等考试法
C)综合选拔法
D)主管评定法
答案:C
解析:综合选拔法是将多种选拔晋升候选人的方法综合起来的一种方法，主要用于高层管理者的晋升选拔。

106.[单选题]圆截面细长压杆的材料和杆端约束保持不变，若将其直径减小一半，则压杆的临界压力为原压杆的( )。
A)1/2
B)1/4
C)1/8
D)1/16
答案:D
解析:

细长压杆临界力$P_{cr}$的计算公式为：$P_{cr}=\frac{\pi^2 EI}{(\mu l)^2}$；只改变截面半径，仅影响截面惯性矩I，对于圆截面$I=\frac{\pi D^4}{64}$，即知临界压力与直径的4次方成正比例。

107.[单选题]对于矩形截面梁，下列论述错误的是( )。
A)出现最大正应力的点处，剪应力必等于零
B)出现最大剪应力的点处，正应力必等于零
C)梁中出现最大正应力的点和出现最大剪应力的点一定在同一截面上
D)梁中有可能出现这样的截面，即该截面上既出现最大正应力又出现最大剪应力
答案:C
解析:对于不同的荷载和支承，最大弯矩和最大剪力所在截面不一定相同，最大正应力和最大剪应力所在截面也不一定相同。

108.[单选题]避免员工因为工作内容定义不清楚而产生抱怨和争议的方法是（ ）。
A)工作岗位设计
B)工作岗位分类
C)工作岗位评价
D)工作岗位分析
答案:D
解析:工作岗位分析是对各类工作岗位的性质任务、职责权限、岗位关系、劳动条件和环境，以及员工承担本岗位任务应具备的资格条件所进行的系统研究，并制定出工作说明书等岗位人事规范的过程。工作岗位分析能避免员工因为工作内容定义不清楚而产生抱怨和争议。因此，本题应该选D。

109.[单选题]对任意两个事件A和B,若P(AB)=0,则().
A)A
B)B
C)C
D)D
答案:D
解析:选(D)，因为P(A-B)=P(A)-P(AB).

110.[单选题]控制活动过程中，管理人员所在的部门、所处的管理层次不同，实施控制的主要任务也不尽相同。一般来

| | |
|---|---|
| A | $AB=\varnothing$ |
| B | $\overline{A}\,\overline{B}=\varnothing$ |
| C | P(A)P(B)=0 |
| D | P(A-B)=P(A) |

说，（ ）主要从事例行的、程序性的控制活动。
A)中层和基层管理人员
B)高层管理人员
C)重点部门管理人员
D)科研部门管理人员
答案:A
解析:高层管理人员是对整个组织的管理负有全面责任的人，他们的主要职责是制定组织的总目标、总战略、掌握组织的大政方针并评价整个组织的绩效。中层管理人员的主要职责是贯彻执行高层管理人员所制定的重大决策，监督和协调基层管理人员的工作。与高层管理人员相比，中层管理人员特别注意日常的管理工作。基层管理人员的主要职责是给下属作业人员分派具体工作任务，直接指挥和监督现场作业活动，保证各项任务的有效完成。

111.[单选题]领导者要有效地实施领导，必须（ ）
A)尽量多地运用威信的影响力
B)善于把权力的影响力发挥到极致
C)加强主观努力，增强自己的威信
D)善于把权力与威信的影响力相结合
答案:D
解析:

112.[单选题]劳务派遣协议规定派遣单位与接受单位双方的权利义务，从而使双方建立起什么样的关系？（ ）
A)事实劳动
B)形式劳动
C)民事法律
D)劳动派遣
答案:C
解析:劳务派遣是一种非正规的就业方式。派遣单位与接受单位建立起的是民事法律关系，被派遣的劳动者与派遣单位形成形式劳动关系，被派遣的劳动者与接受单位形成事实劳动关系。因此，本题应该选C。

113.[单选题]矩形截面拉杆两端受线性荷载作用，最大线荷载为q(N/m)，中间开一深为a的缺口（如图所示），则其最大拉应力为：
A)A
B)B
C)C
D)D
答案:B
解析:提示：先求出线性荷载的合力，它作用在距底边为a的水平线上，因而中间开缺口的截面受轴向拉伸，而未开缺口部分受偏心拉伸。分别计算两部分的最大拉应力，取最大者即可。

114.[单选题]Fxcel不能用于()。

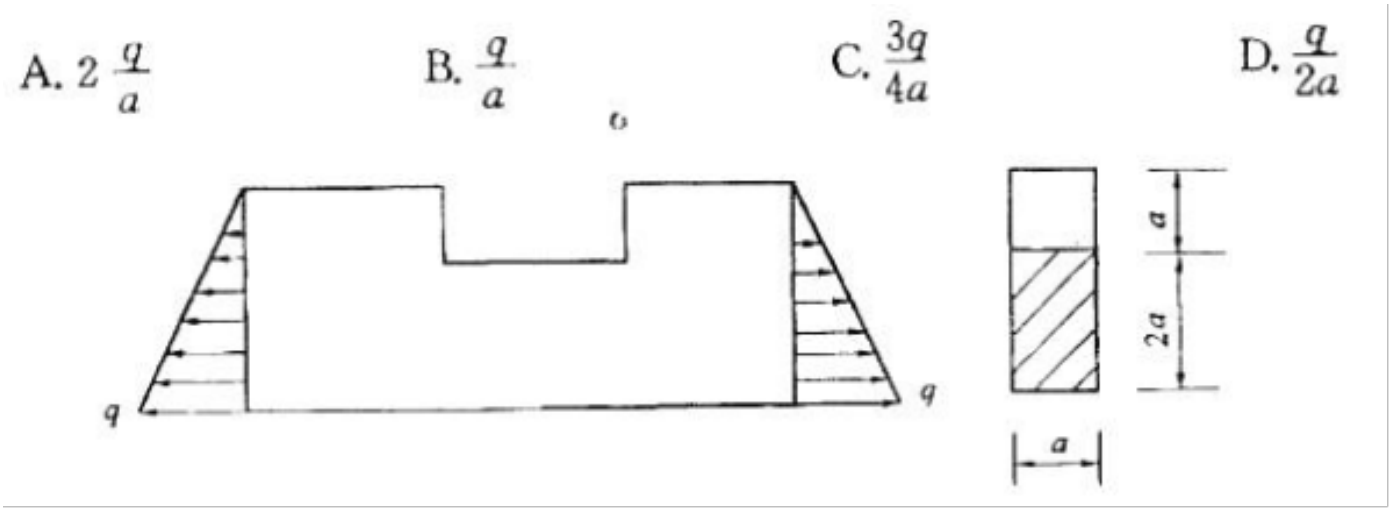


A)对工作表中的数据进行排序
B)根据工作表中的数据来创建图表
C)对工作表中进行分类汇总
D)根据工作表中的数据来创建演示文稿
答案:D
解析:创建演示文稿是PowerPoint的功能。

115.[单选题]“欢娱嫌夜短，寂寞恨更长”是（ ）。
A)感受性增强
B)敏感化
C)感受性降低
D)适应
答案:C
解析:

116.[单选题]（ ）代表了人对周围客观事物的意义、重要性的总评价和总看法。
A)价值观体系
B)价值观
C)需要
D)激励
答案:B
解析:

117.[单选题]下列哪项是由工作性质和特征相似相近的若干职系所构成的岗位群？（ ）
A)职系
B)职门
C)职组
D)职等
答案:C
解析:职组是由工作岗位性质和特征相似相近的若干职系所构成的岗位群。职组是岗位分类中的中小类。因此，本题应该选C。

118.[单选题]工程测量中，表示地面高低起伏状态时，一般用什么方法表示？
A)不同深度的颜色
B)晕滚线
C)等高线
D)示坡线
答案:C

解析:提示：等高线可以清晰地表示地面的高低起伏。

119.[单选题]设总体X～N（μ，σˆ2），X1,X2,…,Xn为总体X的简单随机样本,X与Sˆ2分别为样本均值与样本方差,则().

A $\frac{n\bar{X}^2}{S^2}\sim F(1,N-1)$

B $\frac{(n+1)\bar{X}^2}{S^2}\sim F(1,N-1)$

C $\frac{\bar{X}^2}{S^2}\sim F(1,N-1)$

D $\frac{(n-1)\bar{X}^2}{S^2}\sim F(1,N-1)$

A)A
B)B
C)C
D)D
答案:A
解析:

由 $\frac{\bar{X}}{\frac{\sigma}{\sqrt{n}}}\sim N(0,1)$ 得 $\frac{n\bar{X}^2}{\sigma^2}\sim \chi^2(1)$，$\frac{(n-1)S^2}{\sigma^2}\sim \chi^2(n-1)$ 且 $\frac{n\bar{X}^2}{\sigma^2}$ 与 $\frac{n\bar{X}^2}{\sigma^2}\sim \chi^2(1)$ 相互独立，

于是 $\frac{\frac{n\bar{X}^2}{\sigma^2}/1}{\frac{(n-1)S^2}{\sigma^2}/(n-1)}=\frac{n\bar{X}^2}{S^2}\sim(1,n-1)$，应选(A)

120.[单选题]以95.45%的置信水平推断总体参数的置信区间为（ ）。
A)A
B)B
C)C
D)D
答案:B
解析:

121.[单选题]组织行为学是研究下述哪方面规律性的科学（ ）
A)一切人的心理活动
B)一切人的行为
C)一定组织中的人的心理与行为
D)一切人的心理与行为

A $\left(\bar{x}-\frac{\sigma}{\sqrt{n}},\ \bar{x}+\frac{\sigma}{\sqrt{n}}\right)$

B $\left(\bar{x}-2\frac{\sigma}{\sqrt{n}},\ \bar{x}+2\frac{\sigma}{\sqrt{n}}\right)$

C $\left(\bar{x}-3\frac{\sigma}{\sqrt{n}},\ \bar{x}+3\frac{\sigma}{\sqrt{n}}\right)$

D $\left(\bar{x}-4\frac{\sigma}{\sqrt{n}},\ \bar{x}+4\frac{\sigma}{\sqrt{n}}\right)$

答案:C
解析:

122.[单选题]导线测量外业包括踏勘选点、埋设标志、边长丈量、转折角测量和下列中哪一项的测量？
A)定向
B)连接边和连接角
C)高差
D)定位
答案:B
解析:提示：参见导线测量外业工作。

123.[单选题]下列各项中，属于劳动法律关系客体的是（ ）。
A)劳动合同
B)劳动者
C)工作时间
D)劳动力
答案:C
解析:劳动法律关系的客体是指主体权利义务所指向的事物，即劳动法律关系所要达到的目的和结果。包括体现一定的行政管理和物质利益性质的事物，如劳动、工资、保险福利、工作时间、休息休假、劳动安全卫生等事物。因此，本题应该选C。

124.[单选题]电路如图所示，电容初始电压为零，开关在t=0时闭合，则时t≥0时u(t)为

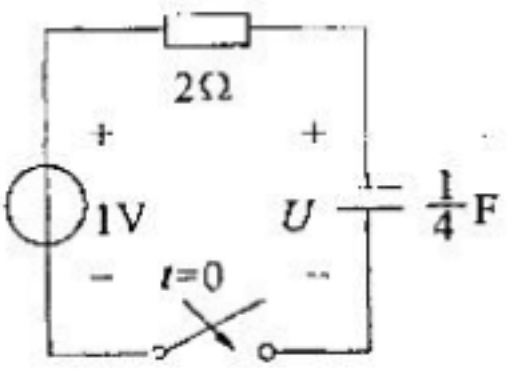


A)(1-e-0.5t)V
B)(1+e-0.5t)V

C)(1-e-2t)V
D)(1+e-2t)V
答案:C
解析:提示：该电路为线性一阶电路，暂态过程依据公式

$$f(t)=f(\infty)+[f(t_{0+})-f(\infty)]e^{-t/\tau}$$

分析，这是三要素分析法。f(t)表示电路中任意电压和电流，其中f(∞)是电量的稳态值， f(t0+)初始值， τ 表示电路的时间常数。在阻容親合电路中(τ=RC)。

125.[单选题]判断下列各图所示体系的几何构造性质为：

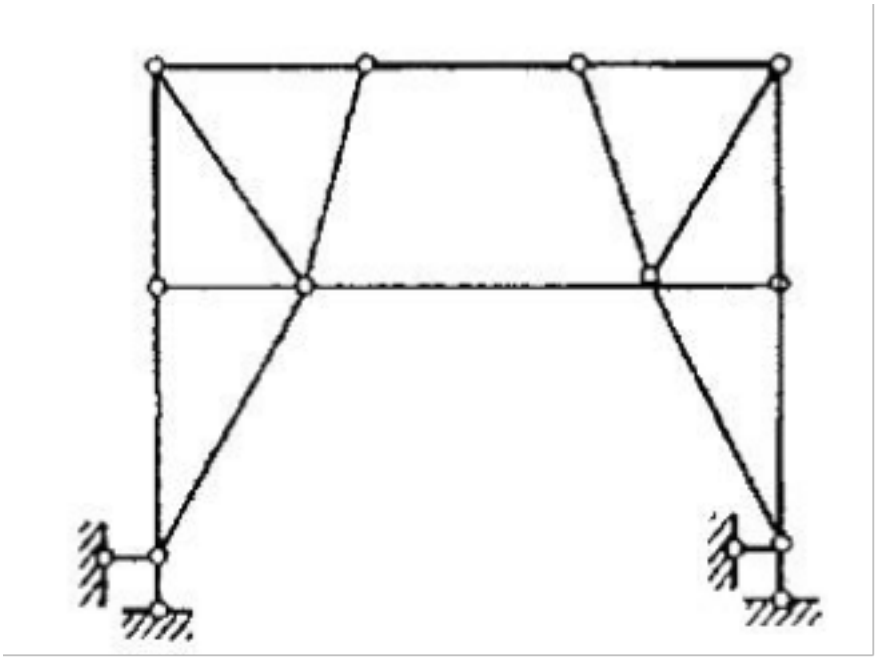

A)几何不变无多余约束
B)几何不变有多余约束
C)几何常变
D)几何瞬变
答案:D
解析:提示：三刚片规则，三铰共线。

126.[单选题]三相对称交流电路的瞬时功率为（ ）。
A)一个随时间变化的量
B)一个常量，其值恰好等于三相有功功率
C)0
D)不能确定
答案:B
解析:

127.[单选题]如果某种商品供给曲线的斜率为正，在其他条件不变的情况下，该商品价格上升将导致（ ）。
A)供给量增加
B)供给量减少
C)供给增加
D)供给减少
答案:A
解析:

128.[单选题]正式组织与非正式组织的组织目标不同，正式组织的组织目标是（ ）。

A)利润或社会服务
B)成员满意
C)利润
D)社会服务
答案:A
解析:按照组织建立的正规化程度，组织可以划分为正式组织和非正式组织。正式组织的组织目标是利润或社会服务，非正式组织的组织目标是成员满意。故选A。

129.[单选题]图示a)、b)两截面，其惯性矩关系应为：

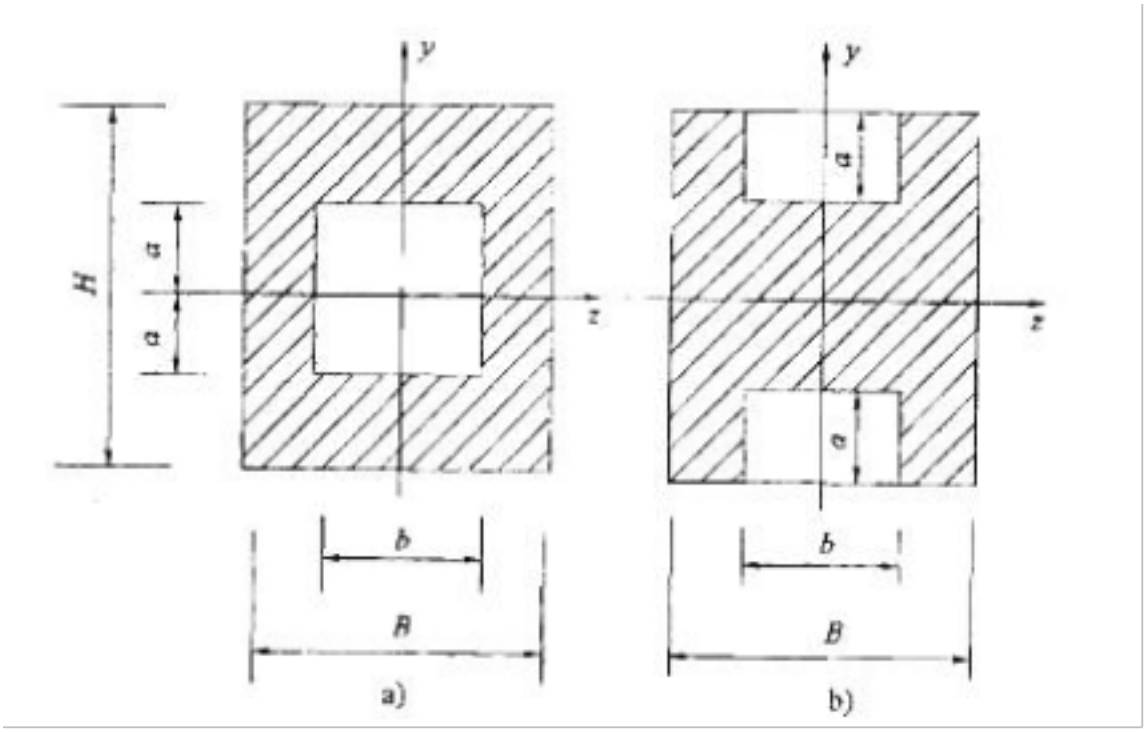


A)(Iy)1>(Iy)2,(Iz)1 = (Iz)2
B)(Iy)1=(Iy)2,(Iz)1>(Iz)2
C)(Iy)1=(Iy)2,(Iz)1z)2
D)(Iy)1y)2,(Iz)1 = (Iz)2
答案:B
解析:提示：两截面面积相同，但图a)截面分布离z轴较远，故Iz较大。对y轴惯性矩相同。

130.[单选题]以权力地位为中心的价值观是（ ）。
A)经济性价值观
B)政治性价值观
C)审美性价值观
D)社会性价值观
答案:B
解析:

131.[单选题]自动水准仪是借助安平机构的补偿元件、灵敏元件和阻尼元件的作用，使望远镜十字丝中央交点能自动得到下述中哪种状态下的读数？
A)视线水平
B)视线倾斜
C)任意
D)B和C
答案:A
解析:提示：参见水准仪的测量原理。

132.[单选题]我国在经济领域实行“抓大放小”政策，把部分国有企业划归地方管理或实施民营化，这属于（ ）。
A)自我控制
B)分散控制
C)分级控制
D)间接控制
答案:C
解析:分级控制又称等级控制或分层控制，是指将系统的控制中心分解成多层次、分等级的控制体系，一般呈宝塔型，同系统的管理层次相呼应。分级控制的特点是综合了集中控制和分散控制的优点，其控制指令由上往下越来越详细，反馈信息由下往上越来越精练，各层次的监控机构有隶属关系，它们职责分明，分工明确。

133.[单选题]设f(x)是二阶常系数非齐次线性微分方程y″+py′+qy=sin2x+2ex的满足初始条件f(0)=f′(0)=0的特解,则当x→0时,
A)不存在
B)等于0
C)等于1
D)其他
答案:C
解析:
【解】$\lim\limits_{x\to0}\frac{\ln[1+f(x)]}{x^2}=\lim\limits_{x\to0}\frac{f(x)}{x^2}=\lim\limits_{x\to0}\frac{f'(x)}{2x}=\frac{1}{2}\lim\limits_{x\to0}\frac{f'(x)-f'(0)}{x}=\frac{f''(0)}{2}$，因为f(0)=f'(0)=0，所以f''(0)=2，于是$\lim\limits_{x\to0}\frac{\ln[1+f(x)]}{x^2}=1$，选(C).

134.[单选题]某三相对称负载，其每相阻抗Z=（8+j6）Ω，将负载连成星形，接于电压380V的三相电源上，求三相有功功率（ ）。
A)11.6kW
B)3.87kW
C)7kW
D)0
答案:A
解析:

135.[单选题]图示电路当开关S在位置“1”时已达稳定状态。在t=0时刻将开关S瞬间合到位置“2”，则在t>0后电流ie应：

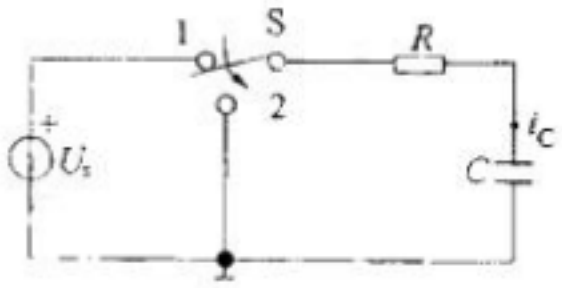


A)与图示方向相同且逐渐增大
B)与图示方向相反且逐渐衰减到零
C)与图示方向相同且逐渐减少
D)与图示方向相同且逐渐衰减到零

答案:B
解析:

136.[单选题]“物以类聚，人以群分”就是强调（ ）对人际吸引的重要性。
A)接近性
B)熟悉性
C)相似性
D)互补性
答案:C
解析:

137.[单选题]深层的企业文化是指（ ）。
A)厂容厂貌
B)职工风貌
C)组织体中广大员工共同的意识形态
D)产品形象
答案:C
解析:企业文化是企业在生产经营实践中，逐步形成的，为全体员工所认同并遵守的、带有本组织特点的使命、愿景、宗旨、精神、价值观和经营理念，以及这些理念在生产经营实践、管理制度、员工行为方式与企业对外形象的体现的总和。A、B、D项属于企业文化的显性内容，不选。

138.[单选题]（ ）需要确定每个胜任特征的排名和重要性。
A)簇型胜任特征模型
B)锚型胜任特征模型
C)盒型胜任特征模型
D)层级式胜任特征模型
答案:D
解析:层级式胜任特征模型是先收集数据，找出某个岗位或职业的关键胜任特征，然后对每个胜任特征进行行为描述，根据其相对重要程度进行排序，确认每个胜任特征的排名和重要性。

139.[单选题]我们常提到的“Window装个VMware装个Linux虚拟机”属于()。
A)系统虚拟化
B)网络虚拟化
C)存储虚拟化
D)内存虚拟化
答案:A
解析:系统虚拟化的核心思想是使用虚拟化软件在一台物理机上，虚拟出一台或多台虚拟机，虚拟机是指使用系统虚拟化技术，运行在一个隔离环境中、具有完整硬件功能的逻辑计算机系统，包括客户操作系统和其中的应用程序。我们常提到的“Window装个VMware装个Linux虚拟机”属于系统虚拟化。

140.[单选题]微型计算机的运算器、控制器及内存储器的总称是()。
A)CPU
B)ALU
C)主机
D)MPU
答案:C
解析:微型计算机中，运算器和控制器总称为CPU(中央处理单元)，而CPU与内存储器又总称为主机，这是计算机系统中最核心的硬件部分

141.[单选题]当评价结果用于评选最佳员工时，（ ）是一个十分有效的方法。
A)配对比较法

B)强制分配法
C)等级择一法
D)行为锚定量表法
答案:A
解析:使用配对比较法的优点有：（1）能够有效地避免宽大化倾向、中心化倾向以及严格化倾向；（2）设计和使用容易；（3）当评价的结果用于评选最佳员工时是一个十分有效的方法。所以选A。

142.[单选题]人力资源规划作为人力资源管理的一项基础性活动，其核心部分包括人力资源需求预测、人力资源供给预测和下列哪一项工作？（ ）
A)战略目标平衡
B)配置平衡
C)供需综合平衡
D)配置与发展预测
答案:C
解析:狭义的人力资源规划即企业的各类人员规划，作为人力资源管理的一项基础性活动，它的核心部分包括：人力资源需求预测、人力资源供给预测及供需综合平衡三项工作。因此，本题应该选C。

143.[单选题]下列说法错误的是（ ）。
A)极差容易受数据中极端值的影响，不能准确地反映数据的分散程度
B)标准差的大小会受到数据本身数值大小的影响
C)一组数据的离散系数除以均值即为标准差
D)标准差相同的两组数据的差异程度可能不同
答案:C
解析:

144.[单选题]事业部制组织结构是一种（ ）组织结构形式。
A)分权制
B)集权制
C)直线型
D)职能型
答案:A
解析:事业部制组织结构又称为事业部制，是指在总部下面设立有独立经营自主权的事业部来进行管理的一种组织结构形式，是一种分权制的组织结构形式。故选A。

145.[单选题]非齐次线性方程组Ax=b中未知量个数为n，方程个数为m，系数矩阵A的秩为r，则
A)r=m时，方程组A-6有解.
B)r=n时，方程组Ax=b有唯一解.
C)m=n时，方程组Ax=b有唯一解.
D)r<n时，方程组Ax=b有无穷多解.
答案:A
解析:因为A是m×n矩阵，若秩r(A)=m，则m=r(A)≤r(A，b)≤m.于是r(A)=r(A，b).故方程组有解，即应选(A).或，由r(A)=m，知A的行向量组线性无关，那么其延伸必线性无关，故增广矩阵(A，b)的m个行向量也是线性无关的，亦知r(A)=r(A，b).关于(B)、(D)不正确的原因是：由r(A)=n不能推导出r(A，b)=n(注意A是m×n矩阵，m可能大于n)，由r(A)=r亦不能推导出r(A，b)=r，你能否各举一个简单的例子？至于(C)，由克拉默法则，r(A)=n时才有唯一解，而现在的条件是r(A)=r，因此(C)不正确，

146.[单选题]关于Internet中的IP地址，下列说法正确的是( )。
A)Internet中的每台计算机的IP地址是惟一的
B)IP地址只能用16位二进制数表示
C)IP地址和Internet上主机的数字标识是不同的概念
D)IP地址由类别、主机号两部分组成

答案:A
解析:IP地址由网络标识和主机标识两部分组成，网络标识用来区分Internet上互联的各个网络，主机标识用来区分同一网络上的不同计算机(即主机)。IPV4采用32位地址长度，OPV6采用128位地址长度。

147.[单选题]按不同行为方式来划分，价值观可分为（ ）
A)五类
B)六类
C)七类
D)八类
答案:C
解析:

148.[单选题]感觉是直接作用于人们感觉器官的客观事物的个别属性或（ ）在人脑中的反映。
A)各个部分
B)个别部分
C)整体属性
D)全部属性
答案:B
解析:

149.[单选题]组织行为学中，把胜任工作、好奇、对客观事物的操纵掌握、爱好活动及情感这类动机称为（ ）
A)原始动机
B)优势动机
C)一般动机
D)习得动机
答案:C
解析:

150.[单选题]沟通过程模型主要构成部分有（ ）
A)五个
B)六个
C)七个
D)八个
答案:C
解析:

151.[单选题]程序计数器的作用是存放( )。
A)下一条要执行的指令地址
B)当前正在执行的指令地址
C)当前正在执行的一条指令
D)下一条要执行的指令
答案:A
解析:指令寄存器存放当前正在执行的指令，程序计数器(PC)为取下一条要执行的指令做好准备，因此存放下一条要执行的指令地址。

152.[单选题]菲利普斯曲线想要表达的基本含义是（ ）。
A)失业率和通货膨胀率同时上升
B)失业率和通货膨胀率同时下降
C)失业率上升，通货膨胀率下降
D)失业率与通货膨胀率无关
答案:C

以上内容仅为本文档的试下载部分，为可阅读页数的一半内容。如要下载或阅读全文，请访问：https://d.book118.com/457104142002006053