受控

山东省建筑标准设计

# 钢筋混凝土雨篷檐口圈梁

DBJT14—3

图集号 L91 G307

1994

| | | |
|---|---|---|
| 校对 | 朱国栋 | 李国栋 |
| 设计 | 王新光 | 王新光 |
| 制图 | 王新光 | 王新光 |

# 钢筋混凝土雨篷檐口圈梁

**批准部门:** 山东省城乡建设委员会　**批准文号:** 鲁建设发.[1994]5号

**主编单位:** 山东省冶金设计院　**统一编号:** DBJT14-3

**实行日期:** 1994年4月1日　**图集号:** L91 G307

主编单位负责人: 王海东

单位技术负责人: 孙宗良

技术负责人: 蔡礼芳

设计负责人: 朱国栋


| 目录 | 页次 | 目录 | 页次 |
|---|---|---|---|
| 封面 | | 370墙厚雨篷材料表 | 26 — 31 |
| 目录 | 1 — 1 | 现浇檐口板模板及配筋图 | 32 — 32 |
| 设计说明 | 2 — 6 | 预制檐口板模板及配筋图 | 33 — 33 |
| 雨篷模板及配筋图 | 7 — 7 | 预制、现浇檐口板选用表 | 34 — 34 |
| 240墙厚雨篷选用表 | 8 — 13 | 现浇檐口板材料表 | 35 — 35 |
| 370墙厚雨篷选用表 | 14 — 19 | 预制檐口板、圈梁材料表 | 36 — 36 |
| 240墙厚雨篷材料表 | 20 — 25 | 圈梁详图 | 37 — 37 |

| 校对 | 朱国栋 | 朱国栋 |
| --- | --- | --- |
| 设计 | 王新光 | 王新光 |
| 制图 | 王新光 | 王新光 |

# 钢筋混凝土雨篷檐口圈梁

**批准部门:** 山东省城乡建设委员会　**批准文号:** 鲁建设发.[1994]5号

**主编单位:** 山东省冶金设计院　**统一编号:** DBJT14-3

**实行日期:** 1994年4月1日　**图集号:** L91 G307

主编单位负责人:

单位技术负责人:

技术负责人:

设计负责人: 朱国栋

目　录


| 目　录 | 页　次 | 目　录 | 页　次 |
| --- | --- | --- | --- |
| 封　面 | | 370墙厚雨篷材料表 | 26 — 31 |
| 目　录 | 1 — 1 | 现浇檐口板模板及配筋图 | 32 — 32 |
| 设计说明 | 2 — 6 | 预制檐口板模板及配筋图 | 33 — 33 |
| 雨篷模板及配筋图 | 7 — 7 | 预制、现浇檐口板选用表 | 34 — 34 |
| 240墙厚雨篷选用表 | 8 — 13 | 现浇檐口板材料表 | 35 — 35 |
| 370墙厚雨篷选用表 | 14 — 19 | 预制檐口板、圈梁材料表 | 36 — 36 |
| 240墙厚雨篷材料表 | 20 — 25 | 圈梁详图 | 37 — 37 |

| | | |
|---|---|---|
| 校对 | 朱国栋 | 冯国栋 |
| 设计 | 王新光 | 王新光 |
| 制图 | 王新光 | 王新光 |

# 设 计 说 明

## 一. 适用范围:

1.本图集适用于抗震设防烈度≤8度地区砖混结构的一般工业与民用建筑.

2.结构构件的安全等级为二级.

3.对处于侵蚀环境. 结构表面温度高于 100℃ 的情况, 应符合专门规范的有关规定.

## 二. 设计依据:

1.混凝土结构设计规范 GBJ 10-89

2.建筑抗震设计规范 GBJ 11-89

3.建筑结构荷载规范 GBJ 9-87

4.砌体结构设计规范 GBJ 3-88

5.建筑结构制图标准 GBJ 105-87

6.建筑结构设计通用符号. 计量单位和基本术语 GBJ 83-85

## 三. 设计内容: (以下尺寸除注明者外, 单位均为 mm)

1.雨篷规格:

| 门洞净宽 | 1200 | 1500 | 1800 | 2100 | 2400 | 2700 |
|---|---|---|---|---|---|---|
| 外挑尺寸 | 900 | 900 | 900 | 900 | 900 | 900 |
| | | 1200 | 1200 | 1200 | 1200 | 1200 |

雨篷板分有反沿和无反沿两种, 反沿的高度分别为 200 和400.

雨篷梁宽分 240和 370 两种, 分别对应于240和370 厚砖墙.

2.檐口板规格: (仅用于 240 厚砖墙)

现浇檐口板的外挑尺寸为 400. 600 . 800 三种.

预制檐口板的外挑尺寸为 300和 400 二种.

现浇、预制檐口板分有反沿和无反沿两种, 反沿的高度分别为 200和400

注: 370厚砖墙的檐口板可参照240厚砖墙的檐口板选用.

3.圈梁规格:

| 圈梁宽度 | 240 | 370 |
|---|---|---|
| 圈梁高度 | 120 | 120 |
| | 180 | 180 |
| | 240 | 240 |

4.雨篷梁的允许挠度值为: $l_0/200$

雨篷板及檐口板的允许挠度值为: $l_0/100$

$l_0$为构件的计算跨度

雨篷梁的最大裂缝宽度允许值为: 0.3

雨篷板及檐口板的最大裂缝宽度允许值为: 0.2

| 校对 | 梁西林 | 梁西林 |
| --- | --- | --- |
| 设计 | 王新光 | 王新光 |
| 制图 | | |

5.构件编号:

(1).雨篷:

YP ** * --- * * *

雨篷代号

门洞净宽

雨篷板的外挑尺寸

雨篷板的反沿代号

雨篷梁上外荷载级别

雨篷梁宽(即墙厚)

其中: 门洞净宽为缩写值, 如: 27 代表 2700

雨篷板的外挑尺寸共有二种: 1 代表 900

2 代表 1200

雨篷梁宽(即墙厚)共有二种: 2 代表 240

3 代表 370

雨篷梁上外荷载级别共有三种, 详见第 4 页.

雨篷板的反沿代号共有二种: A 代表反沿高度为 200

B 代表反沿高度为 400

雨篷板无反沿时, 此处无字母代号.

(2).现浇檐口板:

XYB * --- * *

现浇檐口板代号

檐口板的外挑尺寸

檐口板的反沿代号

檐口板形式

其中: 檐口板的外挑尺寸为缩写值, 如: 3 代表 300

檐口板的形式按圈梁断面分为二种: 1 表示圈梁断面为 L 型.

2 表示圈梁断面为矩型.

檐口板的反沿代号共有二种: A 代表反沿高度为 200

B 代表反沿高度为 400

檐口板无反沿时, 此处无字母代号.

(3).预制檐口板:

YB * *

预制檐口板代号

檐口板的反沿代号

檐口板的外挑尺寸

其中: 檐口板的外挑尺寸、檐口板的反沿代号与现浇檐口板的相同

(4).圈梁:

QL * *

圈梁代号

圈梁高度代号

圈梁宽度(即墙厚)

其中: 圈梁宽度(即墙厚)共有二种: 2 代表 240

3 代表 370

圈梁高度代号共有二种: 1 代表 120

2 代表 180

3 代表 240

## 四. 采用材料:

混凝土: 混凝土的强度等级为 $C_{20}$

可变荷载 檐口板上均布活荷载(标准值为0.7 kN/m²)

檐口板上施工或检修集中活荷载(标准值为0.8kN)

——— 与均布活荷载不同时考虑

有反沿时，均已考虑积水荷载.

积水荷载的取值同雨篷.

(三). 承载能力极限状态的计算:

1.雨篷板及檐口板: 按悬挑的构件，进行正截面受弯承载力计算.

2.雨篷梁: 按简支的构件进行正截面受弯承载力、斜截面受剪承载力和扭曲截面承载力计算.

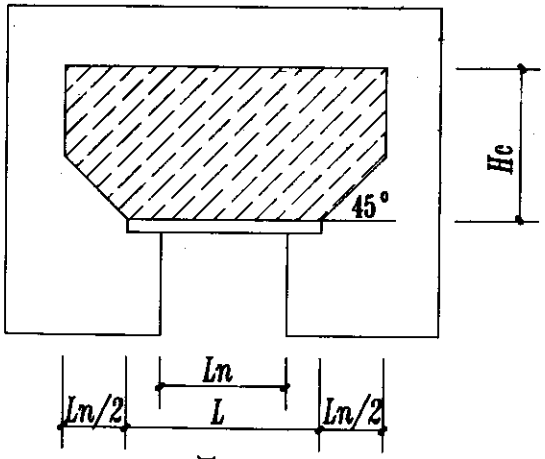


图 一

(四). 正常使用极限状态的验算:

1.檐口板、雨篷板及雨篷梁的裂缝宽度验算: $w_{max} < [w]$

$[w]$ 为最大裂缝宽度允许值.

2.檐口板、雨篷板及雨篷梁的挠度验算: $f_{max} < [f]$

$[f]$ 为允许挠度值.

3.雨篷及檐口板的抗倾覆验算:

$Mr > Mov$

Mr 为雨篷或檐口板的抗倾覆力矩设计值.

Mov 为雨篷或檐口板的荷载设计值对计算倾覆点产生的倾覆力矩.

4.在雨篷的的选用表中，给出了抗倾覆弯矩及相应的满足抗倾覆要求的清水墙最小高度Hc(不包括梁高)，见图一.

5.在雨篷的选用表中，构件的容许弯矩为: 在包括构件的自重、砖墙、粉刷及外荷载在内的全部荷载作用下所能承担的最大弯矩设计值，此数值由构件的实际配筋量算得.

## 六. 选用方法:

选用时，按墙厚、门洞净宽、板的外挑长度、板边反沿高度、及梁上的荷载(仅雨篷有)，直接从表中查出构件的代号、配筋及材料用量.




校对 朱国梁 王新光 王新光

设计 王新光 王新光

制图 王新光 王新光

例1: 有一外挑尺寸为 900, 门洞净宽为 1500 的雨篷, 无反沿, 墙厚为 240, 雨篷梁上作用的外荷载为 9 kN/m, 查 240 墙厚雨篷选用表, 可知该雨篷编号应为 YP 151---21

例2: 有一外挑尺寸为 1200, 门洞净宽为 2700 的雨篷, 反沿高度为 400, 墙厚为 370, 雨篷梁上作用的外荷载为 15 kN/m, 查 370 墙厚雨篷选用表, 可知该雨篷编号应为 YP 272---32B

例3: 有一外挑尺寸为 400 的现浇檐口板, 反沿高度为 200, 墙厚为 240, 圈梁的断面形式为 L 型, 查现浇檐口板选用表, 可知该檐口板编号应为 XYB 4--1A

## 七. 施工及安装要求:

1.构件中受力钢筋的混凝土保护层:　　梁　25

　　板　15

2.钢筋的锚固长度:

　　I 级钢筋 30d

　　II 级钢筋 40d (螺纹钢筋可用 35d)

3.构件的制作. 安装及检验应严格按照《混凝土结构工程施工及验收规范》(GB 50204--92)进行.

4.构件应在防止倾覆的措施完成以后, 方可拆除构件的支撑模板.

5.构件中钢筋的位置必须保持正确, 特别是悬挑构件的钢筋位置要准确无误.

## 八. 其他:

1.雨篷设计中, 装设灯具所需的预埋件详见各单体设计.

2.本图集中的各种尺寸除注明者外, 均以 mm 计.

　钢筋的质量以 kg 计.

　混凝土的体积以 $m^3$ 计.

3.现浇檐口板中, 檐口板下的抗扭圈梁与预制板平行时, 横向墙或梁的最大间距为 3600.

| 设计说明 | 图集号 | L91G307 |
|---|---|---|
| | 页号 | 6 |

| 校对 | 张国栋 | 张国栋 |
|---|---|---|
| 设计 | 王新光 | 王新光 |
| 制图 | 王新光 | 王新光 |

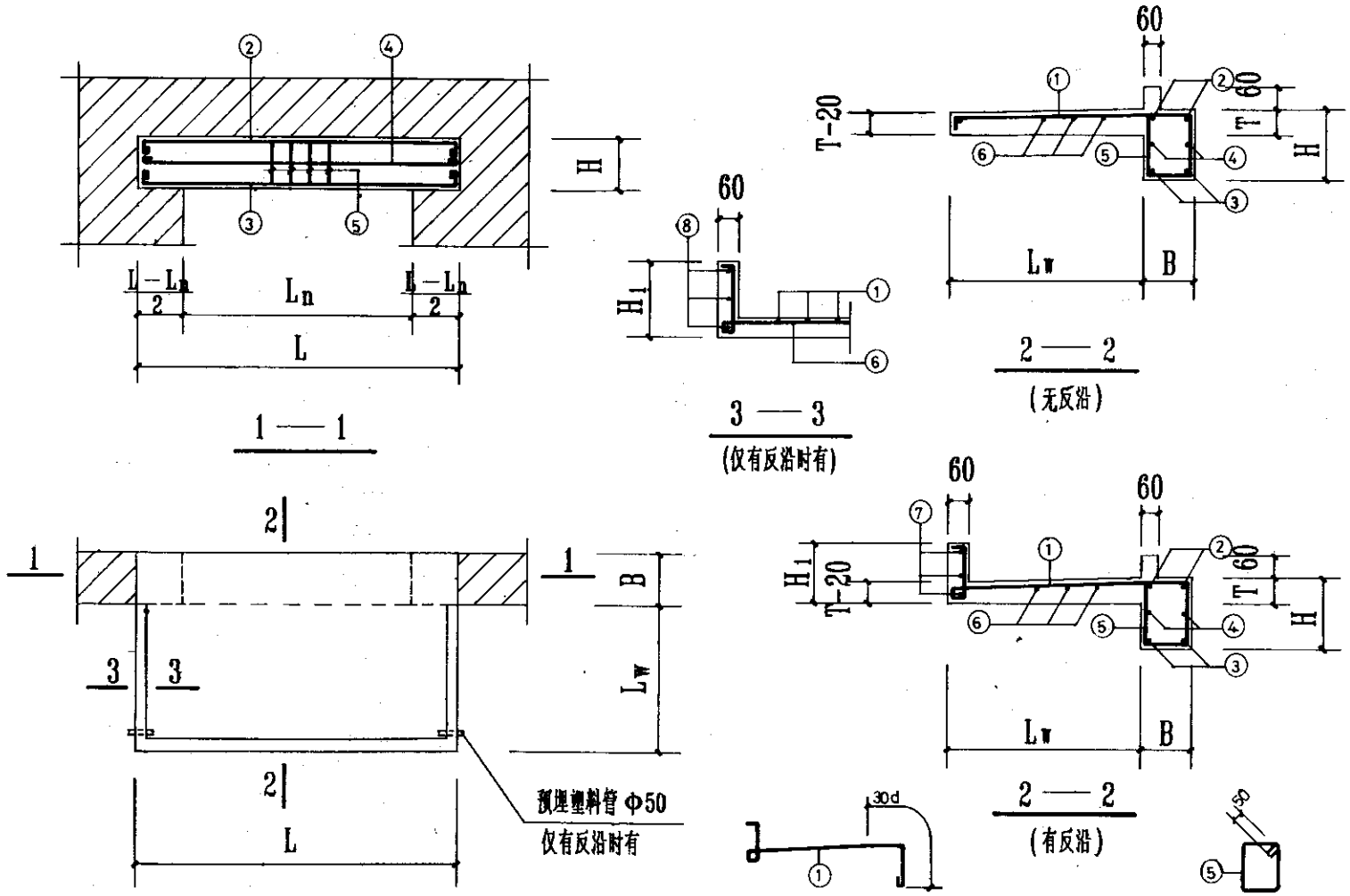


| 校对 | 朱国栋 | 李国栋 |
|---|---|---|
| 设计 | 王新光 | 王新光 |
| 制图 | 王新光 | 王新光 |

| 雨篷模板及配筋图 | 图集号 | L91C307 |
|---|---|---|
| | 页号 | 7 |

| 校对 | 王新光 | 王新光 | 张国栋 | 朱阿森 |
|---|---|---|---|---|
| 设计 | | | | |
| 制图 | | | | |

## 雨篷选用表

墙厚 B=240

| 雨篷编号 | 门洞净宽 $L_n$(mm) | 外挑尺寸 $L_W$(mm) | 板厚 T(mm) | 反梁高度 $H_1$(mm) | 梁高 H(mm) | 均布外荷载 (kN/m) | 梁长 L(mm) | 抗倾覆弯矩 $M_r$(kN·m) | 抗倾覆砖墙高 Hc (m) | 容许弯矩 (kN·m) |
|---|---|---|---|---|---|---|---|---|---|---|
| YP 152—20 | 1500 | 1200 | 90 | | 300 | 0 | 1980 | 6.755 | 6.040 | 12.668 |
| YP 152—20A | | | | 200 | | | | 10.497 | 9.360 | 17.636 |
| YP 152—20B | | | | 400 | | | | 13.280 | 11.828 | |
| YP 152—21 | | | | | | 10 | | 6.755 | 6.040 | |
| YP 152—21A | | | | 200 | | | | 10.497 | 9.360 | |
| YP 152—21B | | | | 400 | | | | 13.280 | 11.828 | 23.576 |
| YP 152—22 | | | | | | 20 | | 6.755 | 6.040 | |
| YP 152—22A | | | | 200 | | | | 10.497 | 9.360 | |
| YP 152—22B | | | | 400 | | | | 13.280 | 11.828 | |
| YP 181—20 | 1800 | 900 | 80 | | 300 | 0 | 2280 | 4.320 | 3.370 | 12.668 |
| YP 181—20A | | | | 200 | | | | 7.168 | 5.525 | 17.636 |
| YP 181—20B | | | | 400 | | | | 9.131 | 7.010 | |
| YP 181—21 | | | | | | 10 | | 4.320 | 3.370 | 23.576 |
| YP 181—21A | | | | 200 | | | | 7.168 | 5.525 | |
| YP 181—21B | | | | 400 | | | | 9.131 | 7.010 | |
| YP 181—22 | | | | | | 20 | | 4.320 | 3.370 | |
| YP 181—22A | | | | 200 | | | | 7.168 | 5.525 | 25.757 |
| YP 181—22B | | | | 400 | | | | 9.131 | 7.010 | |

| 校对 | 朱国栋 | 朱国栋 |
|---|---|---|
| 设计 | 王新光 | 王新光 |
| 制图 | 王新光 | 王新光 |

雨篷选用表

墙厚 B＝240

| 雨篷编号 | 门洞净宽 Ln (mm) | 外挑尺寸 Lw (mm) | 板厚 T(mm) | 反沿高度 H1(mm) | 梁高 H(mm) | 均布外荷载 (kN/m) | 梁长 L(mm) | 抗倾覆弯矩 Mr (kN·m) | 抗倾覆砖墙高 Hc (m) | 容许弯矩 (kN·m) |
|---|---|---|---|---|---|---|---|---|---|---|
| YP 182—20 | 1800 | 1200 | 90 | | 300 | 0 | 2280 | 7.517 | 5.789 | 17.636 |
| YP 182—20A | | | | 200 | | | | 11.827 | 9.050 | |
| YP 182—20B | | | | 400 | | | | 15.031 | 11.474 | |
| YP 182—21 | | | | | | 10 | | 7.517 | 5.789 | 23.576 |
| YP 182—21A | | | | 200 | | | | 11.827 | 9.050 | |
| YP 182—21B | | | | 400 | | | | 15.031 | 11.474 | 25.757 |
| YP 182—22 | | | | | 370 | 20 | | 7.517 | 5.767 | 30.259 |
| YP 182—22A | | | | 200 | | | | 11.827 | 9.028 | |
| YP 182—22B | | | | 400 | | | | 15.031 | 11.452 | |
| YP 211—20 | 2100 | 900 | 80 | | 370 | 0 | 2840 | 6.364 | 4.101 | 16.137 |
| YP 211—20A | | | | 200 | | | | 9.911 | 6.318 | |
| YP 211—20B | | | | 400 | | | | 12.357 | 7.846 | 22.540 |
| YP 211—21 | | | | | | 10 | | 6.364 | 4.101 | 30.259 |
| YP 211—21A | | | | 200 | | | | 9.911 | 6.318 | |
| YP 211—21B | | | | 400 | | | | 12.357 | 7.846 | |
| YP 211—22 | | | | | | 20 | | 6.364 | 4.101 | 33.114 |
| YP 211—22A | | | | 200 | | | | 9.911 | 6.318 | |
| YP 211—22B | | | | 400 | | | | 12.357 | 7.846 | 38.806 |

| 校对 | 朱国栋 | 朱国栋 |
|---|---|---|
| 设计 | 王新光 | 王新光 |
| 制图 | 王新光 | 王新光 |

## 雨篷选用表

墙厚 B＝240

| 雨篷编号 | 门洞净宽 Ln(mm) | 外挑尺寸 $L_W$(mm) | 板厚 T(mm) | 反沿高度 $H_1$(mm) | 梁高 H(mm) | 均布外荷载 (kN/m) | 梁长 L(mm) | 抗倾覆弯矩 Mr(kN·m) | 抗倾覆砖墙高 Hc(m) | 容许弯矩 (kN·m) |
|---|---|---|---|---|---|---|---|---|---|---|
| YP 212—20 | 2100 | 1200 | 90 | | 370 | 0 | 2840 | 10.664 | 6.788 | 16.137 |
| YP 212—20A | | | | 200 | | | | 16.032 | 10.143 | 22.540 |
| YP 212—20B | | | | 400 | | | | 20.023 | 12.637 | |
| YP 212—21 | | | | | | 10 | | 10.664 | 6.788 | 30.259 |
| YP 212—21A | | | | 200 | | | | 16.032 | 10.143 | |
| YP 212—21B | | | | 400 | | | | 20.023 | 12.637 | |
| YP 212—22 | | | | | | 20 | | 10.664 | 6.788 | 33.114 |
| YP 212—22A | | | | 200 | | | | 16.032 | 10.143 | 38.806 |
| YP 212—22B | | | | 400 | | | | 20.023 | 12.637 | |
| YP 241—20 | 2400 | 900 | 80 | | 370 | 0 | 3140 | 6.761 | 3.939 | 22.540 |
| YP 241—20A | | | | 200 | | | | 10.683 | 6.125 | |
| YP 241—20B | | | | 400 | | | | 13.387 | 7.631 | |
| YP 241—21 | | | | | | 10 | | 6.761 | 3.939 | 30.259 |
| YP 241—21A | | | | 200 | | | | 10.683 | 6.125 | |
| YP 241—21B | | | | 400 | | | | 13.387 | 7.631 | 33.114 |
| YP 241—22 | | | | | | 20 | | 6.761 | 3.939 | 44.094 |
| YP 241—22A | | | | 200 | | | | 10.683 | 6.125 | |
| YP 241—22B | | | | 400 | | | | 13.387 | 7.631 | |

| 校对 | 朱国栋 | 朱国栋 |
|---|---|---|
| 设计 | 王新光 | 王新光 |
| 制图 | 王新光 | 王新光 |

雨篷选用表

墙厚 B＝240

| 雨篷编号 | 门洞净宽 Ln(mm) | 外挑尺寸 Lw(mm) | 板厚 T(mm) | 反沿高度 Hf(mm) | 梁高 H(mm) | 均布外荷载 (kN/m) | 梁长 L(mm) | 抗倾覆弯矩 Mr(kN·m) | 抗倾覆砖墙高 Hc(m) | 容许弯矩 (kN·m) |
|---|---|---|---|---|---|---|---|---|---|---|
| YP 242—20 | 2400 | 1200 | 90 | | 370 | 0 | 3140 | 11.426 | 6.539 | 22.540 |
| YP 242—20A | | | | 200 | | | | 17.361 | 9.846 | |
| YP 242—20B | | | | 400 | | | | 21.774 | 12.305 | 30.259 |
| YP 242—21 | | | | | | 10 | | 11.426 | 6.539 | |
| YP 242—21A | | | | 200 | | | | 17.361 | 9.846 | 33.114 |
| YP 242—21B | | | | 400 | | | | 21.774 | 12.305 | 38.806 |
| YP 242—22 | | | | | 420 | 20 | | 11.426 | 6.527 | 45.037 |
| YP 242—22A | | | | 200 | | | | 17.361 | 9.834 | |
| YP 242—22B | | | | 400 | | | | 21.774 | 12.293 | 51.255 |
| YP 271—20 | 2700 | 900 | 80 | | 370 | 0 | 3680 | 7.476 | 3.827 | 22.540 |
| YP 271—20A | | | | 200 | | | | 12.072 | 6.050 | 30.259 |
| YP 271—20B | | | | 400 | | | | 15.241 | 7.584 | |
| YP 271—21 | | | | | | 10 | | 7.476 | 3.827 | 38.806 |
| YP 271—21A | | | | 200 | | | | 12.072 | 6.050 | |
| YP 271—21B | | | | 400 | | | | 15.241 | 7.584 | 44.094 |
| YP 271—22 | | | | | | 20 | | 7.476 | 3.827 | 56.004 |
| YP 271—22A | | | | 200 | | | | 12.072 | 6.050 | |
| YP 271—22B | | | | 400 | | | | 15.241 | 7.584 | |

| 校对 | 王国栋 | 王国栋 |
|---|---|---|
| 设计 | 王新光 | 王新光 |
| 制图 | 王新光 | 王新光 |

## 雨篷选用表

墙厚 B＝240

| 雨篷编号 | 门洞净宽 Ln(mm) | 外挑尺寸 Lw(mm) | 板厚 T(mm) | 反沿高度 Hf(mm) | 梁高 H(mm) | 均布外荷载 (kN/m) | 梁长 L(mm) | 抗倾覆弯矩 Mr(kN·m) | 抗倾覆砖墙高 Hc(m) | 容许弯矩 (kN·m) |
|---|---|---|---|---|---|---|---|---|---|---|
| YP 272—20 | 2700 | 1200 | 90 | | 370 | 0 | 3680 | 12.798 | 6.402 | 30.259 |
| YP 272—20A | | | | 200 | | | | 19.754 | 9.767 | |
| YP 272—20B | | | | 400 | | | | 24.926 | 12.270 | |
| YP 272—21 | | | | | 420 | 10 | | 12.798 | 6.391 | 38.368 |
| YP 272—21A | | | | 200 | | | | 19.754 | 9.737 | 45.037 |
| YP 272—21B | | | | 400 | | | | 24.926 | 12.260 | 51.255 |
| YP 272—22 | | | | | 490 | 20 | | 12.798 | 6.377 | 61.280 |
| YP 272—22A | | | | 200 | | | | 19.754 | 9.743 | |
| YP 272—22B | | | | 400 | | | | 24.926 | 12.245 | |

| 校对 | 朱国栋 | 朱国栋 |
|---|---|---|
| 设计 | 王新光 | 王新光 |
| 制图 | 王新光 | 王新光 |

雨篷选用表

墙厚 B＝370

| 雨篷编号 | 门洞净宽 $L_n$(mm) | 外挑尺寸 $L_W$(mm) | 板厚 T(mm) | 反沿高度 $H_1$(mm) | 梁高 H(mm) | 均布外荷载 (kN/m) | 梁长 L(mm) | 抗倾覆弯矩 $M_r$(kN·m) | 抗倾覆破墙高 Hc (m) | 容许弯矩 (kN·m) |
|---|---|---|---|---|---|---|---|---|---|---|
| YP 121 —— 30 | 1200 | 900 | 80 | | 300 | 0 | 1680 | 3.628 | 1.624 | 26.492 |
| YP 121 —— 30A | | | | 200 | | | | 5.789 | 2.599 | |
| YP 121 —— 30B | | | | 400 | | | | 7.273 | 3.268 | |
| YP 121 —— 31 | | | | | | 10 | | 3.628 | 1.624 | |
| YP 121 —— 31A | | | | 200 | | | | 5.789 | 2.599 | |
| YP 121 —— 31B | | | | 400 | | | | 7.273 | 3.268 | |
| YP 121 —— 32 | | | | | | 20 | | 3.628 | 1.624 | |
| YP 121 —— 32A | | | | 200 | | | | 5.789 | 2.599 | |
| YP 121 —— 32B | | | | 400 | | | | 7.273 | 3.268 | |
| YP 151 —— 30 | 1500 | 900 | 80 | | 300 | 0 | 1980 | 4.039 | 1.556 | 26.492 |
| YP 151 —— 30A | | | | 200 | | | | 6.585 | 2.506 | |
| YP 151 —— 30B | | | | 400 | | | | 8.335 | 3.159 | |
| YP 151 —— 31 | | | | | | 10 | | 4.039 | 1.556 | |
| YP 151 —— 31A | | | | 200 | | | | 6.585 | 2.506 | |
| YP 151 —— 31B | | | | 400 | | | | 8.335 | 3.159 | |
| YP 151 —— 32 | | | | | | 20 | | 4.039 | 1.556 | |
| YP 151 —— 32A | | | | 200 | | | | 6.585 | 2.506 | |
| YP 151 —— 32B | | | | 400 | | | | 8.335 | 3.159 | |




校对 朱国栋 朱国栋
设计 王新光 王新光
制图 王新光 王新光

| 校对 | 朱国栋 | 朱国栋 |
|---|---|---|
| 设计 | 王新光 | 王新光 |
| 制图 | 王新光 | 王新光 |

## 雨篷选用表

墙厚 B＝370

| 雨篷编号 | 门洞净宽 $L_n$(mm) | 外挑尺寸 $L_W$(mm) | 板厚 T(mm) | 反沿高度 $H_f$(mm) | 梁高 H(mm) | 均布外荷载 (kN/m) | 梁长 L(mm) | 抗倾覆弯矩 Mr(kN·m) | 抗倾覆砌墙高 Hc(m) | 容许弯矩 (kN·m) |
|---|---|---|---|---|---|---|---|---|---|---|
| YP 152—30 | 1500 | 1200 | 90 | | 300 | 0 | 1980 | 6.913 | 2.628 | 26.492 |
| YP 152—30A | | | | 200 | | | | 10.743 | 4.058 | |
| YP 152—30B | | | | 400 | | | | 13.583 | 5.118 | |
| YP 152—31 | | | | | | 10 | | 6.913 | 2.628 | |
| YP 152—31A | | | | 200 | | | | 10.743 | 4.058 | |
| YP 152—31B | | | | 400 | | | | 13.583 | 5.118 | 35.433 |
| YP 152—32 | | | | | | 20 | | 6.913 | 2.628 | 26.492 |
| YP 152—32A | | | | 200 | | | | 10.743 | 4.058 | 35.433 |
| YP 152—32B | | | | 400 | | | | 13.583 | 5.118 | |
| YP 181—30 | 1800 | 900 | 80 | | 300 | 0 | 2280 | 4.449 | 1.518 | 26.492 |
| YP 181—30A | | | | 200 | | | | 7.382 | 2.452 | |
| YP 181—30B | | | | 400 | | | | 9.396 | 3.093 | |
| YP 181—31 | | | | | | 10 | | 4.449 | 1.518 | |
| YP 181—31A | | | | 200 | | | | 7.382 | 2.452 | |
| YP 181—31B | | | | 400 | | | | 9.396 | 3.093 | |
| YP 181—32 | | | | | | 20 | | 4.449 | 1.518 | |
| YP 181—32A | | | | 200 | | | | 7.382 | 2.452 | 35.433 |
| YP 181—32B | | | | 400 | | | | 9.396 | 3.093 | |

雨篷选用表

墙厚 B＝370

| 雨篷编号 | 门洞净宽 Ln(mm) | 外挑尺寸 Lw(mm) | 板厚 T(mm) | 反沿高度 Hf(mm) | 梁高 H(mm) | 均布外荷载 (kN/m) | 梁长 L(mm) | 抗倾覆弯矩 Mr(kN·m) | 抗倾覆砖墙高 Hc(m) | 容许弯矩 (kN·m) |
|---|---|---|---|---|---|---|---|---|---|---|
| YP 182—30 | 1800 | 1200 | 90 | | 300 | 0 | 2280 | 7.696 | 2.552 | 26.492 |
| YP 182—30A | | | | 200 | | | | 12.106 | 3.956 | |
| YP 182—30B | | | | 400 | | | | 15.377 | 4.997 | |
| YP 182—31 | | | | | | 10 | | 7.696 | 2.552 | |
| YP 182—31A | | | | 200 | | | | 12.106 | 3.956 | 35.433 |
| YP 182—31B | | | | 400 | | | | 15.377 | 4.997 | |
| YP 182—32 | | | | | | 20 | | 7.696 | 2.552 | |
| YP 182—32A | | | | 200 | | | | 12.106 | 3.956 | |
| YP 182—32B | | | | 400 | | | | 15.377 | 4.997 | |
| YP 211—30 | 2100 | 900 | 80 | | 370 | 0 | 2840 | 6.544 | 1.845 | 33.848 |
| YP 211—30A | | | | 200 | | | | 10.197 | 2.806 | |
| YP 211—30B | | | | 400 | | | | 12.705 | 3.465 | |
| YP 211—31 | | | | | | 10 | | 6.544 | 1.845 | |
| YP 211—31A | | | | 200 | | | | 10.197 | 2.806 | |
| YP 211—31B | | | | 400 | | | | 12.705 | 3.465 | |
| YP 211—32 | | | | | | 20 | | 6.544 | 1.845 | 45.459 |
| YP 211—32A | | | | 200 | | | | 10.197 | 2.806 | |
| YP 211—32B | | | | 400 | | | | 12.705 | 3.465 | |

| 校对 | 李国振 | 设计 |
|---|---|---|
| 审核 | 王新光 | 王新光 |

## 雨篷选用表

墙厚 B＝370

| 雨篷编号 | 门洞净宽 $L_D$(mm) | 外挑尺寸 $L_W$(mm) | 板厚 T(mm) | 反沿高度 $H_1$(mm) | 梁高 H(mm) | 均布外荷载 (kN/m) | 梁长 L(mm) | 抗倾覆弯矩 $M_r$(kN·m) | 抗倾覆砖墙高 Hc (m) | 容许弯矩 (kN·m) |
|---|---|---|---|---|---|---|---|---|---|---|
| YP 212—30 | 2100 | 1200 | 90 | | 370 | 0 | 2840 | 10.904 | 2.992 | 33.848 |
| YP 212—30A | | | | 200 | | | | 16.398 | 4.436 | |
| YP 212—30B | | | | 400 | | | | 20.472 | 5.507 | |
| YP 212—31 | | | | | | 10 | | 10.904 | 2.992 | |
| YP 212—31A | | | | 200 | | | | 16.398 | 4.436 | |
| YP 212—31B | | | | 400 | | | | 20.472 | 5.507 | 45.459 |
| YP 212—32 | | | | | | 20 | | 10.904 | 2.992 | |
| YP 212—32A | | | | 200 | | | | 16.398 | 4.436 | |
| YP 212—32B | | | | 400 | | | | 20.472 | 5.507 | |
| YP 241—30 | 2400 | 900 | 80 | | 370 | 0 | 3140 | 6.954 | 1.802 | 33.848 |
| YP 241—30A | | | | 200 | | | | 10.993 | 2.749 | |
| YP 241—30B | | | | 400 | | | | 13.767 | 3.400 | |
| YP 241—31 | | | | | | 10 | | 6.954 | 1.802 | 45.459 |
| YP 241—31A | | | | 200 | | | | 10.993 | 2.749 | |
| YP 241—31B | | | | 400 | | | | 13.767 | 3.400 | |
| YP 241—32 | | | | | | 20 | | 6.954 | 1.802 | 58.329 |
| YP 241—32A | | | | 200 | | | | 10.993 | 2.749 | |
| YP 241—32B | | | | 400 | | | | 13.767 | 3.400 | |

## 雨篷选用表

墙厚 B＝370

| 雨篷编号 | 门洞净宽 Ln(mm) | 外挑尺寸 Lw(mm) | 板厚 T(mm) | 反沿高度 Hf(mm) | 梁高 H(mm) | 均布外荷载 (kN/m) | 梁长 L(mm) | 抗倾覆弯矩 Mr(kN·m) | 抗倾覆砖墙高 Hc(m) | 容许弯矩 (kN·m) |
|---|---|---|---|---|---|---|---|---|---|---|
| YP 242—30 | 2400 | 1200 | 90 | | 370 | 0 | 3140 | 11.687 | 2.912 | 33.848 |
| YP 242—30A | | | | 200 | | | | 17.761 | 4.336 | |
| YP 242—30B | | | | 400 | | | | 22.265 | 5.392 | |
| YP 242—31 | | | | | | 10 | | 11.687 | 2.912 | 45.459 |
| YP 242—31A | | | | 200 | | | | 17.761 | 4.336 | |
| YP 242—31B | | | | 400 | | | | 22.265 | 5.392 | |
| YP 242—32 | | | | | | 20 | | 11.687 | 2.912 | 58.329 |
| YP 242—32A | | | | 200 | | | | 17.761 | 4.336 | |
| YP 242—32B | | | | 400 | | | | 22.265 | 5.392 | |
| YP 271—30 | 2700 | 900 | 80 | | 370 | 0 | 3680 | 7.694 | 1.776 | 33.848 |
| YP 271—30A | | | | 200 | | | | 12.427 | 2.739 | |
| YP 271—30B | | | | 400 | | | | 15.678 | 3.401 | |
| YP 271—31 | | | | | | 10 | | 7.694 | 1.776 | 45.459 |
| YP 271—31A | | | | 200 | | | | 12.427 | 2.739 | |
| YP 271—31B | | | | 400 | | | | 15.678 | 3.401 | 58.329 |
| YP 271—32 | | | | | | 20 | | 7.694 | 1.776 | 72.450 |
| YP 271—32A | | | | 200 | | | | 12.427 | 2.739 | |
| YP 271—32B | | | | 400 | | | | 15.678 | 3.401 | |

| 370 墙厚雨篷选用表 | 图集号 | L91G307 |
|---|---|---|
| | 页号 | 16 |

| 校对 | 朱国栋 | 设计 | 王新光 |
|---|---|---|---|
| 审核 | 王新光 | 制图 | 王新光 |

以上内容仅为本文档的试下载部分，为可阅读页数的一半内容。如要下载或阅读全文，请访问：https://d.book118.com/916053020053010224