国家电网招聘考试人力资源类(习题卷10)

第1部分：单项选择题，共157题，每题只有一个正确答案,多选或少选均不得分。

1.[单选题]下列说法中，（ ）是不正确的。
A)并谐时电流最大
B)并谐时电流最小
C)理想并谐时总电流为零
答案:A
解析:

2.[单选题]按照正式群体和非正式群体的分类，属于正式群体的是（ ）
A)利益型群体
B)压力组合型群体
C)命令型群体
D)传统关系型群体
答案:C
解析:

3.[单选题]下列内容不包括在会议秘密中的是（ ）。
A)内部会议的日期
B)内部会议的议题
C)内部会议的音像材料
D)内部领导的批示
答案:D
解析:会议秘密的内容包括内部会议的日期、议题、议程、文件、记录、音像材料等。而D项属于信访秘密的内容。

4.[单选题]如图所示结构，EI为常数，欲使结点B的转角为零，则q的值为（ ）kN/m。

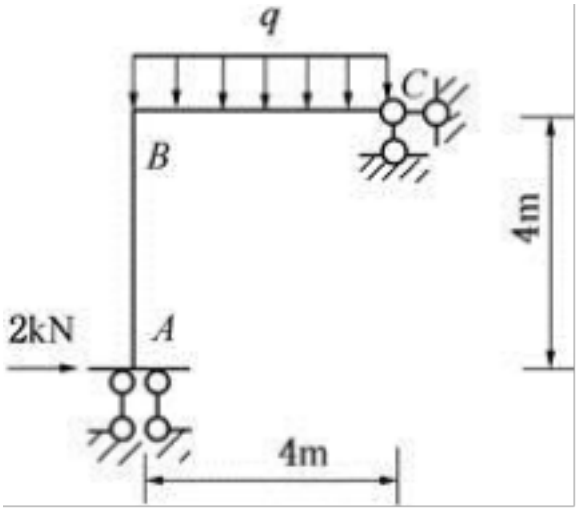

A)0
B)2
C)4
D)8
答案:B
解析:在结点B处附加刚臂，得到位移法基本体系，建立位移法基本方程得：k11Δ1+F1P=0，由于结点B的转角Δ1为零，所以{图}解得q=2kN/m。

5.[单选题]在Excel中，用来存储数据的文件称为()。
A)数据表格
B)工作表
C)数据文件
D)工作簿
答案:D
解析:在Excel中，用来存储数据的文件称为工作簿。

6.[单选题]数字签名是最普遍、技术最成熟、可操作性最强的一种电子签名技术，当前已得到实际应用的是在( )。
A)电子商务、电子政务中
B)票务管理中、股票交易中
C)股票交易中、电子政务中
D)电子商务、票务管理中
答案:A
解析:数字签名是目前电子商务、电子政务中应用最普遍、技术最成熟的、可操作性最强的一种电子签名方法。它采用了规范化的程序和科学化的方法，用于鉴定签名人的身份以及对一项电子数据内容的认可。

7.[单选题]在三部门经济中，如果使用支出法来衡量，GDP等于（ ）。
A)消费+投资
B)消费+投资+政府购买+净出口
C)消费+投资+政府购买
D)消费+投资+净出口
答案:C
解析:

8.[单选题]悬臂梁的弯矩如图示，根据梁的弯矩图，梁上的载荷F、m的值应是：

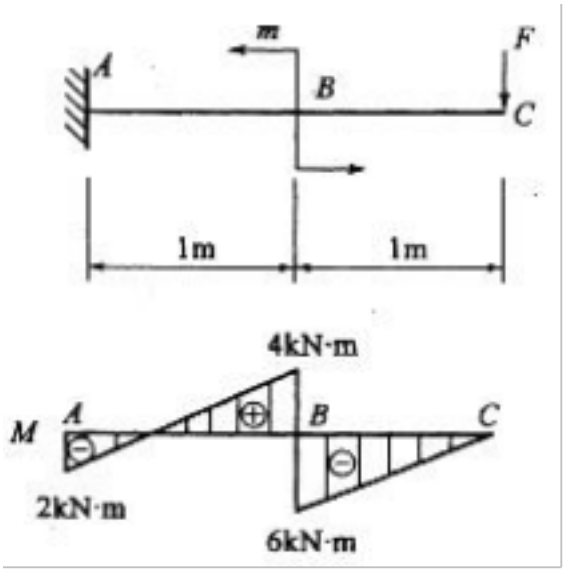

A)F=6kN,m=10kN*m
B)F=6kN,m=6kN*m
C)F=4kN,m=4kN*m
D)F=4kN,m=6kN*m
答案:A
解析:提示：弯矩图中B截面的突变值为10kN * m，故m=10kN * m。

9.[单选题]某一测试问卷中有一道题是：“你对Java语言的掌握程度如何？”，选项为“A精通；B善于；C尚可”，在这里，“精通”“善于”“尚可”是指（ ）。

A)指标
B)标度
C)标记
D)标准
答案:B
解析:标度是对标准的外在形式划分，常常表现为对素质行为特征或表现的范同、强度和频率的规定。从目前现实中的测评指标分析来看，测评指标的标度大致有量词式、等级式、数量式、定义式、综合式等。“精通”“善于”“尚可”属于等级式标度。因此，本题应该选B。

10.[单选题]当咖啡价格急剧降低时，在其他条件不变的情况下，对茶叶的需求量将（ ）。
A)不变
B)减少
C)增加
D)难以确定
答案:B
解析:

11.[单选题]水准测量时，水准仪视准轴不平行于水准管轴所引起的误差属于( )。
A)偶然误差
B)系统误差
C)粗差
D)相对误差
答案:B
解析:见测量误差的分类与特点。

12.[单选题]某点平面应力状态如图所示，则该点的应力圆为：

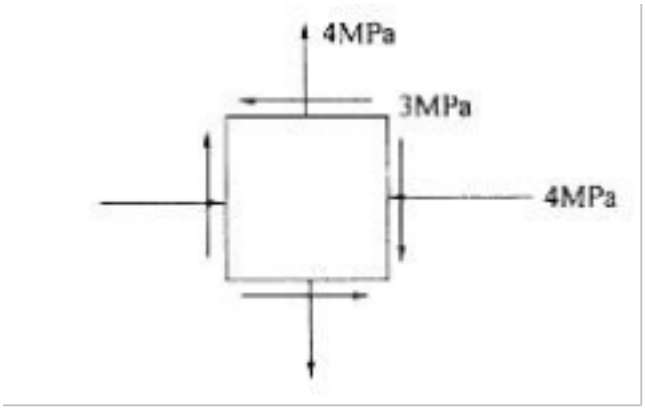

A)-个点圆
B)圆心在原点的点圆
C)圆心在(5MPa，0)点的点圆
D)圆心在原点、半径为5MPa的圆
答案:D
解析:提示：根据应力圆的做法，两个基准面所对应的应力圆上点的坐标分别为(-4，3)和(4，-3)，以这两点连线为直径作出的是圆心在原点、半径为5MPa的圆。

13.[单选题]把组织行为学的研究方法分为案例分析、现场研究和实验室实验三种研究方法是按（ ）进行的分类。
A)研究目的
B)研究可控性
C)应用的广度
D)规范程度
答案:B

解析:

14.[单选题]十进制数122转换成八进制数和转换成十六进制数分别是：
A)144，8
B)136，6
C)336，6
D)172，7
答案:D
解析:提示：此题可先将122转换成二进制数，而后根据二进制数与八进制数及十六进制数的对应关系得出运算结果。

15.[单选题]从行为规范的意义上说，组织职位就是组织中的（ ）。
A)岗位结构
B)权责结构
C)职能结构
D)角色结构
答案:D
解析:从行为规范的意义上说，组织职位就是组织中的角色结构。

16.[单选题]图所示梁AB，EI为常数，固支端A发生顺时针的支座转动θ，由此引起的B处的转角为（ ）。{图}
A)θ，顺时针
B)θ，逆时针
C)θ/2，顺时针
D)θ/2，逆时针
答案:D
解析:

假设B端为固定端，则$M_B=2i\theta_A+4i\theta_B$，$\theta_A$、$\theta_B$为A、B两端的转角，以顺时针为正，i为线刚度（因为杆两端没有垂直于杆件的位移，所以只有θ作为变量），但实际情况为B端铰接，弯矩$M_B=0$，所以解得上式$\theta_B=-\theta/2$，负号表示逆时针方向。

17.[单选题]空心变压器与信号源相连接的一侧电路称为（ ）回路，与负载相连接的一侧称为（ ）回路。
A)次级；次级
B)初级；初级
C)次级；初级
D)初级；次级
答案:D
解析:

18.[单选题]（ ）就是管理者以真挚的情感，增强管理者与员工之间的情感联系和思想沟通，满足员工的心理需求，形成和谐融洽的工作氛围，以提高管理效果的一种管理方式。
A)传播方法
B)情感方法
C)心理方法
D)经济方法
答案:B
解析:所谓情感管理，就是管理者以真挚的情感，增强管理者与员工之间的情感联系和思想沟通，满足员工的心理需求，形成和谐融洽的工作氛围，以提高管理效果的一种管理方式。情感管理最能体现文化管理的亲和力，其核心是激发职工的积极性，消除职工的消极情绪，通过情感的双向交流和沟通实现有效的管理。情感方法主要包括尊重、信任和关怀等形式。故本题选B。

19.[单选题]以下说法中，错误的是( )。
A)高级语言编写的源程序计算机可直接执行
B)编译程序把高级语言源程序全部转换成机器指令并产生目标程序
C)解释程序，以解释方式分析源程序代码，不形成目标程序
D)各种高级语言有其专用的编译或解释程序
答案:A
解析:高级语言编写的源程序不能直接执行，它必须经过编译程序或解释程序加工，编译过程产生目标程序(可装配为可执行程序)，解释过程不产生目标程序(边解释边执行)，语 言不同使用的编译程序或解释程序也不同。

20.[单选题]如图所示，梁A端弯矩为（ ）。

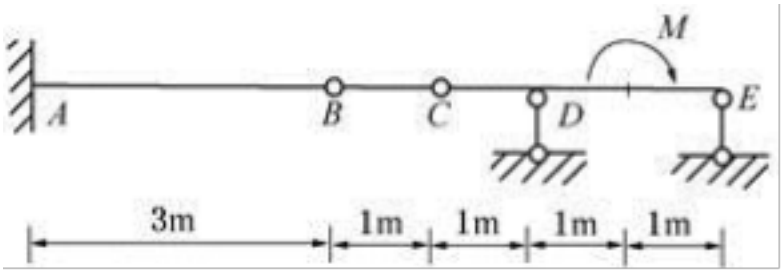

A)M
B)0
C)2M
D)3M
答案:B
解析:由于结构AB和CE为基本结构，BC为附属结构，荷载作用在基本结构CE上，而对附属结构BC和基本结构AB不会产生任何影响，故梁A端不受力。

21.[单选题]在图所示结构中，A截面转角（设顺时针为正）为（ ）。

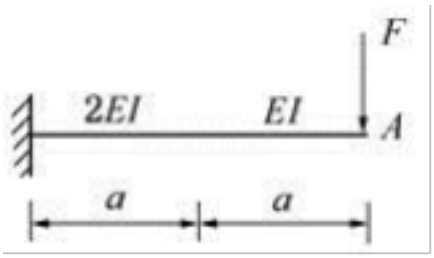

A)－5Fa2/（4EI）
B)－Fa2/EI
C)2Fa2/EI
D)5Fa2/（4EI）
答案:D
解析:

图示结构为静定结构，可用单位荷载法求解。在A处虚设一竖直向下的单位力。作M_P图和$\overline{M}$图，如图6-3-38所示。图乘得A截面的转角为：

$$\varphi_A = \frac{1}{2EI}\cdot\left[\frac{1}{2}\cdot(2Fa+Fa)\cdot a\right]\cdot 1+\frac{1}{EI}\cdot\left(\frac{1}{2}\cdot Fa\cdot a\right)\cdot 1=\frac{5Fa^2}{4EI}(\circlearrowleft)。$$



图6-3-32

22.[单选题][A4] 某电磁波测距仪的标称精度为±(3+3ppm)mm，用该仪器测得500m距离，如不顾及其他因素影响，则产生的测距中误差为（ ）。

A)±18mm

B)±3mm

C)±4.5mm

D)±6mm

答案:C

解析:光电测距仪的精度，通常用标称精度来表征，即=md±（A+B·D）。式中，A为与距离无关的固定误差；B为与距离D成正比的比例误差。因此，测距中误差为：

$$m_d = \pm(A + B \times D)$$

即

$$m_d = \pm\left(3 + 3 \times 10^{-6} \times 500 \times 10^{3}\right) = \pm 4.5mm$$

23.[单选题]下列哪一项的工资结构比较适用于各工作之间的责、权、利明确的企业？（ ）

A)以绩效为导向

B)以工作为导向

C)以行为为导向

D)以技能为导向

答案:B

解析:以工作为导向的工资结构有利于激发员工的工作热忱和责任心，缺点是无法反映在同一职务（或岗位）上工作的员工因技术、能力和责任心不同而引起的贡献差别。以工作为导向的工资结构比较适用于各工作之间的责、权、利明确的企业。因此，本题应该选B。

24.[单选题]企业采用创新产品策略时，其企业文化往往是（ ）。

A)官僚式十市场式

B)官僚式十发展式

C)家庭式十市场式

D)发展式十市场式

答案:D

解析:企业竞争策略的选择、人力资源策略的确定与企业文化存在密切关系。当企业采用创新产品策略时，企业文化是“发展式十市场式”，人力资源策略为投资策略。

25.[单选题]图所示刚架，EI为常数，结点A的转角是（ ）。（提示：利用对称性和转动刚度的概念）

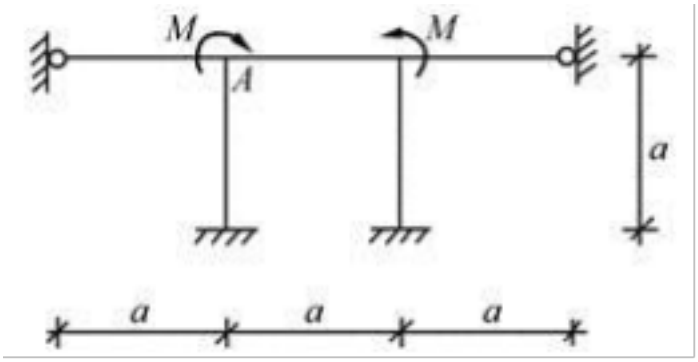

A)A

B)B

C)C

D)D

答案:C

解析:利用对称性，该结构可以简化为如图示。在A点施加刚臂，转动刚度系数为：k=3i+4i+2i=9i，i=EI/a，转角

A. $\frac{Ma}{7EI}$

B. $\frac{Ma}{8EI}$

C. $\frac{Ma}{9EI}$

D. $\frac{Ma}{10EI}$

Z=M/k=Ma/9EI。

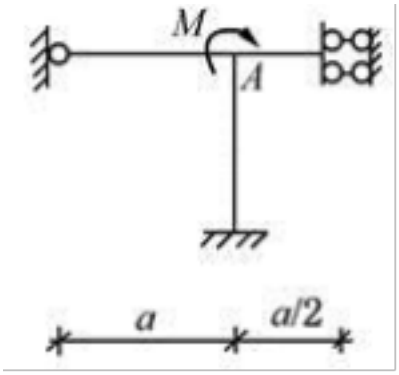

26.[单选题]测得两个角值及中误差为∠A=22° 22'10"±8"和∠B=44° 44'20"±8''据此进行精度比较，结论是：
A)两个角度精度相同
B)A精度高
C)B精度高
D)相对中误差K∠A>K∠B
答案:A
解析:提示：测角误差与角度大小无关。

27.[单选题]用力法求解图示结构(EI=常数），基本体系及基本未知量如图所示，力法方程中系数△1P为：
A)A
B)B
C)C
D)D
答案:C
解析:

提示：$\Delta_{1P}=\frac{1}{EI}\left(\frac{2}{3}\frac{qL^2}{8}L\right)\left(-\frac{1}{2}L\right)=-\frac{qL^4}{24EI}$

A. $-\frac{5qL^4}{36EI}$　　B. $\frac{5qL^4}{36EI}$　　C. $-\frac{qL^4}{24EI}$　　D. $\frac{qL^4}{24EI}$

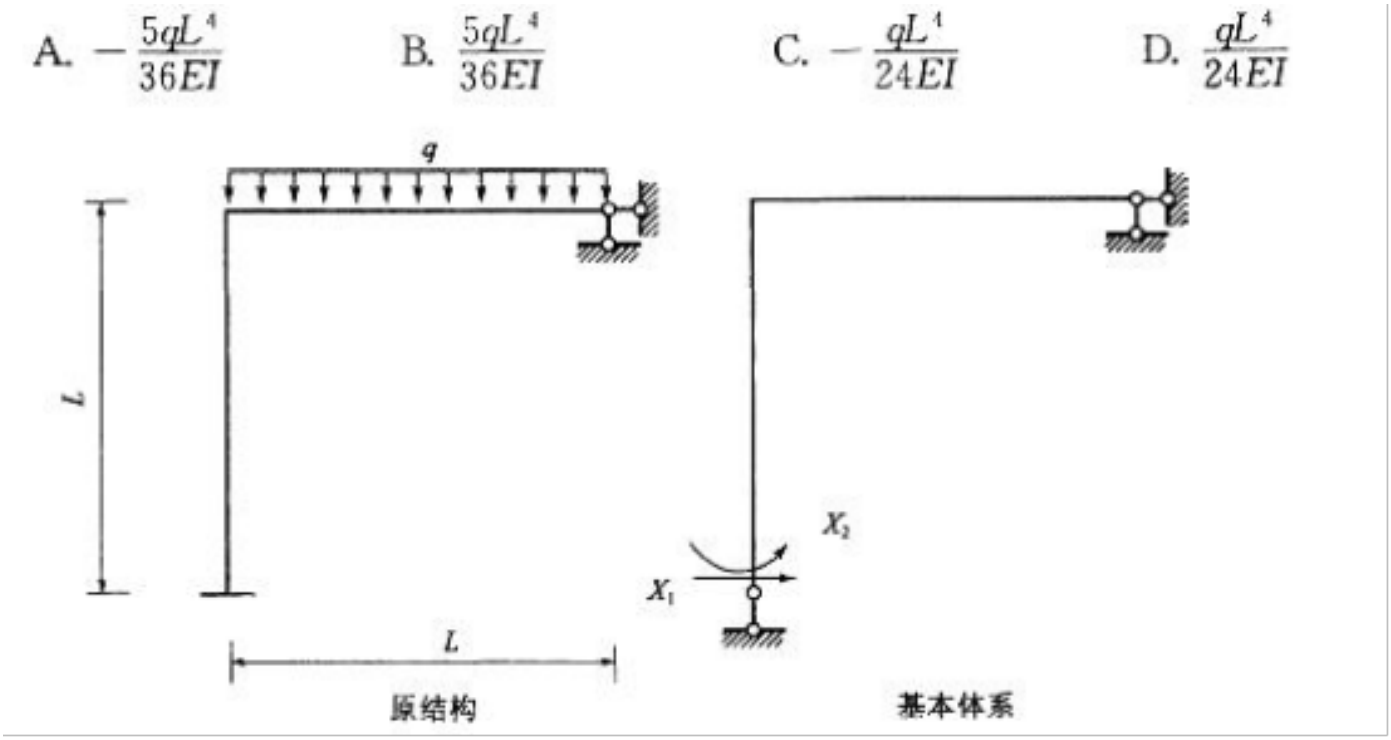

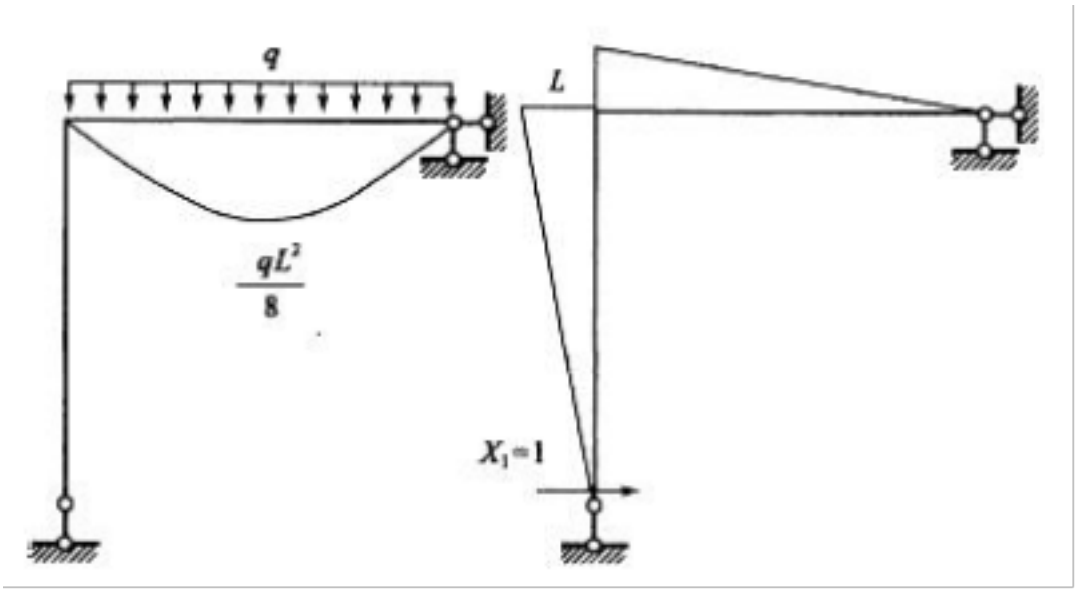

28.[单选题]（ ）是国家管理经济社会活动最具有抽象性和稳定性的手段。
A)执法
B)守法
C)司法
D)立法
答案:D
解析:在中国，立法是指由特定主体，依据一定职权和程序，运用一定技术，制定、认可和变动法这种特定社会规范的活动。因此，立法是国家管理经济社会活动最具有抽象性和稳定性的手段。故答案为D。

29.[单选题]自我实现人假设是行为科学和（ ）的一些代表人物提出来的。
A)科学管理理论学派
B)古典管理理论学派
C)人群关系学派
D)人力资源学派
答案:D
解析:

30.[单选题]关于一般在职培训和特殊在职培训的说法，正确的是（ ）。
A)一般在职培训需要离岗完成
B)特征在职培训需要离岗完成
C)一般在职培训和特殊在职培训不可能同时发生在一次培训中
D)一般在职培训和特殊在职培训都能带来员工生产率的提高
答案:D
解析:在职培训包括一般培训和特殊培训。两种培训都能带来员工生产率的提高。

31.[单选题]下列各项中，符合以成果为中心的组织设计原则的是下列哪项组织结构？（ ）
A)直线制
B)直线职能制
C)事业部制
D)矩阵结构
答案:C
解析:在以成果为中心设计的结构模式下，一个企业由若干个自治性或模拟的自治性单位所组成，每个单位须对自己的工作成绩和成果负责，并对整个企业做出贡献。其组织结构形式包括事业部制和模拟分权制等模式。ABD三项是以工作和任务为中心来设计部门结构的。因此，本题应该选C。

32.[单选题]用综合指数计算总指数的主要问题是（ ）。
A)选择同度量因素
B)同度量因素时期的确定
C)同度量因素选择和时期的确定
D)个体指数和权数的选择
答案:D
解析:

33.[单选题]无任何电源的线性二端口电路的T参数应满足（ ）。
A)A=D
B)B=C
C)BC-AD=1
D)AD-BC=1
答案:D
解析:

34.[单选题]若已知αPA＝158° 48′ 16″，βA＝91° 02′ 10″，AP的水平距离为213.12m，则AP两点间的坐标方位角及纵坐标增量分别为（ ）。
A)249° 50′ 26″和-73.45m
B)69° 50′ 26″和73.45m
C)249° 50′ 26″和-200.06m
D)69° 50′ 26″和200.06m
答案:B
解析:AP两点间的坐标方位角αAP=158° 48′ 16″+91° 02′ 10″-180° =69° 50′ 26″，纵坐标增量
ΔY=213.12×cos69° 50′ 26″=73.45m。

35.[单选题]理想电压源和理想电流源间的关系为（ ）。
A)有等效变换关系
B)没有等效变换关系
C)有条件下的等效关系
D)无条件具备等效关系
答案:B

解析:理想电压源内阻为零，理想电流源内阻为∞，则此理想电压源和理想电流源之间没有等效变换关系。

36.[单选题]工作岗位分析的最终成果是形成岗位规范和下列哪一项？（ ）
A)培训制度
B)工资制度
C)工作说明书
D)任务计划表
答案:C
解析:工作岗位分析的最终成果是形成工作说明书、岗位规范以及职务晋升图等一系列文件。因此，本题应该选C。

37.[单选题]（ ）是检测员工自愿流动态度最好的工具。
A)员工能力评估
B)工作绩效评价
C)工作满意度调查
D)员工流动后果分析
答案:C
解析:员工工作的满意度是检测员工自愿流动态度最好的工具。

38.[单选题]鼓励人们正视变革的必要性，接受变革，这是卢因变革理论中（ ）阶段的任务。
A)解冻
B)变革
C)巩固
D)再冻结
答案:A
解析:

39.[单选题]常言道：“一俊遮百丑”，这是对人知觉的（ ）。
A)首因效应
B)近因效应
C)晕轮效应
D)定型效应
答案:C
解析:

40.[单选题]不善于表露情感、表现行为，与人交往显得沉静而孤僻，这种性格类型是（ ）。
A)情绪型
B)外倾型
C)内倾型
D)顺从型
答案:C
解析:

41.[单选题]以下关于劳动争议的说法，正确的是（ ）。
A)是否遵循法律规范和合同规范是劳动争议的实质
B)只有存在劳动关系的情况下才会发生利益争议
C)劳动争议产生的直接原因是劳动关系主体的利益冲突
D)不存在劳动关系的劳动者可能成为劳动争议的当事人
答案:B
解析:利益争议是当事人因主张有待确定的权利和义务所发生的争议。在劳动关系当事人的权利义务尚未确定的情况下，双方对权利义务有不同的主张，即因当事人的利益未来如何分配而发生的争议。显然，只有在存在劳动关系的情况下，才会发生此类争议。它通常表现为签订、变更集体合同所发生的争议。因此，本题应该选B。

42.[单选题]赫茨伯格的双因素理论认为（ ）不是激励因素。
A)责任感
B)成就感
C)工资
D)成长需要
答案:C
解析:赫茨伯格认为，那些能带来积极态度、满意和激励作用的因素就叫作“激励因素”，包括：成就、赏识、挑战性的工作、增加的工作责任，以及成长和发展的机会。同时他认为传统的激励假设，如工资刺激、提供良好的工作条件等都不会产生更大的激励。所以答案选C。

43.[单选题]某商品销售额本年同上年相比没有变化，而商品价格平均上涨了7%，则商品销售量平均（ ）。
A)下降了6.5%
B)上涨了5%
C)下降了7%
D)上涨了7%
答案:A
解析:

44.[单选题]在劳动关系中，由于劳动力是人体中的一种机能，它只能寓寄在活的人体中，因而劳动关系就其本来意义上说是一种（ ）关系。
A)权利义务
B)法律
C)人身
D)财产
答案:C
解析:由于劳动力是人体中的一种机能，劳动力只能寓寄在活的人体之中，劳动力具有显著的生理性特征，其存在和消费与劳动者人身须臾不可分离，雇员向雇主提供劳动，实际上就是将其人身在一定限度内交给雇主，因而劳动关系就其本来意义上说是一种人身关系。

45.[单选题]职业生活质量的理论依据是（ ）
A)公平理论
B)期望理论
C)双因素理论
D)需要层次理论
答案:B
解析:

46.[单选题]关于介绍的礼仪，下列说法错误的是（ ）。
A)可用手指指着对方将其介绍给他人
B)应把身份低、年纪轻的介绍给身份高、年纪大的
C)应把男同志介绍给女同志
D)介绍停留时间应得当
答案:A
解析:在介绍他人的时候应用手示意，但不可用手指指着对方。选项A错误。

47.[单选题]在PowerPoint中，幻灯片()是一张特殊的幻灯片，包含已设定格式的占位符，这些占位符是为标题、主要文本和所有幻灯片中出现的背景项目而设置的
A)模板
B)母版
C)版式

D)样式
答案:B
解析:母版是对整个幻灯片中所有的幻灯片中所有的格式进行统一的设置。有利于统一所有的幻灯片的格式。

48.[单选题]进行双边会谈时采用并列式的会场布局是因为并列式的会场布局（ ）。
A)能够体现与会双方平等的关系
B)能够使会场气氛显得比较严肃和庄重
C)能够增加融洽的气氛
D)能够突出主席台位置
答案:A
解析:并列式的会场布局能够体现与会双方平等的关系，适用于双边会见和会谈。因此选项A正确。

49.[单选题]检验领导者是否称职的主要标志是（ ）
A)凝聚力强弱
B)出勤率高低
C)工作绩效水平高低
D)员工满意度高低
答案:C
解析:

50.[单选题]通常，将模拟信号的声音信息称为( )。
A)音频
B)模拟音频
C)数字音频
D)声音
答案:B
解析:

51.[单选题]（ ）又称为人力资本的无形支出。
A)教育费用
B)机会成本
C)保健支出
D)心理成本
答案:B
解析:人力资本的无形支出，又称为机会成本，它是指因为投资期间不可能工作，至少不能从事全日制工作而放弃的收入。

52.[单选题]按照管理方格理论的观点，对工作和人都高度关心的领导行为类型是（ ）
A)乡村俱乐部式管理
B)任务式管理
C)中间型管理
D)团队式管理
答案:D
解析:

53.[单选题]在总体的名录框中每隔一定距离抽选一个被调查者的抽样方法是（ ）。
A)概率抽样
B)分层抽样
C)系统抽样
D)整群抽样
答案:C

解析:

54.[单选题]设(X,Y)服从二维正态分布,则下列说法不正确的是().
A)X,Y一定相互独立
B)X,y的任意线性组合l1X+l2y（l1,l2不全为零）服从正态分布
C)X,y都服从正态分布
D)ρ=0时X,y相互独立
答案:A
解析:因为(X，Y)服从二维正态分布，所以(B)，(C)，(D)都是正确的，只有当ρ=0时，X，Y才相互独立，所以选(A).

55.[单选题]操作系统作为一种系统软件存在着与其他软件明显不同的三个特征是( )。
A)可操作性、可用性、公用性
B)并发性、共享性、随机性
C)随机性、公用性、不可预测性
D)并发性、可操作性、脆弱性
答案:B
解析:操作系统具有的主要特征是：并发行，共享性，随机性(异步性)，虚拟性，不可再现(不确定性)、安全性、可测试性等。显然，前三项是有别于一般软件的，或其他软件是不具备的。

56.[单选题]不确定型决策和风险型决策的主要区别在于（ ）。
A)风险的大小
B)可控程度
C)能否估计事件的概率
D)环境的稳定性
答案:C
解析:风险型决策是指决策时影响决策的各种因素存在不稳定性，一个方案会出现几个不同的结果，可以通过某些方法估算出其概率和期望值，然后依次来进行决策。不确定型决策是指决策时不可控制的因素很多且不稳定，一个方案所做出的结果是不确定的，无法估算出其概率，只能凭决策者的经验和判断来做出决策。

57.[单选题]刚性的管理方法以（ ）假设为基础，基于管理对象生存、安全的需要，主要运用职位权力进行程序化管理。
A)“社会人”
B)“经纪人”
C)“复杂人”
D)“自我实现人”
答案:B
解析:刚性管理方法以“经纪人”假设为基础，故B选项为正确答案，A、C、D均为柔性管理基于的假设，均可排除。故选B。

58.[单选题]产生视差的原因是( )。
A)水准尺未立直
B)视线不水平
C)目标像没有落在十字丝平面上
D)十字丝横丝不水平
答案:C
解析:在进行水准测量时，由于人眼辨别微小差距的能力有限，往往当望远镜的像平面与十字丝平面还没有严密重合时就进行测量，由此给观测照准带来的误差称为视差。

59.[单选题]图所示刚架，EI=常数，结点A的转角是（ ）。（提示：利用转动刚度的概念）

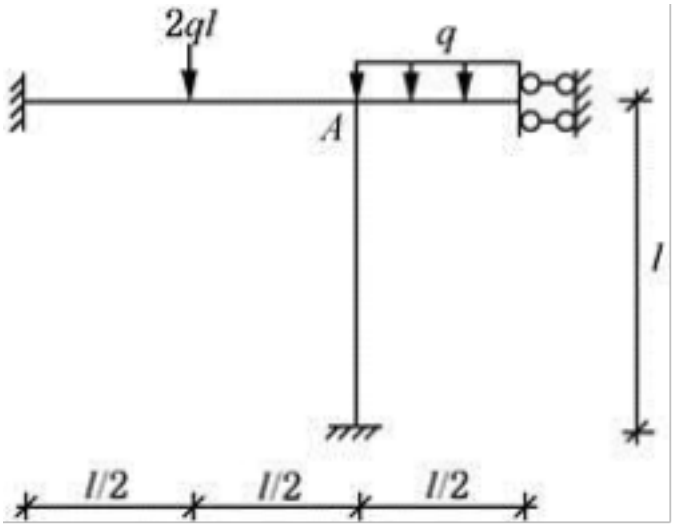

A. $\frac{ql^3}{48EI}$，顺时针

B. $\frac{ql^3}{EI}$，逆时针

C. $\frac{ql^3}{54EI}$，顺时针

D. $\frac{ql^3}{60EI}$，逆时针

A)A
B)B
C)C
D)D
答案:D
解析:在A点施加刚臂，并取出节点A分析，在单位转角下，其节点弯矩图如图所示。则刚度系数为k=4i+4i+2i=10i，i=EI/l。A点加刚臂后的节点荷载图如图所示。则A节点的总弯

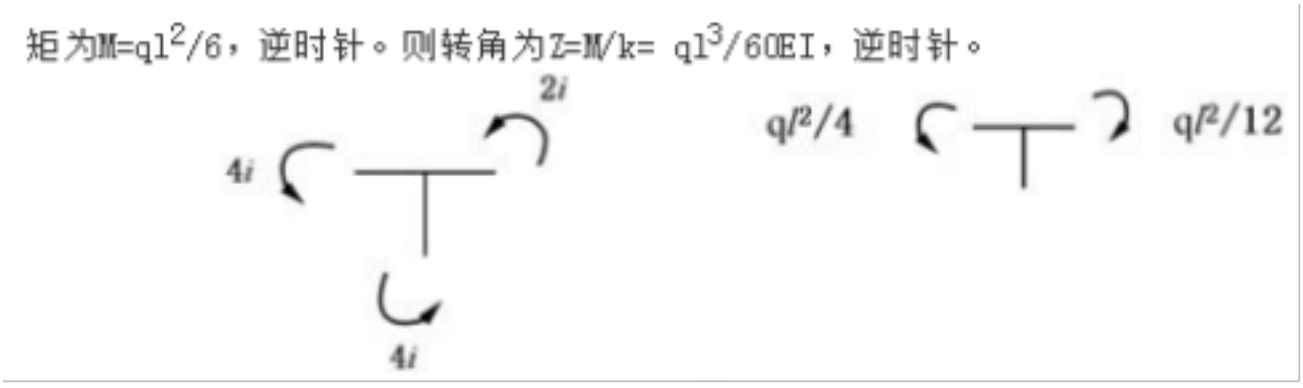

60.[单选题]对一批商品进行质量检查，最适合采用的调查方法是（ ）。
A)全面调查
B)抽样调查
C)典型调查
D)重点调查
答案:B
解析:

61.[单选题]人际心理关系形成的基础是（ ）
A)人们的直接感情相互作用
B)人们的直接血缘关系
C)人们的宗教道德观念
D)人们的政治法律观念
答案:A
解析:

62.[单选题]对于管理性组织和服务性组织的绩效考评，一般不采用的指标是（ ）。
A)出勤率
B)组织气氛
C)工作总量
D)工作方式
答案:C
解析:组织绩效考评根据其工作性质的不同，可分为：①生产性组织的绩效考评；②技术性组织的绩效考评；③管理性组织的绩效考评；④服务性组织的绩效考评。其中，对于管理性组织和服务性组织，其性质是比较相似的，它们一般不会有客观的物质性成果的产出，因此考评中应主要考评其整体素质、工作效率、出勤率、工作方式、组织的气氛等指标。因此，本题应该选C。

63.[单选题]设A是m×n矩阵,且m>n,下列命题正确的是().

A A的行向量组一定线性无关

B 非齐次线性方程组AX=B一定有无穷多组解

C A_T A一定可逆

D A_T A可逆的充分必要条件是R(A)=N

A)A
B)B
C)C
D)D
答案:D
解析:

若A^TA可逆，则$r(A^TA)=n$，因为$r(A^TA)=r(A)$，所以$r(A)=n$；反之，若$r(A)=n$，因为$r(A^TA)=r(A)$，所以A^TA可逆，选(D).

64.[单选题]正式领导的主要功能是（ ）
A)带领下属完成组织任务，实现组织目标
B)满足组织中局部的、特殊的需要，实现组织目标
C)建立组织机构，实现组织目标
D)制定工作程序，实现组织目标
答案:A
解析:

65.[单选题]某企业上个季度的工时定额下降20个百分点，那么相应的产量定额提高率为（ ）。
A)15%

B)20%
C)25%
D)30%
答案:C
解析:工时定额和产量定额是劳动定额的两种基本表现形式，它们在数值上互成倒数关系。工时定额越低，产量定额也就越高；反之亦然。则当企业上季度的工时定额Q下降20个百分点时，相应的产量定额T=1/Q=1/0.8=1.25，所以提高率为：125%-100%=25%。

66.[单选题]两家企业合并属于企业组织结构变革的什么变革方式？（ ）
A)爆破式
B)渐进式
C)计划式
D)改良式
答案:A
解析:爆破式变革是指短期内完成组织结构的重大的以至根本性变革，如两家企业合并，从职能制结构改为事业部制结构等。这种方式常因考虑不周，造成员工丧失安全感、阻力增大等的后果，必须十分谨慎地使用。因此，本题应该选A。

67.[单选题]下列哪项是指经济运行过程中繁荣与衰退的周期性交替？（ ）
A)经济规律
B)经济交替
C)经济变动
D)经济周期
答案:D
解析:所谓经济周期，是指经济运行过程中繁荣与衰退的周期性交替。因此，本题应该选D。

68.[单选题]CPU包括( )。
A)内存和控制器
B)高速缓存和运算器
C)控制器、运算器和寄存器
D)控制器、运算器和内存
答案:C
解析:CPU是控制器、运算器和寄存器的集成体。

69.[单选题]设随机变量X～F(m,n),令P{X>Fa（m,n）}=a(0
A)A
B)B
C)C
D)D
答案:B
解析:根据左、右分位点的定义，选(B).

70.[单选题]不适应于线性电路求解的方法是（ ）
A)弥尔曼定理
B)戴维南定理
C)叠加定理
D)诺顿定理
答案:A
解析:

71.[单选题]只反映客观事物个别属性的是（ ）

A)感觉
B)知觉
C)社会知觉
D)自我知觉
答案:A
解析:

72.[单选题]下列关于计算机系统硬件的说法中，正确的是( )。
A)键盘是计算机输入数据的唯一手段
B)显示器和打印机都是输出设备
C)计算机硬件由中央处理器和存储器组成
D)内存可以长期保存信息
答案:B
解析:

73.[单选题]由标准方向北端起顺时针量到所测直线的水平角，该角的名称及其取值范围分别是：
A)象限角、0°~90°
B)象限角、0°~±90°
C)方位角、0°~180°
D)方位角、0°~360°
答案:D
解析:提示：参见方位角的定义。

74.[单选题]下列关于定量数据的图形表示方法，错误的是（ ）。
A)直方图横坐标代表变量分组，纵坐标代表各变量值出现的频数
B)折线图利用线段的升降来说明数据方向变动
C)散点图可以用来反映两个变量之间的关系
D)定量数据的直方图与定性数据的条形图实际上是相同的
答案:D
解析:

75.[单选题]全面理解管理定义，需要从管理的主题、环境、目标、动员和配置资源、（ ）、社会实践活动等方面把握其含义。
A)计划
B)管理方法
C)基本职能
D)组织
答案:C
解析:管理就是管理者在一定的环境下，为了实现特定组织的目标，动员和运用资源而进行的计划、组织、领导和控制等社会活动。管理的这一定义具有如下含义：（1）管理是以管理者为主体进行的活动；（2）管理是在一定的环境下进行的；（3）管理是为了实现特定的目标；（4）管理需要动员和配置有效资源；（5）管理具有基本的职能；（6）管理是一种社会实践活动。要全面理解管理定义，需要从管理的主题、环境、目标、动员和配置资源、基本职能、社会实践活动等方面把握其含义。所以选C。

76.[单选题]拟测设距离D=49. 550m，两点间坡度均匀，高差为1.686m，丈量时的温度为27° C，所用的钢尺的尺长方程式为lt=30m+0. 004m+0. 0000125(t-20) X 30m，则测设时在地面上应量多少？
A)49. 546m
B)49. 571m
C)49. 531m
D)49. 568m
答案:D

解析:提示：30m钢尺的实际长度:1t=30+0. 004m+0. 0000125(27-20) X 30m= 30. 007m ；地面上的应丈量距离为：

$$S_{地}=\sqrt{D^2+h^2}=49.579\text{m};$$

地面上的钢尺量距读数为：S尺=

$$\frac{30}{30.007}S_{地}=49.568\text{m}。$$

77.[单选题]动机是一种主观状态，其表现的方式为（ ）
A)激励
B)目标
C)需要
D)行为
答案:B
解析:

78.[单选题]培训文化处于萌芽阶段时，培训管理者的主要角色是（ ）。
A)培训实施者
B)跨部门沟通者
C)规划制订者
D)组织战略促进者
答案:A
解析:企业处于萌芽状态时，培训管理者只是扮演着实施者的角色，主要负责培训工作的组织与实施。

79.[单选题]1990年，彼得·圣吉教授出版了一本享誉世界之作，这就是（ ）。
A)《企业再造工程》
B)《管理的革命》
C)《第五项修炼》
D)《管理的实践》
答案:C
解析:《第五项修炼》是21世纪的管理圣经。作者彼得·圣吉，他是学习型组织之父，十大管理大师之一。故选C。

80.[单选题]图示结构，各杆EI、EA相同，K、H两点间的相对线位移为:

A. $\frac{Pa^3}{6EI}$ (←→)　　B. $\frac{Pa^3}{4EI}$ (←→)

C. $\frac{Pa^3}{3EI}$ (←→)　　D. $\frac{Pa^3}{3EI}$ (→←)

A)A
B)B
C)C
D)D
答案:C
解析:提示：用图乘法求解。

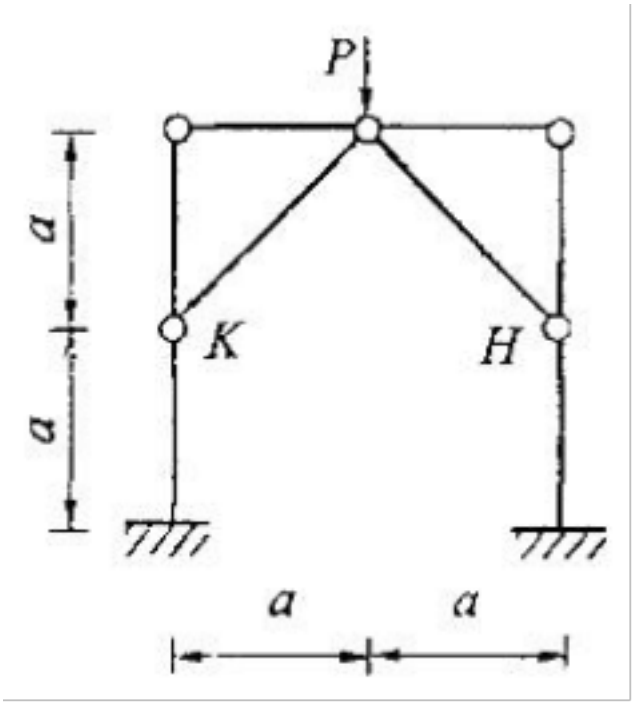

81.[单选题]绩效指标体系中，不属于按照重要性的大小进行分类的是（ ）。
A)企业指标
B)关键绩效指标
C)工作态度指标
D)岗位胜任特征指标
答案:A
解析:绩效指标体系的两个维度：绩效指标体系按照不同的维度可以分为不同的类别。按照重要性大小可分为关键绩效指标、岗位职责指标、工作态度指标、岗位胜任特征指标；按照企业层级的分类，可以分为企业指标、部门指标、班组指标以及岗位指标。

82.[单选题]按照利克特的四种制度组织理论，效率高的组织方式是（ ）
A)专权命令式
B)参与式
C)协商式
D)温和命令式
答案:B
解析:

83.[单选题]提出“超Y理论”的学者是（ ）
A)麦格雷戈
B)劳伦斯和洛希
C)莫尔斯和洛希
D)玛丽·福莱特
答案:C
解析:

84.[单选题]微型计算机的发展以( )技术为标志。
A)操作系统
B)微处理器
C)磁盘
D)软件
答案:B
解析:

85.[单选题]在四种不同的薪酬策略中，企业最常用的方式是（ ）。
A)滞后型策略
B)混合型策略
C)领先型策略
D)跟随型策略
答案:D
解析:一般来说，企业可以根据自己的情况，选取跟随型、领先型、滞后型和混合型四种不同的薪酬策略。其中，跟随型策略是企业最常用的方式。

86.[单选题]设A，B为满足AB=O的任意两个非零矩阵，则必有
A)A的列向量组线性相关，B的行向量组线性相关
B)A的列向量组线性相关，B的列向量组线性相关
C)A的行向量组线性相关，B的行向量组线性相关
D)A的行向量组线性相关，B的列向量组线性相关
答案:A
解析:(方法一)设A是m×n，B是n×s矩阵，且AB=O那么r(A)+r(B)≤n.由于A，B均非0，故0

87.[单选题]组织决策合理化的主观条件是（ ）
A)组织决策民主化
B)组织决策手段科学化
C)组织决策者素质的现代化
D)组织决策体制的科学化
答案:C
解析:

88.[单选题]RGB8：8：8表示一帧彩色图像的颜色数为()种。
A)23
B)28
C)224
D)512
答案:C
解析:



89.[单选题]DJ?型光学经纬仪有四条主要轴线：竖轴VV，视准轴CC，横轴HH，水准管轴LL。其轴线关系应满足：LL⊥VV，CC⊥HH，以及（ ）。
A)CC⊥HH
B)CC⊥VV
C)CC⊥LL
D)HH⊥VV
答案:D
解析:经纬仪的轴线应满足下列几何条件：①水平盘水准管轴应垂直于竖轴（LL⊥VV)；②视准轴应垂直于横轴（CC⊥HH)；③横轴应垂直于竖轴（HH⊥VV)；④十字丝竖丝应垂直于横轴；⑤竖盘指标差应小于规定值。

90.[单选题]一阶电路的零输入响应中，当RC电路（ ）时，电路进入新的稳态。
A)t≥4τ
B)t≤5τ

C)t≥2τ
D)t≤4τ
答案:A
解析:工程上认为电路经过3～5τ时间后进入新的稳态，所以选A项。

91.[单选题]水准路线每公里高差中误差为±8mm，则4km水准路线的高差中误差为( )mm。
A)±32.0
B)±11.3
C)±16.0
D)±5.6
答案:C
解析:
$h_{4km}=h_{km}+h_{km}+h_{km}+h_{km}$，根据线性函数的误差传播定律得：$m_{4km}=m_{千米}\sqrt{4}=\pm 16mm$。

92.[单选题]操作系统的设备管理功能是对系统中的外围设备( )。
A)提供相应的设备驱动程序，初始化程序和设备控制程序等
B)直接进行操作
C)通过人和计算机的操作系统对外围设备直接进行操作
D)既可以由用户干预，也可以直接执行操作
答案:D
解析:

93.[单选题]三相异步电动机的接线盒中有六个接线端，可以改变三相定子绕组的接线方法，某电动机铭牌上标有“额定电压380/220V，接法Y/Δ”，其含义是下列中的哪一条？
A)当电源相电压为220V时，将定子绕组接成三角形；相电压为380V时，接成星形
B)当电源相电压为220V，线电压为380V时，采用Y/Δ换接
C)当电源线电压为380V时，将定子绕组接成星形；线电压为220V时，接成三角形
D)当电源线电压为380V时，将定子绕组接成三角形；线电压为220V时，接成星形
答案:C
解析:

94.[单选题]单自由度体系运动方程为

$$m\ddot{y}+cy+ky=P(t)$$

，其中未包含质点重力，这是因为：
A)重力包含在弹性力ky中了
B)重力与其他力相比，可略去不计
C)以重力作用时的静平衡位置为y坐标零点
D)体系振动时没有重力
答案:C
解析:提示：动位移从静平衡位置算起。

95.[单选题]在（ ）结构图中，人事部门既具备一定的参谋性，又具备一定的决策性。
A)早期人事部门
B)初期人力资源部门
C)行政事务管理部门
D)战略性人力资源部门
答案:B
解析:初期人力资源部门结构图说明了人力资源初级阶段人事部门的地位和作用。这时，部门的性质发生了微妙的变化

，每个层级人事部门除受到直线部门的指挥和监督外，还直接隶属于上一层级的领导，人事部门具有半独立性的地位，既具有一定的参谋性，又具有一定的决策性。

96.[单选题]人力资本投资支出的形式不包括（ ）。
A)教育支出
B)流动支出
C)培训支出
D)管理费用
答案:D
解析:人力资本投资支出分为三类：①实际支出或直接支出--包括学杂费（教育投资）、流动支出（迁移）、培训支出（企业、国家和个人）以及国家用于教育、社会保障方面的支出等；②放弃的收入或时间支出；③心理损失。因此，本题应该选D。

97.[单选题]在安全生产责任制中，下列哪一个承担在各自的岗位上严格遵守劳动安全技术规程的义务（ ）。
A)企业法定代表人
B)工人
C)总工程师
D)分管安全卫生的负责人
答案:B
解析:工人在各自的岗位上承担严格遵守劳动安全技术规程的义务。选项A，企业法定代表人对本单位安全卫生负全面责任。选项C，总工程师负安全卫生技术领导责任。选项D，分管安全卫生的负责人和专职人员对安全卫生负直接责任。因此，本题应该选B。

98.[单选题]下列选项中，两个软件都属于系统软件的是( )。
A)Windows和WORD
B)Windows和PHOTOSHOP
C)UNIX和WPS
D)Windows和UNIX
答案:D
解析:

99.[单选题]图所示为超静定桁架的基本结构及多余为知力X=1作用下的各杆内力，EA为常数，则为（ ）。

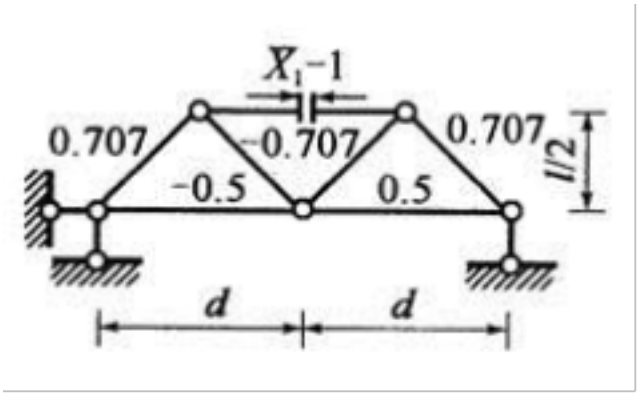

A. $d(0.5+1.414)/EA$
B. $d(1.5+1.414)/EA$
C. $d(2.5+1.414)/EA$
D. $d(2.5+2.828)/EA$

A)A
B)B
C)C
D)D
答案:B
解析:采用图乘法计算，对于桁架结构，不考虑弯矩作用，只考虑轴力作用，故

$$\delta_{11}=\sum\frac{N_1^2}{EA}=\frac{1}{EA}\left[4\left(0.707^2\sqrt{2}\,\frac{d}{2}\right)+2\left(0.5^2 d\right)+1^2 d\right]=\frac{1}{EA}\left[\sqrt{2}+0.5+1\right]d$$

100.[单选题]以下关于劳动力市场工资指导价位信息采集的说法，不正确的是（ ）。
A)主要是通过抽样调查方法取得
B)两次调查时间间隔为两年
C)调查范围包括城市行政区域内的各行业所有城镇企业
D)调查内容为上一年度企业中有关职业在岗职工全年收入及有关情况
答案:B
解析:劳动力市场工资指导价位信息采集主要通过抽样调查方法取得。数据资料的采集是制度建设的重要基础工作。调查范围包括城市行政区域内的各行业所有城镇企业，采取等距抽样办法抽取企业。调查内容为上一年度企业中有关职业（工种）在岗职工全年工资收入及有关情况。调查时间为每年一次，即两次调查时间间隔为一年。因此，本题应该选B。

101.[单选题]图示结构各杆线刚度i相同，用力矩分配法计算时，力矩分配系数μBA应为:

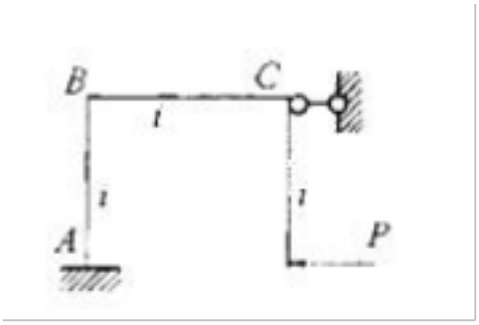

A. $\frac{1}{2}$　　B. $\frac{4}{7}$　　C. $\frac{4}{5}$　　D. 1

A)A
B)B
C)C
D)D
答案:D
解析:提示：BC杆弯矩静定，转动刚度系数SBC=0。

102.[单选题]下列关于握手的礼仪，描述错误的是（ ）。
A)先伸手者为地位低者
B)客人到来之时，应该主人先伸手。客人离开时，客人先握手
C)忌用左手握手，握手时不能戴手套，女士可以在社交场合戴着薄纱手套与人握手
D)男士与女士握手，男士应该在女士伸手之后再伸手
答案:A
解析:在握手礼仪中先伸手者往往为地位较高者，比如领导、长者，因此选项A错误。其余各项均描述正确。

103.[单选题]下列指数中属于数量指数的是（ ）。

A)产量指数
B)价格指数
C)单位成本指数
D)劳动生产率指数
答案:A
解析:

104.[单选题]工资分配直接与企业效益和员工的工作业绩相联系的工资制度是（ ）。
A)一岗一薪制
B)提成工资制
C)一岗多薪制
D)薪点工资制
答案:D
解析:岗位薪点工资制使工资分配直接与企业效益和员工的工作业绩相联系，体现了效率优先的原则，符合市场取向的要求。因此，本题应该选D。

105.[单选题]图所示结构，EI=常数，截面高h=常数，线膨胀系数为α，外侧环境温度降低t℃，内侧环境温度升高t℃，引起的C点竖向位移大小为（ ）。

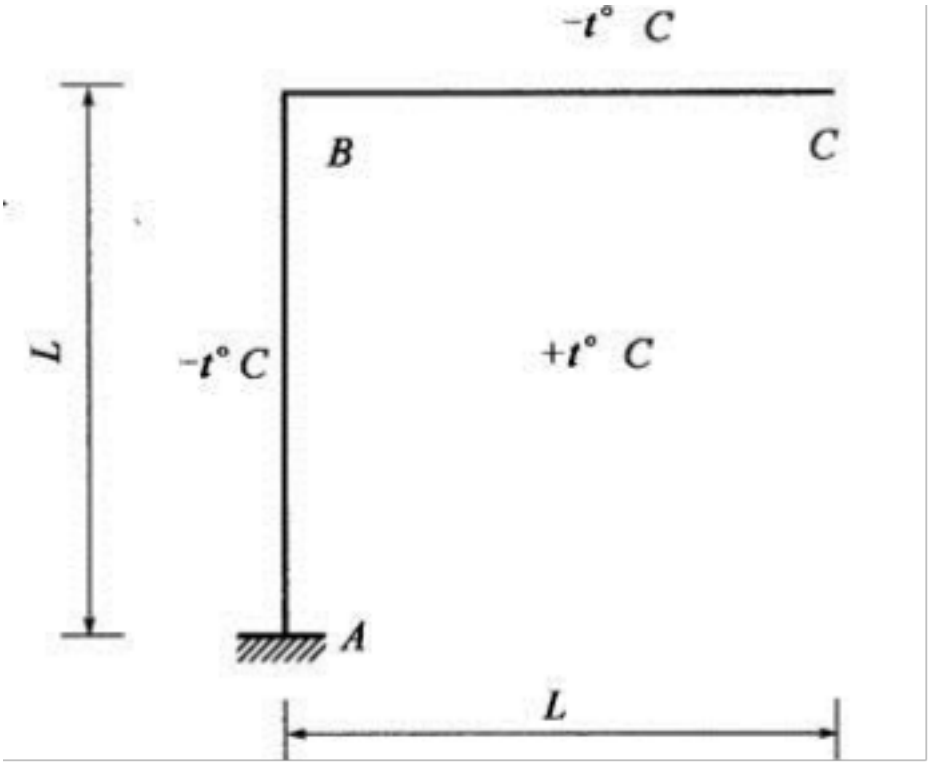

A)A
B)B
C)C
D)D
答案:A
解析:

A. $\frac{3\alpha tL^2}{h}$

B. $\frac{4\alpha tL^2}{h}$

C. $\frac{9\alpha tL^2}{2h}$

D. $\frac{6\alpha tL^2}{h}$

根据单位荷载法，温度变化引起的静定结构的位移按下式计算：

$\Delta_{it} = \Sigma at_0\omega_{\overline{N}_i} + \Sigma\frac{a\Delta t}{h}\omega_{\overline{M}_i}$。式中$\Delta_{it}$为结构的拟求位移处沿i方向由温度变化引起的位移；$\omega\overline{N_i}$、$\omega\overline{M_i}$分别为杆件$\overline{N_i}$图、$\overline{M_i}$图的面积；轴力对位移的影响为零。在C点施加单位竖向力，并绘制弯矩图，图乘得C点竖向位移：

$\Delta_C = \frac{2\alpha t}{h}\cdot(L\cdot L + \frac{1}{2}L\cdot L) = \frac{3\alpha tL^2}{h}$。

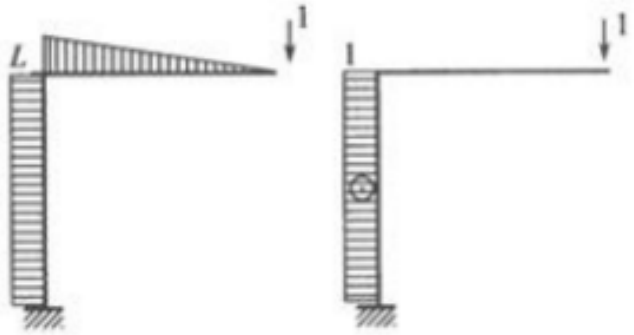

图6-3-8

106.[单选题]图示结构EI=常数，截面C的转角是：

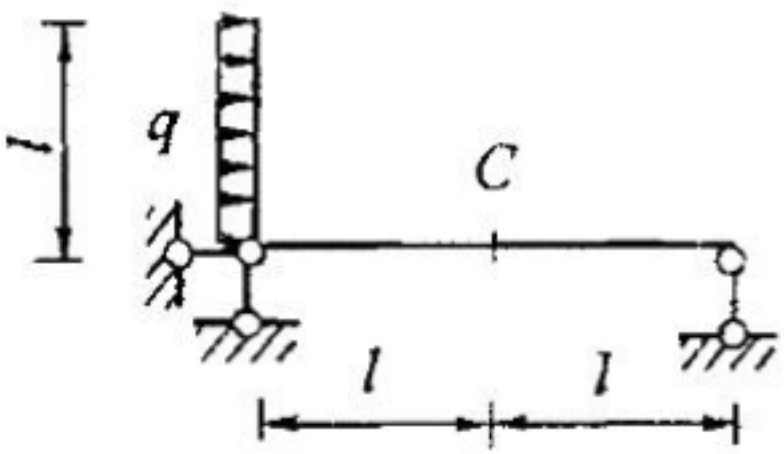

A. $\frac{ql^3}{8EI}$（逆时针）　B. $\frac{5ql^3}{24EI}$（逆时针）　C. $\frac{ql^3}{24EI}$（逆时针）　D. $\frac{ql^3}{24EI}$（顺时针）

A)A
B)B
C)C
D)D
答案:C
解析:提示：应用图乘法。

107.[单选题]如果商业银行没有保留超额存款准备金，在中央银行提高法定存款准备金率的时候，商业银行的储备将会（ ）。
A)变得过多
B)变得不足
C)正好符合中央银行的要求
D)没有变化
答案:B
解析:

108.[单选题]图示电路的逻辑式是：

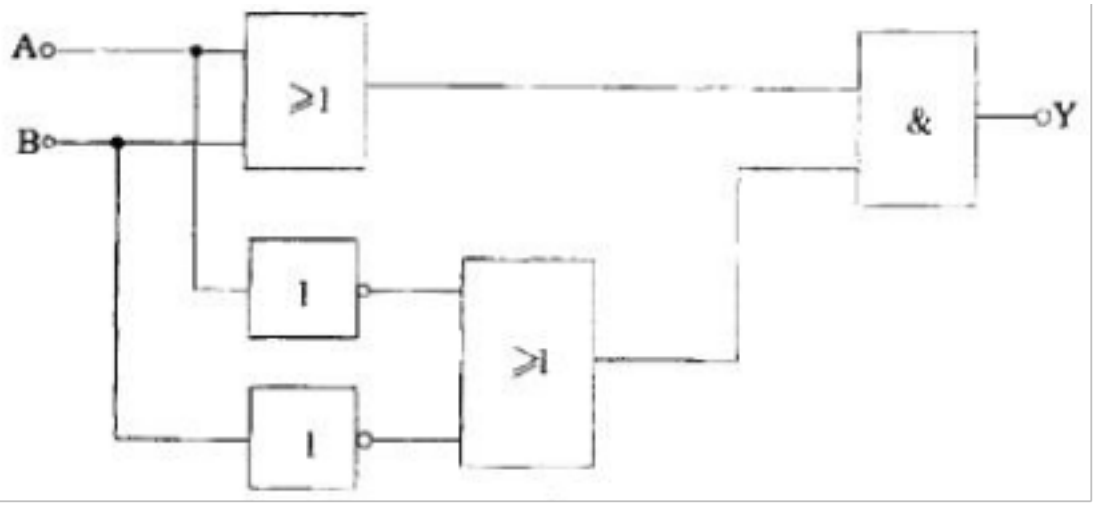

A. $Y=AB(\overline{A}+\overline{B})$　B. $Y=A\overline{B}+\overline{A}B$
C. $Y=(A+B)\overline{AB}$　D. $Y=AB+\overline{A}\overline{B}$

A)A
B)B
C)C
D)D
答案:B
解析:

109.[单选题]需要类别理论的提出者是（ ）。
A)马斯洛
B)赫兹伯格
C)维克多·弗罗姆
D)麦克莱兰和亚特金森
答案:D

解析:麦克莱兰和亚特金森的需要类别理论是从人们想得到结果的类别对需要分类，即成就需要、权利需要和亲和需要。

110.[单选题]图示两根木杆连接结构，已知木材的许用切应力为[τ]，许用挤压应力为［σbs]，则a与h的合理比值是：

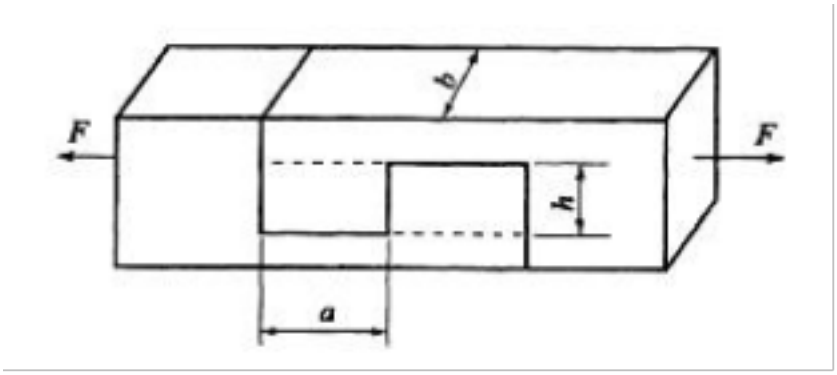

A. $\frac{h}{a}=\frac{[\tau]}{[\sigma_{bs}]}$　　B. $\frac{h}{a}=\frac{[\sigma_{bs}]}{[\tau]}$　　C. $\frac{h}{a}=\frac{[\tau]a}{[\sigma_{bs}]}$　　D. $\frac{h}{a}=\frac{[\sigma_{bs}]a}{[\tau]}$

A)A
B)B
C)C
D)D
答案:A
解析:

提示:图示结构剪切面面积是 ab,挤压面面积是hb。

剪切强度条件：$\tau=\frac{F}{ab}=[\tau]$　①

挤压强度条件：$\sigma_{bs}=\frac{F}{hb}=[\sigma_{bs}]$　②

由$\frac{①}{②}=\frac{h}{a}=\frac{[\tau]}{[\sigma_{bs}]}$。

111.[单选题]以下不属于企业招聘需求信息来源的是（ ）。
A)组织人力资源自然减员
B)组织业务的调整的需要
C)人力资源部的决策
D)现有人员的不合理配置
答案:C
解析:招聘需求信息的产生有如下几种：①组织人力资源自然减员。如员工离职或调动到其他部门、员工正常退休、员工短期休假等，都会产生岗位的空缺，有招聘的需求。②组织业务量的变化使得现有人员无法满足需要。由于组织的成长和发展，需要最大限度地吸引各种人才来组成得心应手的员工队伍从而有效地工作，这已是不争的事实。③现有人力资源配置情况不合理。

112.[单选题]闭合导线计算中坐标增量闭合差，fX=+0.17m，fY=-0.08m，导线全长为378m，则导线全长相对闭合差为（ ）m。
A)1/2010
B)0.005
C)0.09

D)0.188
答案:A
解析:由于存在坐标增量闭合差，使导线在平面图形上不能闭合，即从起始点出发经过推算不能仍回到起始点，其长度称为导线全长闭合差。则导线全长闭合差为：

$$f = \sqrt{f_X^2 + f_Y^2} = \sqrt{0.17^2 + (-0.08)^2} = 0.19\text{m}$$

导线越长，导线测角量距中积累的误差也越多。因此，f数值的大小与导线全长有关。在衡量导线测量精度时，应将厂与导线全长（各导线边长之和∑D）相比，并以分子为1的分式表示，称为导线全长相对闭合差为：

$$T = \frac{f}{\sum D} = \frac{1}{\frac{\sum D}{f}} = 1/2010$$

113.[单选题]非正式沟通是一种脱离组织机构的层级次序、主要以（ ）为主的沟通方式。
A)书面沟通
B)电话沟通
C)口头沟通
D)网络沟通
答案:C
解析:

114.[单选题]如果一国经济当初处于内外均衡状况，现在出口大幅提高，可能出现的情况是（ ）。
A)出现过度需求，引起国内通货膨胀
B)本国产品价格下降，有利于提高同类商品的国际竞争能力，出口持续增长
C)促进新的生产能力形成，供给将增加，从而提高总产出水平
D)进口会随之增加，使国际收支恢复平衡
答案:A
解析:

115.[单选题]防止软盘感染病毒的有效方法是()。
A)保持机房清洁
B)与有病毒软盘隔离
C)使之处于写保护状态
D)定期对其格式化
答案:C
解析:计算机病毒是指能够侵入计算机系统并给系统带来故障的一种具有自我复制能力的程序代码。病毒是通过对磁盘进行写操作而进入磁盘的，也就是说，病毒要进入磁盘必有写盘操作，因此，防止软盘感染病毒的有效方法就是使之处于写保护状态。定期对软盘格式化确实能防止感染病毒，但盘上数据会全部丢失，并不是最有效的方法。因此，本题的正确答案是C。

116.[单选题]设A,B为n阶可逆矩阵,则().

A 存在可逆矩阵P,使得$P^{-1}AP=B$

B 存在正交矩阵Q,使得$Q^{T}AQ=B$

C A,B与同一个对角矩阵相似

D 存在可逆矩阵P,Q,使得PAQ=B

A)A
B)B
C)C
D)D
答案:D
解析:因为A，B都是可逆矩阵，所以A，B等价，即存在可逆矩阵P，Q，使得PAQ=B，选(D).

117.[单选题]有三个100Ω的线形电阻接成△形三相对称负载，然后接到电压为220V的三相对称电源上，这时供电线路上的电流应为( )A。
A)6.6
B)3.8
C)2.2
D)1.3
答案:B
解析:

$$\text{电流 } I_\rho=\frac{220\times3}{100\times3}=2.2\text{，供电线路上的电流 } I_1=I_\rho=3.8A\text{。}$$

118.[单选题]三种受压杆如图所示。若用σmax1，σmax2，σmax3分别表示杆①、杆②、杆③中横截面上的最大压应力，则下列四个结论中正确的结论是：

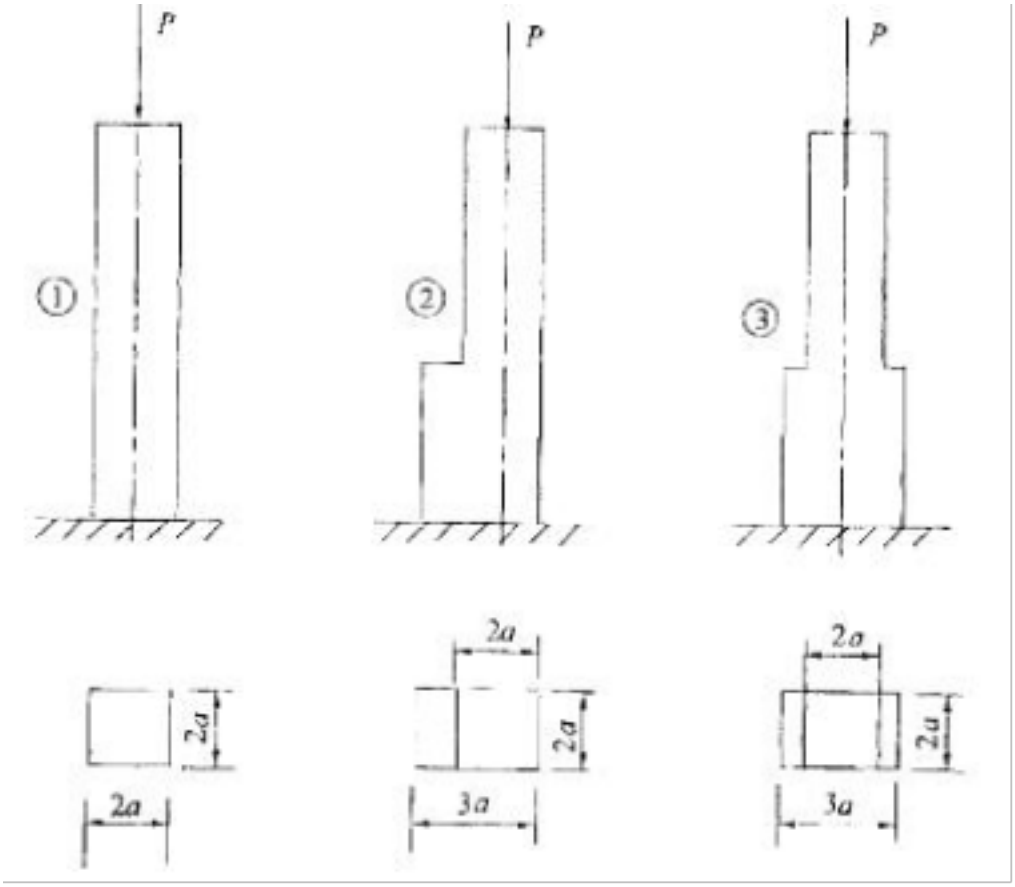

A)σmax1=σmax2=σmax3
B)σmax1>σmax2=σmax3
C)σmax2>σmax1=σmax3
D)σmax1>σmax2>σmax3
答案:C
解析:提示：杆①、杆③均为轴向压缩，其最大压应力是P/4a2，而杆②下部是偏心压缩，最大压应力

$$\sigma_{max2}=\frac{P}{A}+\frac{P\cdot e}{W_z}=\frac{P}{3a^2}。$$

119.[单选题]关于法律方法的强制性与行政方法的强制性的说法有误的是（ ）。
A)法律的强制性是通过国家机器和司法机构来执行的
B)行政的强制性是要求人们在行动的目标上服从统一的意志
C)法律的强制性在行动的原则上高度统一，但允许人们在方法上灵活多样
D)行政的强制性是由一系列的行政措施和法律强制措施作为保证来执行的
答案:C
解析:行政强制与法律强制是有区别的。法律的强制性是通过国家机器和司法机构来执行的，准许人们做什么和不准许人们做什么；而行政的强制性是要求人们在行动的目标上服从统一的意志，它在行动的原则上高度统一，但允许人们在方法上灵活多样。行政的强制性是由一系列的行政措施（如表扬、晋升、任务分配、工作调动及批评、记过、降级、撤职等处分直至开除）和法律强制措施作为保证来执行的。故选C。

120.[单选题]采用成本领先战略的企业，适宜的薪酬管理方法是（ ）。
A)与竞争对手对比，保持较高的薪酬水平
B)与竞争对手对比，保持较低的薪酬水平
C)在薪酬结构方面，基本薪酬和福利所占比重相对较高
D)在薪酬结构方面，奖金所占比重相对较低
答案:B
解析:采取成本领先战略的企业往往追求效率最大化，成本最小化。在薪酬水平方面，比竞争对手的薪酬相对较低；在薪酬结构方面，奖金部分所占比例相对较大。因此，本题应该选B。

121.[单选题]心理学研究表明，引起人的动机的因素是（ ）。
A)人对实现某种目标的可能性的估计
B)人对某种目标的重要性的评价
C)人所体验到的某种未满足的需要
D)人所表现出的各种行为
答案:C
解析:

122.[单选题]（ ）是将对企业内外部条件各方面内容进行综合和概括，进而分析组织的优劣势、面临的机会和威胁的一种方法。
A)数理统计分析
B)SWOT分析
C)财务报表分析
D)市场预测分析
答案:B
解析:企业内部条件和外部环境的综合分析，主要采用SWOT分析方法。SWOT分析法是对企业组织信息进行经济学分析时最常用的方法。其中S即strength，表示组织的优势；W即weakness，表示组织的劣势；O即opportunity，表示组织面临的机会；T即threat，表示组织面临的威胁。SWOT分析法从各个角度对组织现状进行分析，组织面临的是机会还是威胁，拥有多少优势、多少劣势，主要取决于组织实力。

123.[单选题]地形图中的等高距是指( )。
A)相邻等高线之间的高差
B)相邻等高线之间的水平距离
C)等高线之周长
D)等高线之高程
答案:A
解析:相邻等高线之间的高差称为等高距。

124.[单选题]（ ）是国家为了保护劳动者在生产过程中的健康，防止和消除职业危害而制定的各种法律规范和技术标准的总和。
A)工厂安全技术规程
B)劳动卫生规程
C)劳动安全技术规程
D)建筑安装工程安全技术规程
答案:B
解析:劳动卫生规程是国家为了保护劳动者在生产过程中的健康，防止和消除职业危害而制定的各种法律规范和技术标准的总和，包括各种工业生产卫生、医疗预防、健康检查等技术和组织管理措施。

125.[单选题]给定以下Excel单元格的值，A1=30，B10=20，A3=9，如一个单元格中包括公式“=if(B10＞=A3，A1-A3，A3)”，该单元最后显示的值为()。
A)-21
B)-9
C)9
D)21
答案:D
解析:“=if(B10＞=A3，A1-A3，A3)”的含义是如果B10＞=A3，则显示的值为A1-A3，否则显示为A3。本题B10为20，A3为9，B10＞=A3，于是显示的值为A1-A3=21。

126.[单选题]年劳动生产率y（千元）和工人工资x（元）之间的回归方程为y=20+30x，意味着劳动生产率每提高2千元时，工人工资平均（ ）。
A)增加80元
B)增加60元
C)减少80元
D)减少50元
答案:B
解析:

127.[单选题]挂一个漂亮的鸟笼在房间里最显眼的地方，过不了几天，主人一定会做出下面两个选择之一：把鸟笼扔掉，或者买一只鸟回来放在鸟笼里。这就是鸟笼逻辑。这对于我们的启示是（ ）。
A)我们要注意培养逻辑思维，不能被惯性思维左右
B)我们不能忽视那种缓慢而又微小甚微的危险
C)对同一个人不能同时设置两个不同的目标，否则将使这个人无所适从
D)我们需要按一贯的思维去做事
答案:A
解析:鸟笼逻辑的原因很简单：人们绝大部分的时候是采取惯性思维。由此可见在生活和工作中培养逻辑思维是多么重要。所以答案为A选项。

128.[单选题]通常被认为涵盖“科学管理”内容的学派是（ ）
A)古典学派
B)人际关系学派
C)系统学派
D)权变方法学派
答案:A
解析:

129.[单选题]从个体的角度看，群体规范意味着在某种情况下群体对一个人的行为方式的（ ）
A)规定
B)看法

C)期望
D)依赖
答案:C
解析:

130.[单选题]非正弦周期量的有效值等于它各次谐波（ ）平方和的开方。
A)平均值
B)有效值
C)最大值
D)最小值
答案:B
解析:

131.[单选题]组织行为学研究表明，在大多数情况下，当群体受到外部威胁时，群体的凝聚力会（ ）。
A)降低
B)增强
C)不变
D)有时降低，有时增强
答案:B
解析:

132.[单选题]人际关系是一个广泛的概念，其中最重要、最基本的关系是（ ）
A)政治法律关系
B)血缘心理关系
C)经济生产关系
D)道德宗教关系
答案:C
解析:

133.[单选题]儒家的管理思想贯穿着（ ）的伦理道德精神。
A)仁、义、礼、智、信
B)修身、齐家、治国、平天下
C)以和为贵
D)性恶论
答案:A
解析:反映伦理道德的“仁、义、礼、智、信”是儒家思想的核心，这些精神也贯穿着儒家管理思想。所以选A。

134.[单选题]用含蓄、间接的方式对人的心理和行为产生影响，使其主动接受一定的观念和信念，或者产生预期行为的方法叫（ ）。
A)暗示
B)培训
C)公务谈判
D)游说策动
答案:A
解析:题干所述为暗示的定义，故答案为A。

135.[单选题]在下列说法中，体现了需求规律的是（ ）。
A)汽油的价格提高，小汽车的销售量减少
B)药品的价格上涨，使药品质量得到了提高
C)照相机价格下降，导致销售量增加
D)丝绸价格提高，游览公园的人数增加

答案:C
解析:

136.[单选题]（ ）指个体可能感受到的两个或多个态度之间或者他的行为和态度之间的任何不和谐。家长告诉孩子饭后刷牙，但自己却做不到。
A)社会比较
B)认知失调
C)因果归因
D)强化
答案:B
解析:

137.[单选题]我国的一些高等院校除了正常的教学任务外，每年要举办许多短期的进修班或研讨会，以帮助各种企业的管理者学习新知识，解决工作中出现的问题。对参加培训的企业而言，这体现的是人员配备中的（ ）。
A)公开竞争原则
B)激励原则
C)责权利一致原则
D)开发原则
答案:D
解析:企业人员配备的开发原则是要求在人员配置和使用的过程中，通过各种形式的培训与学习，不断提高员工素质，最大限度的发挥职工潜能。题干所述内容体现的就是人员配备中的开发原则。

138.[单选题]从收入法的角度看，GDP除了劳动报酬、生产税净额和固定资产折旧之外，还包括（ ）。
A)最终消费
B)净出口
C)营业盈余
D)中间消耗
答案:C
解析:

139.[单选题]下面选项中，属于面向对象的程序设计语言是( )。
A)USP
B)C++
C)C
D)BASIC
答案:B
解析:

140.[单选题]已知英文字母a的ASCII码是十六进制数61H，那么字母d的ASCII码是( )。
A)34H
B)54H
C)24H
D)64H
答案:D
解析:这里H表示是16进整数，在ASCII码中字母有序，字母d比字母a大3，可计算出字母d的ASCII码是64H。

141.[单选题]在公司制企业中，总经理的职责被界定为执行董事会制定的政策。对总经理这样的管理者，下列何种说法最恰当？（ ）
A)这样的管理者一定不拥有公司的股票
B)这样的管理者只负责操作性的作业工作，不作任何决策
C)这样的管理者主要负责管理决策

以上内容仅为本文档的试下载部分，为可阅读页数的一半内容。如要下载或阅读全文，请访问：https://d.book118.com/946131125002010102