2024年专利代理师资格考试

对比文件3：

[19]中华人民共和国国家知识产权局

[12]发明专利申请公开说明书

[11]公开号 CN15223567A

[43]公开日2018年8月19日

[21]申请号201716543278.1

[22]申请日2017年1月29日

[71]申请人××

(其余著录项目略)

说 明 书

[0001]本发明涉及一种干燥剂包装体及其供给方法。

[0002]图1是由透气性材料构成的小袋包装体的剖视图；

[0003]图2是装有多个图1所示小袋包装体的不透气性外包装袋的透视图。

[0004]如图1所示，用透气性材料制成的小袋包装体1内封装有干燥剂2。将多个如图1所示的小袋包装体装入如图2所示的不透气性外包装袋3中。在将不透气性外包装袋3运送到需要供给干燥剂小袋包装体的场所之后，再将封装有干燥剂2的小袋包装体1从不透气性外包装袋3中取出，分别填充到例如食品袋等相应容器中去。

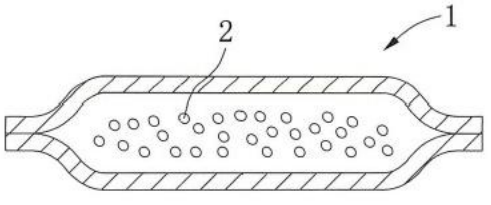

图 1

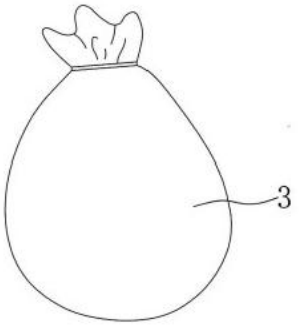

图 2

请求人补交对比文件3时所附的书面说明：

本请求人于2023年6月4日针对该专利提出了无效宣告请求，并结合所提交的对比文件1、2详细说明了请求无效的理由，现补充提交对比文件3证明该专利权利要求1不具备新颖性。具体理由如下：

对比文件3描述的技术是，用透气性材料制成小袋包装体，其内封装干燥剂，再将多个小袋包装体装入不透气性外包装袋中。在将不透气性外包装袋运送到需要供给干燥剂小袋包装体的场所之后，再将小袋包装体从外包装袋中取出，分别填充到例如食品袋等相应容器中去。对比可知，该专利的权利要求1已经完全被对比文件3所公开，所以不具备新颖性。

综上所述，本请求人认为该专利不具备《专利法》第22条第2款规定的新颖性，不应当被授予专利权。请求宣告该专利全部无效。

解题思路及参考答案

一、结合对比文件分析无效理由能否成立

无效请求人提出的无效理由是权利要求1-3不具有新颖性和创造性，权利要求2-3不清楚。下面逐一分析无效请求人提出的无效理由是否可以成立。

对比文件1的优先权日2020年11月8日早于涉案专利的申请日2021年10月11日，对比文件1的公开日2022年4月17日晚于涉案专利的申请日，因此对比文件1是申请在先、公开在后的专利申请文件，仅可用于评价涉案专利权利要求的新颖性；对比文件2的公开日2019年1月9日早于涉案专利的申请日，构成现有技术，可用于评价涉案专利权利要求的新颖性和创造性；对比文件3的提交日2023年7月12日距离提出无效请求之日2023年6月4日超出了1个月，不能作为证据被采纳。

1.权利要求1相对于对比文件1不具备新颖性的无效理由分析

(1)技术特征对比

涉案专利权利要求与对比文件特征对比如下表所示：

权利要求1	对比文件1
一种用于封装可产生或吸收气体的物质的包装体	一种防蛀干燥药袋，由内外包装袋构成，其中在外包装塑料袋1内装有一个透气性好的无纺布内包装袋2,在无纺布内包装袋2中盛装有颗粒状或粉状防蛀干燥药物3。
所述包装体(1)包括由不透气性材料构成的不透气性外包装层(2)和由透气性材料构成的透气性内包装层(3)	
可吸收或产生气体的物质封装在所述透气性内包装层(3)内	

(2)新颖性判断

对比文件1与权利要求1的技术领域都涉及包装体，技术方案实质相同，所要解决的技术问题、预期效果实质上相同，都是提供一种能有效防止其内封装物质效力减退且使用方便的包装体。因此，对比文件1构成本实用新型专利权利要求1的抵触申请，权利要求1相对于对比文件1不具有新颖性。

(3)请求人意见分析

无效请求人的无效理由对特征进行了对比，虽然没有说明对比文件1是抵触申请，也没有完全分析新颖性的四个相同，但是结论正确，权利要求1不具有新颖性。

2.权利要求2-3相对于对比文件1不具备新颖性的无效理由分析

无效请求人在无效请求书中只是笼统地陈述“同理对比文件1公开的内容也完全破坏了权利要求2、3的新颖性”,并未具体进行特征对比分析。

对比文件1并未披露权利要求2限定部分的关于带状部件的技术特征，也未公开权利要求3限定部分的附加技术特征，因此无效请求人的无效理由不能成立，权利要求2、3相对于对比文件1具有新颖性。

3. 权利要求1相对于对比文件2不具有新颖性的无效理由分析

(1)技术特征对比

涉案专利权利要求与对比文件特征对比如下表所示：

权利要求1	对比文件2
一种用于封装可产生或吸收气体的物质的包装体	一种用于包装挥发性物质的复合包装体，包括其上制有多个凸罩1的不透气性塑料硬片2和平面型不透气性塑料硬片3,以及多个由透气性纸片制成的封装有挥发性物质4的透气性内袋5。在每个凸罩1内放置一个透气性内袋5,在不透气性塑料硬片2的平面部分以及各个透气性内袋5上涂敷粘接剂，使不透气性塑料硬片2和透气性内袋5粘接在平面型不透气性塑料硬片3上。各个凸罩1之间的不透气性塑料硬片2和3上形成有分割线6。
所述包装体(1)包括由不透气性材料构成的不透气性外包装层(2)和由透气性材料构成的透气性内包装层(3)	
可吸收或产生气体的物质封装在所述透气性内包装层(3)内	

(2)新颖性判断

对比文件2披露了权利要求1的全部技术特征，技术领域、所要解决的技术问题和取得的效果实质相同，因此权利要求1相对于对比文件2不具有新颖性。

(3)请求人意见分析

虽然无效请求人没有严格地按照权利要求1的技术特征进行对比分析，也未分析新颖性的四个相同，但是对新颖性的分析基本正确，权利要求1相对于对比文件2不具有新颖性。

4.权利要求2-3相对于对比文件2不具备新颖性的无效理由分析

对比文件2未披露权利要求2限定部分的关于带状部件的技术特征，也未公开权利要求3限定部分的附加技术特征，因此权利要求2、3相对于对比文件2具有新颖性。

5.权利要求1-3相对于对比文件1不具有创造性的无效理由分析

对比文件1是申请在先、公开在后的文件，不是现有技术，只能用于评价该专利是否具备新颖性，而不能作为评价该专利是否具备创造性的对比文件。因此，请求人以对比文件1来否定权利要求1、权利要求2和权利要求3的创造性的无效理由是不能成立的。

6.权利要求1-3相对于对比文件2不具有创造性的无效理由分析

对比文件2公开的复合包装体只披露了权利要求1的技术特征，并没有披露“带状部件”,因此请求人以对比文件2来否定权利要求2的创造性的无效理由不能成立。同样，请求人以对比文件2来否定权利要求3的创造性的无效理由也不能成立。

7.关于权利要求2-3未清楚限定专利要求保护的范围的无效理由分析

请求人认定权利要求2和3未清楚限定专利要求保护范围。由于权利要求2和权利要求3分别仅引用了权利要求1,在权利要求2中新增加的带状部件未写明其与独立权利要求中的技术特征之间的位置或连接关系，而权利要求3进一步限定的技术特征“带状部件”在权利要求1中未出现过，因此以权利要求2和权利要求3未清楚地限定专利要求的保护范围作为无效理由来无效权利要求2和权利要求3是成

立的。

二、确定修改权利要求书的方案

请求人的无效理由中，权利要求1不具有新颖性，权利要求2、3不清楚的无效理由成立。如果不修改权利要求书，会使整个专利被宣告无效。为争取保留专利权，需要修改权利要求。

权利要求1不具有新颖性需要删除，对于该专利来说，只有唯一的修改方式，在删除独立权利要求1的基础上，用权利要求3的附加技术特征对权利要求2进一步限定的修改方式，才能克服权利要求不具有新颖性和不清楚的问题。

三、撰写意见陈述书

撰写意见陈述书时，注意意见陈述书的格式，重点是陈述修改后的权利要求具有新颖性和创造性的理由。与答复审查意见通知书的意见陈述书不同的是，答复无效请求的意见陈述书只针对无效请求提出的理由。无效请求书未提出的无效理由，不需要进行陈述。

参考答案

修改后的权利要求书范文

1.一种用于封装可产生或吸收气体的物质的包装体，其特征在于：所述包装体(1)包括由不透气性材料构成的不透气性外包装层(2)和由透气性材料构成的透气性内包装层(3),可吸收或产生气体的物质封装在所述透气性内包装层(3)内，还包括一个带状部件(6),所述带状部件(6)粘接在所述不透气性外包装层(2)的外表面上。

针对无效宣告请求的意见陈述书范文

国家知识产权局：

专利权人收到请求人于2023年6月4日提交的专利权无效宣告请求书及所附对比文件1和2,随后又收到请求人于2023年7月12日提交的补充意见及对比文件3。现针对无效请求人所提出的请求宣告本专利权无效的理由和证据进行答辩。具体答辩意见如下：

一、关于三份对比文件的说明

对比文件1的优先权日2020年11月8日早于涉案专利的申请日2021年10月11日，对比文件1的公开日2022年4月17日晚于涉案专利的申请日，因此对比文件1是申请在先、公开在后的专利申请文件，仅可用于评价涉案专利权利要求的新颖性；

对比文件2公开日2019年1月9日早于涉案专利申请日2021年10月11日，可以用于评价涉案专利权利要求的新颖性和创造性；

对比文件3的提交日期2023年7月12日超出了无效请求之日2023年6月4日起一个月，不能作为证据使用。

二、关于权利要求的修改

专利权人对权利要求书进行了修改，将独立权利要求1删除，并用从属权利要求3的附加技术特征进一步限定权利要求2,形成新的独立权利要求1。修改后的独立权利要求1没有超出原说明书和权利要求书记载的范围，符合《专利法》第33条、《专利法实施细则》第69条第1款以及《审查指南》的规定。

专利权人相信，经过修改的独立权利要求1符合《专利法》第22条第2款和第3款有关新颖性、创造性

的规定以及符合《专利法》第26条第4款有关权利要求清楚限定要求专利保护范围的规定。具体理由如下：

1.修改后的权利要求1相对于对比文件1具有新颖性

对比文件1公开了一种防蛀干燥药袋，其说明书第[0003]段、图1公开了由内外包装袋构成，其中在外包装塑料袋1内装有一个透气性好的无纺布内包装袋2,在无纺布内包装袋2中盛装有颗粒状或粉状防蛀干燥药物3。独立权利要求1所述包装体与对比文件1所公开的防蛀干燥药袋相比，存在以下区别：所述包装体还包括有带状部件，所述带状部件粘接在所述不透气性外包装层的外表面上。上述内容并没有被对比文件1所披露，权利要求1所述包装体不同于对比文件1中公开的防蛀干燥药袋。因此，独立权利要求1相对于对比文件1具备《专利法》第22条第2款所规定的新颖性。

2.修改后的权利要求1相对于对比文件2具有新颖性

对比文件2公开了一种用于包装挥发性物质的复合包装体，其说明书第[0004]段以及图1、图2公开了包括其上制有多个凸罩1的不透气性塑料硬片2和平面型不透气性塑料硬片3,以及多个由透气性纸片制成的封装有挥发性物质4的透气性内袋5。在每个凸罩1内放置一个透气性内袋5,在不透气性塑料硬片2的平面部分以及各个透气性内袋5上涂敷粘接剂，使不透气性塑料硬片2和透气性内袋5粘接在平面型不透气性塑料硬片3上。独立权利要求1所述包装体与对比文件2所公开的复合包装体相比，存在以下区别：权利要求1所述包装体还包括有带状部件，所述带状部件粘接在所述不透气性外包装层的外表面上。上述内容并没有被对比文件2所披露，权利要求1所述包装体也不同于对比文件2中所公开的复合包装体。因此，独立权利要求1相对于对比文件2具备《专利法》第22条第2款所规定的新颖性。

3. 对比文件1不能破坏修改后的权利要求1的创造性

对比文件1是申请在先、公开在后的专利申请文件，不能用来评价权利要求的创造性。

4.修改后的权利要求1相对于对比文件2具有创造性

对比文件2的技术领域与涉案专利相同，公开的技术特征最多，所要解决的技术问题最为接近，是最接近的现有技术。

对比文件2公开了一种用于包装挥发性物质的复合包装体，其说明书第[0004]段以及图1、图2公开了包括其上制有多个凸罩1的不透气性塑料硬片2和平面型不透气性塑料硬片3,以及多个由透气性纸片制成的封装有挥发性物质4的透气性内袋5。在每个凸罩1内放置一个透气性内袋5,在不透气性塑料硬片2的平面部分以及各个透气性内袋5上涂敷粘接剂，使不透气性塑料硬片2和透气性内袋5粘接在平面型不透气性塑料硬片3上。

独立权利要求1与对比文件2中所公开的内容相比，区别在于：还包括一个带状部件，所述带状部件粘接在所述不透气性外包装层的外表面上。

基于该区别技术特征，独立权利要求1所要解决的技术问题是通过带状部件可以很方便地将不透气性外包装层撕开。

对比文件2中并没有公开上述区别特征，也没有给出解决上述技术问题的任何启示，权利要求1的技

术方案是非显而易见的，具有实质性特点。

独立权利要求1所述包装体可以方便地将不透气性外包装层撕开，具有有益的技术效果，具有进步。

综上，独立权利要求1相对于对比文件2具有实质性特点和进步，具备创造性，符合《专利法》第22条第3款的规定。

5.修改后的独立权利要求1清楚地限定了保护范围

独立权利要求1明确了包装体中还包括带状部件，并清楚地记载了带状部件与包装体之间的连接关系，因此该权利要求所请求的保护范围是清楚的，符合《专利法》第26条第4款的规定。

6.对比文件3不应当作为证据考虑

请求人于2023年6月4日提出无效宣告请求，又于2023年7月12日提交了补充意见及对比文件3，已经超出了其提出无效请求之日起一个月内增加理由和补充证据的期限，应当对其不予考虑。因此，请求人提出权利要求相对于对比文件3不具备新颖性的无效理由也就不能成立。

综上所述，专利权人认为修改后的独立权利要求1符合专利法及其实施细则的有关规定，请求人提出的无效理由均不成立，因此请求国家知识产权局在权利要求修改后的基础上依法维持专利权有效。

综合练习一

挑错型法律分析完整案例A卷(2013年专利代理实务真题改编)

试题说明

客户A公司向你所在的专利代理机构提供了专利申请文件1份、3份对比文件。现委托你所在的专利代理机构为其提供咨询意见并具体办理专利申请事务。

第1题：请你撰写提交给客户的咨询意见，逐一解释其自行撰写的权利要求书是否符合专利法及其实施细则的规定并说明理由。

第2题：请你综合考虑对比文件1-3所反映的现有技术，为客户撰写发明专利申请的权利要求书。

第3题：简述你撰写的独立权利要求相对于现有技术具备新颖性和创造性的理由。

第4题：如果所撰写的权利要求书中包含两项或者两项以上的独立权利要求，请简述这些独立权利要求能够合案申请的理由；如果认为客户提供的技术内容涉及多项发明，应当以多份申请的方式提出，则请说明理由，并撰写另案申请的独立权利要求。

第5题：请根据你撰写的权利要求书，重新为客户撰写一份说明书。若以多份申请的方式提出，仅需撰写第一件申请的说明书。

客户自行撰写的申请文件：

权 利 要 求 书

1.一种大型公用垃圾箱，其特征在于：主要包括箱盖(1)、上箱体(2)和下箱体(3),箱盖(1)上设有垃圾投入口(4),上箱体(2)和下箱体(3)均为顶部开口结构，箱盖(1)盖合在上箱体(2)的顶部开口处，上箱体(2)可分离地安装在下箱体(3)上，上箱体(2)的底部为水平设置的滤水板(5)。

2.根据权利要求1所述的箱体，其特征在于：所述下箱体(3)的侧壁上部开设有通风孔(6)。

3. 根据权利要求2所述的大型公用垃圾箱，其特征在于：所述上箱体(2)内设有数根空心槽状隔条(7)。

4. 根据权利要求2所述的大型公用垃圾箱，其特征在于：所述空心槽状隔条(7)的上端与上箱体(2)的上边缘基本齐平，下端延伸至接近滤水板(5)。

5. 根据权利要求1所述的大型公用垃圾箱，其特征在于：所述滤水板(5)是可活动的。

6.一种利用公用垃圾箱进行广告宣传的方法，所述垃圾箱具有箱体，其特征在于：在箱体的至少一个外侧面上印有商标、图形或文字。

说明书

[0001]大型公用垃圾箱广泛应用于小区、街道、垃圾站等场所。现有技术如202020345678.9号实用新型专利所示，为常见的垃圾桶/箱，在桶体内设有滤水结构，能够分离垃圾中的固态物和液态物，便于垃圾清理和移动。但是垃圾内部仍然残存湿气，尤其是对于大型垃圾桶/箱，其内部由于通风不畅容易导致垃圾缺氧而腐化发臭，不利于公共环境卫生。有申请人设计了一种家用垃圾桶，其桶底设有孔，方便空气进出(参见201920234567.8)。

[0002]在上述现有技术的基础上，本发明提出改进的大型公用垃圾箱。

[0003]如图1和2所示，　一种大型公用垃圾箱，主要包括箱盖1、上箱体2和下箱体3。箱盖1上设有垃圾投入口4。上箱体2和下箱体3均为顶部开口结构，箱盖1盖合在上箱体2的顶部开口处，上箱体2可分离地安装在下箱体3上，上箱体2的底部为水平设置的滤水板5。在下箱体3的侧壁上部开设有通风孔6。通风孔6最好为两组，并且分别设置在下箱体3相对的侧壁上。

[0004]在使用时，当垃圾倒入垃圾箱后，其中的固态物留在滤水板5上，而液态物则经滤水板5进入下箱体3,从而上箱体2内部构成固体垃圾存放区，下箱体3内部构成液体垃圾存放区。空气从通风孔6进入下箱体3,会同垃圾箱内的湿气向上流动，依次经上箱体2的滤水板5和固体垃圾存放区，最终从垃圾投入口4向外排出。在设置了相对的两组通风孔6的情况下，空气还可以从一侧的通风孔6进入，从另一侧的通风孔6排出。通过设置在下箱体3的侧壁上部的通风孔6以及在箱盖1上的垃圾投入口4,垃圾箱内产生由下而上的对流和内外循环，从而起到防止垃圾腐化，减少臭味，提高环境清洁度的作用。

[0005]当上箱体2内堆积的垃圾较多时，空气流动受到阻碍，不利于湿气及时排出。为解决该问题，进一步提高通风效果，如图3和4所示，在上箱体2的侧壁内侧设置多个竖直布置的空心槽状隔条7,其与上箱体2的侧壁之间限定形成多个空气通道。空心槽状隔条7上端与上箱体2的上边缘基本齐平，以避免空气通道的入口被垃圾堵塞；下端延伸至接近滤水板5。

[0006]在使用时，空气从通风孔6进入下箱体3,会同垃圾箱内的湿气向上流动，由于受到上箱体2内固体垃圾的阻碍，部分气体从空心槽状隔条7与滤水板5之间的缝隙进入到空心槽状隔条7中，并沿着空心槽状隔条7与上箱体2的侧壁之间形成的空气通道向上流动，最终从垃圾投入口4向外排出。

[0007]此外，也可以在上箱体2的侧壁上设置其他通风结构(例如通风孔)或者将两种通风结构组合在一起使用。

[0008]现有技术中还有一种自卸式垃圾箱，将垃圾箱的底板设成活动的，该活动底板可沿着箱体底部的导轨水平拉出以便从底部卸出垃圾，从而解决了从垃圾箱顶部开口向外倾倒垃圾容易造成扬尘的缺陷。但是这种垃圾箱的导轨容易积尘从而卡住底板。

[0009]针对该问题，滤水板5被进一步设置成可活动的。如图5所示，滤水板5一端通过铰接件8与上箱体2的侧壁底边连接，相对的另一端通过锁扣件9固定在水平闭合位置。如图6所示，当打开锁扣件

说明书

9时，滤水板5在重力作用下以铰接件8为轴相对于上箱体2向下转动从而卸出垃圾。锁扣件9包括设置 在上箱体2侧壁上的活动插舌91和对应设置在滤水板5上的插口92,所述活动插舌91与插口92可以互

相咬合或脱离。锁扣件9还可以采用其他形式，各种现有的锁扣件均可以使用。

[0010]当垃圾箱内垃圾装满需要清理时，吊起上箱体2,使得上箱体2与下箱体3分离；当上箱体2被移至合适位置后，打开锁扣件9,滤水板5在重力作用下以铰接件8为轴向下转动，打开上箱体2的底部内部的固体垃圾掉落到垃圾车或者传送带上运走。下箱体3内的液体垃圾则另行处理。

[0011]与导轨结构的垃圾箱相比，这种垃圾箱的底部不容易损坏，使用寿命更长。需要说明的是，垃圾箱的箱体不限于本说明书所设计的具体形式，其他垃圾箱也可以采用上述底部结构。

[0012]本发明的公用垃圾箱在箱体的至少一个外侧面上印上商标、图形或文字，起到广告宣传的作用，同时又美化了城市环境。这种广告宣传方法具有成本低廉、应用范围广的优点。

说 明 书 附 图

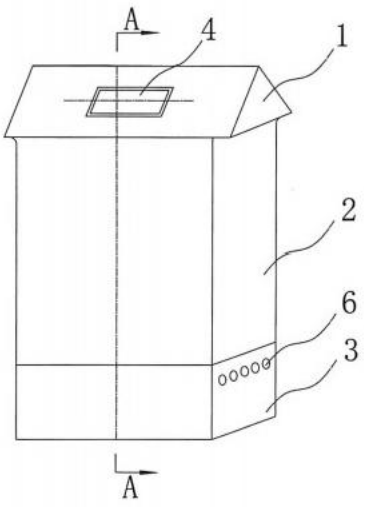

图 1

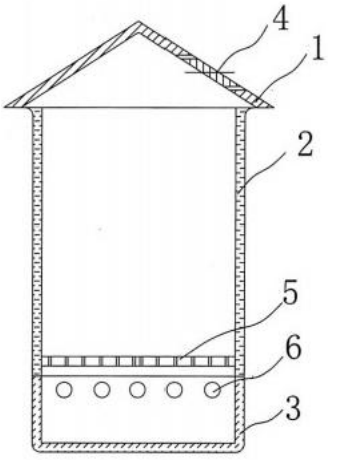

图 2

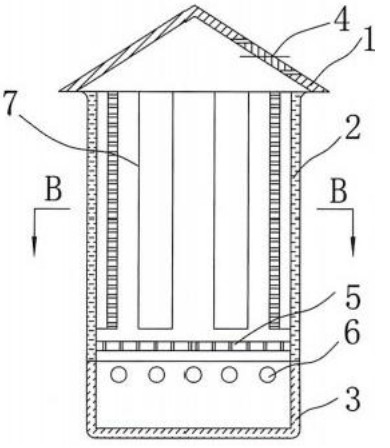

图 3

图 4

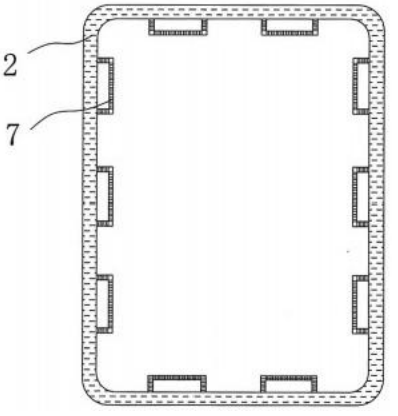

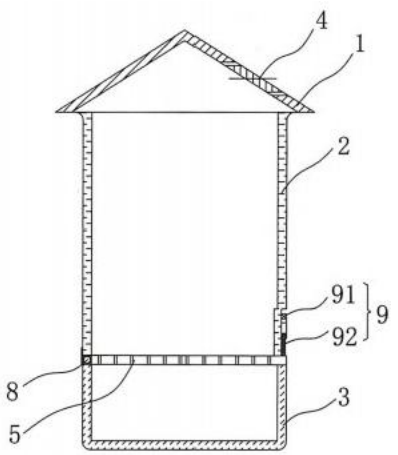

图 5

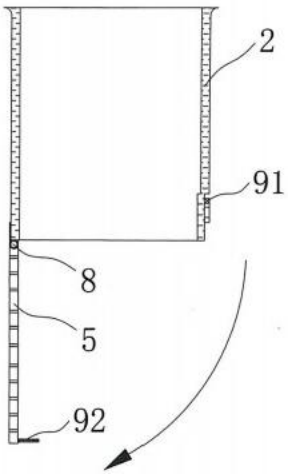

图 6

综合练习一　挑错型法律分析完整案例A 卷(2013年专利代理实务真题改编)

对比文件1:

[19]中华人民共和国国家知识产权局

[12]实用新型专利说明书

[45]授权公告日2021年9月9日

[21]申请号202020345678.9

[22]申请日2020年12月22日

[73]专利权人李xx

(其余著录项目略)

说明书

防臭垃圾桶/箱

[0001]本实用新型涉及一种防臭垃圾桶/箱。

[0002]常用的垃圾桶/箱通常固液不分，污水积存在垃圾中容易造成垃圾腐烂，发出酸臭气味，不利于环境卫生；而且垃圾运输和处理中也存在很多问题，增加了处理成本。

[0003]为了克服上述现有技术存在的缺点，本实用新型提供了一种垃圾桶/箱，通过对垃圾进行固液分离以获得防臭的效果。

[0004]图1是本实用新型垃圾桶的正面剖视图。

[0005]如图1所示，该防臭垃圾桶包括桶盖1、上桶体2和下桶体3,桶盖1上设有垃圾投入口4。下桶体3的上边缘设置成L 形台阶状，上桶体2放置在下桶体3的该L 形台阶上。上桶体2的底部设有多个滤水孔5。在使用时，垃圾中的污水经上桶体2底部的滤水孔5流至下桶体3中，实现固态物和液态物分离。积存在下桶体3中的污水，在需要时集中倾倒。

[0006]这种防臭垃圾桶/箱可大可小，既可制成小型的家用垃圾桶，也可制成大型的公用垃圾桶／箱。

说 明 书 附 图

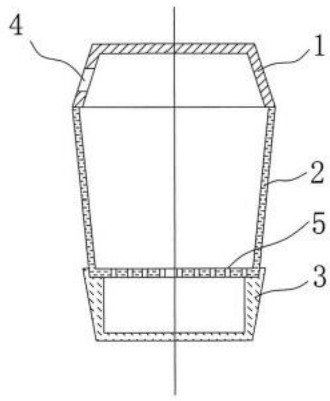

图 1

对比文件2：

[19]中华人民共和国国家知识产权局

[12]实用新型专利说明书

[45]授权公告日2019年12月1日

[21]申请号201920234567.8

[22]申请日2019年1月20日

[73]专利权人王×x

（其余著录项目略）

说 明 书

一种垃圾桶

[0001]本实用新型涉及一种家用垃圾桶。

[0002]目前人们收集日常生活垃圾的方式，普遍是使用一次性塑料垃圾袋套在垃圾桶内，但是，在套垃圾袋的过程中由于垃圾袋与桶壁之间构成封闭空间，空气留在垃圾桶里面不易排出，导致垃圾袋无法完全展开。

[0003]本实用新型的目的是提供一种家用的功能性垃圾桶。

[0004]图1是本实用新型的垃圾桶结构示意图。

[0005]如图1所示，本实用新型的垃圾桶由桶罩1、桶壁2和桶底3组成。桶底3上设有多个通气孔4;桶壁2和桶底3一次性注塑而成。桶口上设有可分离的桶罩1,用于固定住垃圾袋。

[0006]使用时，将垃圾袋套在垃圾桶上，通气孔4的设计方便排出垃圾袋与桶壁2、桶底3之间的空气，使垃圾袋在桶内服帖地充分展开；取垃圾袋的时候，空气经通气孔4从底部进入，避免塑料垃圾袋与桶壁2、桶底3之间产生负压，从而可以轻松地取出垃圾袋，不会摩擦弄破垃圾袋。

说 明 书 附 图

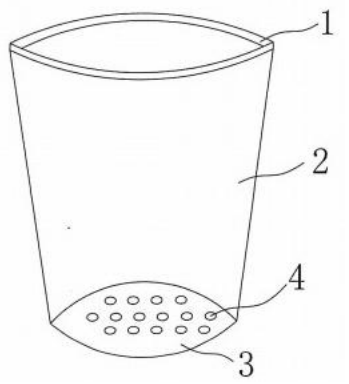

图 1

对比文件3:

[19]中华人民共和国国家知识产权局

[12]实用新型专利说明书

45]授权公告日2022年12月26日

---

[21]申请号202220123456.7

[22]申请日2022年1月13日

[73]专利权人　A公司　　(其余著录项目略)

说明书

自卸式垃圾箱

[0001]本实用新型涉及一种垃圾箱，尤其是一种适合与垃圾车配合使用的自卸式垃圾箱。

[0002]图1是本实用新型垃圾箱装垃圾状态的正视图;

[0003]图2是本实用新型垃圾箱卸垃圾状态的正视图。

[0004]在图1和2中，箱体2的下部被局部剖开。

[0005]本实用新型的自卸式垃圾箱，该垃圾箱的顶盖1可开启，垃圾箱的箱体2下部和底板3均为方形，底板3水平插接在箱体2的底部，底板3的一侧设有把手31,与把手31相对的一侧设有限位块32。箱体2的底部设有供底板3滑动的导轨4。卸垃圾时，将箱体吊起，移至卸垃圾处，拉住底板3的把手31,底板3向一侧水平滑动，垃圾就从箱体2底部自动卸出。所述自卸式垃圾箱不需要把箱体2翻转过来倾倒垃圾，既省力又避免灰尘飞扬。

说 明 书 附 图

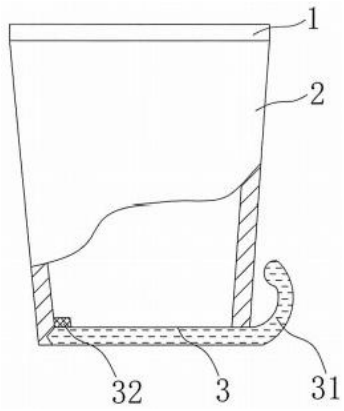

图 1

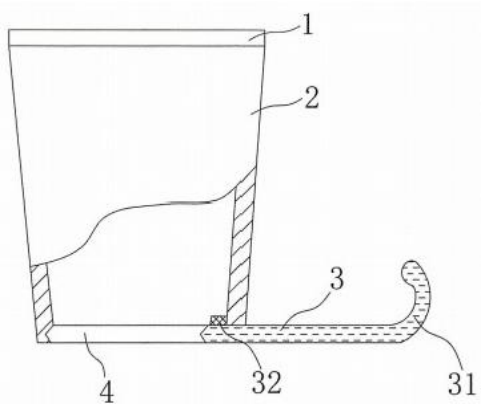

图 2

2024年专利代理师资格考试

解题思路

一、第一题解题思路

1. 关于对比文件的时间判断

由于客户的申请文件尚未提交，因此三份对比文件的公开日均早于该申请文件的申请日，均属于现有技术，可用于评价该申请权利要求的新颖性和创造性。

2. 关于权利要求1的法律分析

(1)权利要求1与对比文件1的技术分析

<table>
<tr><th>权利要求1</th><th>对比文件1</th></tr>
<tr><td>一种大型公用垃圾箱，主要包括箱盖(1)、上箱体(2)和下箱体(3)</td><td rowspan="2">[0005]如图1所示，该防臭垃圾桶包括桶盖1、上桶体2和下桶体3(从图中可看出，上桶体2和下桶体3均为顶部开口结构，桶盖1盖合在上桶体2的顶部开口处),桶盖1上设有垃圾投入口4。
下桶体3的上边缘设置成L形台阶状，上桶体2放置在下桶体3的</td></tr>
<tr><td>箱盖(1)上设有垃圾投入口(4)</td></tr>
<tr><td>上箱体(2)和下箱体(3)均为顶部开口结构</td><td>该L形台阶上(相当于权利要求1中的上箱体可分离地安装在下箱</td></tr>
<tr><td>箱盖(1)盖合在上箱体(2)的顶部开口处，上箱体(2)可分离地安装在下箱体(3)上</td><td rowspan="2">体上)。上桶体2的底部设有多个滤水孔5(相当于权利要求1中的上箱体的底部为水平设置的滤水板)。</td></tr>
<tr><td>上箱体(2)的底部为水平设置的滤水板(5)</td></tr>
<tr><td>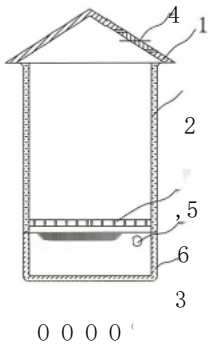
</td><td>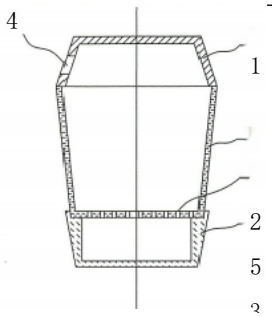
</td></tr>
<tr><td colspan="2">分析：对比文件1与权利要求1的技术方案实质相同，二者属于相同的技术领域，解决相同的技术问题并具有相同的预期效果，权利要求1相对于对比文件1不具有新颖性。</td></tr>
</table>

(2)权利要求1与对比文件2、3的技术分析

对比文件2未公开权利要求1中的箱盖、上箱体、下箱体、滤水板，对比文件2不能破坏权利要求1的新颖性。

对比文件3未公开权利要求1中的上箱体、下箱体、箱盖上设有垃圾投入口、滤水板，对比文件3不能破坏权利要求1的新颖性。

(3)权利要求1是否缺少必要特征的分析

权利要求1通常还需要考虑是否缺少必要技术特征。

根据本申请说明书第[0001]段背景技术的记载：“……现有技术……的垃圾桶/箱，在桶体内设有滤水结构，能够分离垃圾中的固态物和液态物，便于垃圾清理和移动。但是垃圾内部仍然残存湿气，尤其是对于大型垃圾桶/箱，其内部由于通风不畅容易导致垃圾缺氧而腐化发臭，不利于公共环境卫生……”。

根据本申请说明书第[0003]、[0004]段具体实施方式的记载：“……在下箱体3的侧壁上部开设有通风孔6……通过设置在下箱体3的侧壁上部的通风孔6以及在箱盖1上的垃圾投入口4,垃圾箱内产生由下而上的对流和内外循环，从而起到防止垃圾腐化，减少臭味，提高环境清洁度的作用”。

因此，该申请通过“通风孔”解决了垃圾箱内部通风对流，防止垃圾腐化的技术问题，权利要求1缺少必要技术特征“通风孔”。

3. 关于权利要求2的法律分析

权利要求2的附加技术特征	对比文件1	对比文件2
所述下箱体(3)的侧壁上部开设有通风孔(6)	未公开通风孔	[0006]使用时，将垃圾袋套在垃圾桶上，通气孔4的设计方便排出垃圾袋与桶壁2、桶底3之间的空气，使垃圾袋在桶内服帖地充分展开；取垃圾袋的时候，空气经通气孔4从底部进入，避免塑料垃圾袋与桶壁2、桶底3之间产生负压，从而可以轻松地取出垃圾袋，不会摩擦弄破垃圾袋。
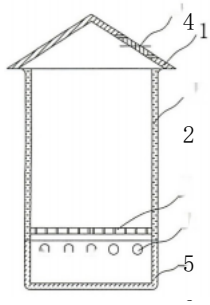	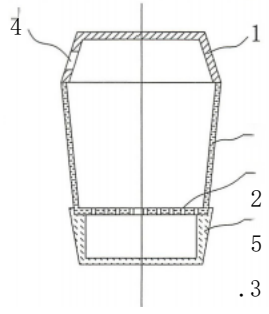	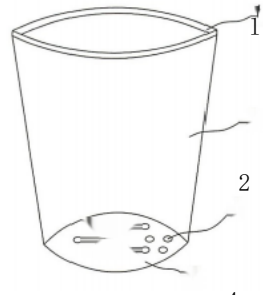
分析：对比文件1未公开权利要求2的附加技术特征，对比文件1不能破坏权利要求2的新颖性。对比文件2虽然公开了在桶底设置多个通气孔，但是通气孔在对比文件2中的作用是排出垃圾袋与桶体之间的空气，从而方便取放垃圾袋；而本申请下箱体侧壁开设通风口的作用是在垃圾箱内产生空气对流和内外循环，以防腐清洁；二者作用不同，因此权利要求2具有新颖性和创造性。		

通过上述分析可知，权利要求2相对对比文件1、2具有新颖性和创造性，在答题时，符合法律规定的内容不需要论述，因此要找权利要求2的其他法律问题。

从属权利要求2主题名称“箱体”与其引用的权利要求1主题名称“大型公用垃圾箱”不一致，不符合《专利法实施细则》第22条第1款的规定。

4. 关于权利要求3的法律分析

对比文件1-3均未公开空心槽状隔条，因此权利要求3也具有新颖性、创造性。

权利要求3没有不清楚的问题，这时要找说明书对空心槽状隔条的描述。

根据本申请说明书第[0005]、[0006]段的记载：“……在上箱体2的侧壁内侧设置多个竖直布置的空心槽状隔条7,其与上箱体2的侧壁之间限定形成多个空气通道”。

权利要求3没有描述具体的空心槽状隔条的设置位置，而是概括限定了空心槽状隔条的布置方式，权利要求3涵盖了空心槽状隔条不是布置在侧壁内侧的情形以及空心槽状隔条水平布置的情形，而上述两种情形显然不能解决通风不好的技术问题，因此权利要求3没有以说明书为依据。

5. 关于权利要求4的法律分析

对比文件1-3均未公开空心槽状隔条，因此权利要求4也具有新颖性、创造性。

权利要求4进一步限定的附加技术特征“所述空心槽状隔条”在其引用的权利要求2中没有出现，缺乏引用基础，导致该权利要求的保护范围不清楚。

6. 关于权利要求5的法律分析

<table>
<tr><th>权利要求5附加技术特征</th><th>对比文件1</th><th>对比文件3</th></tr>
<tr><td>所述滤水板(5)是可活动的</td><td>未公开滤水板活动</td><td>[0005]本实用新型的自卸式垃圾箱，该垃圾箱的顶盖1可开启，垃圾箱的箱体2下部和底板3均为方形，底板3水平插接在箱体2的底部，底板3的一侧设有把手31,与把手31相对的一侧设有限位块32。箱体2的底部设有供底板3滑动的导轨4。</td></tr>
<tr><td>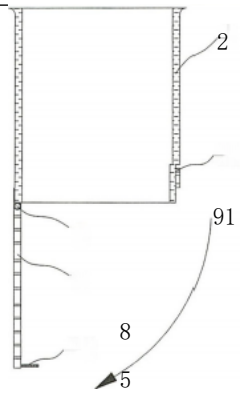
</td><td>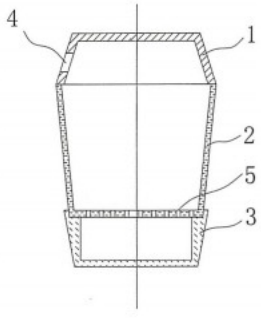
</td><td>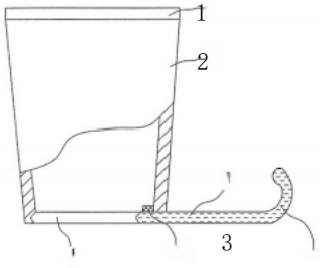
</td></tr>
<tr><td colspan="3">分析：对比文件3公开了权利要求5的附加技术特征，且“底板”在对比文件3中的作用和“滤水板”在该申请中所起的作用相同，均是由底部卸出垃圾，因此权利要求5相对于对比文件1和对比文件3的结合不具备创造性。</td></tr>
</table>

7. 关于权利要求6的法律分析

权利要求6要求保护一种利用公用垃圾箱进行广告宣传的方法，该方法不涉及垃圾箱本身的构造，垃圾箱只作为信息表述的载体，仅仅涉及广告创意和广告内容的表达，其特征不是技术特征，解决的问题也不是技术问题，也不能取得技术效果，因而不能构成技术方案，不符合发明保护客体的定义。

二、第二题解题思路

删除式六步法撰写思路如下：

第一步：技术特征分析

下面在技术交底书原文基础上，以删除线形式显示删除的非技术特征：

大型公用垃圾箱广泛应用于小区、街道、垃圾站等场所。现有技术如201020345678.9号实用新型专利所示，为常见的垃圾桶/箱，在桶体内设有滤水结构，能够分离垃圾中的固态物和液态物，便于垃圾清

理和移动。但是垃圾内部仍然残存湿气，尤其是对于大型垃圾桶/箱，其内部由于通风不畅容易导致垃 圾缺氧而腐化发臭，不利于公共环境卫生。有申请人设计子一种家用垃圾桶，其桶底设有孔，方便空气进

出(参见201920234567.8)。

在土述现有技术的基础土，本发明提出改进的大型公用垃圾箱。

综合练习一　挑错型法律分析完整案例A 卷(2013年专利代理实务真题改编)

如图1和2所示，　一种大型公用垃圾箱，主要包括箱盖1、上箱体2和下箱体3。箱盖1上设有垃圾投入口4。上箱体2和下箱体3均为顶部开口结构，箱盖1盖合在上箱体2的顶部开口处，上箱体2可分离地安装在下箱体3上，上箱体2的底部为水平设置的滤水板5。在下箱体3的侧壁上部开设有通风孔6。通风孔6最好为两组，并且分别设置在下箱体3相对的侧壁上。

在使用时，当垃圾倒入垃圾箱后，其中的固态物留在滤水板5士，而液态物则经滤水板5进入下箱体3,从而土箱体2内部构成固体垃圾存放区，下箱体3内部构成液体垃圾存放区。空气从通风孔6进人下箱体3,会同垃圾箱内的湿气向土流动，依次经土箱体2的滤水板5和固体垃圾存放区，最终从垃圾投大日4向外排出。在设置子相对的两组通风孔6的情况下，空气还可以从一侧的通风孔6进入，从另一侧的通风孔6排出。通过设置在下箱体3的侧壁土部的通风孔6以及在箱盖1上的垃圾投人日4,垃圾箱内产生由下而土的对流和内外循环，从而起到防止垃圾腐化，减少臭味，提高环境清洁度的作用。

当土箱体2内堆积的垃圾较多时，空气流动受到阻碍，不利于湿气及时排出。为解决该问题，进一步提高通风效果，如图3和4所示，在上箱体2的侧壁内侧设置多个竖直布置的空心槽状隔条7,其与上箱体2的侧壁之间限定形成多个空气通道。空心槽状隔条7上端与上箱体2的上边缘基本齐平，以避免空气通道的入日被垃圾堵塞；下端延伸至接近滤水板5。

在使用时，空气从通风孔6进入下箱体3,会同垃圾箱内的湿气向土流动，由于受到土箱体2内固体垃圾的阻碍，部分气体从空心槽状隔条7与滤水板5之间的缝隙进人到空心槽状隔条7中，并沿着空心槽状隔条7与土箱体2的侧壁之间形成的空气通道向土流动，最终从垃圾投入日4向外排出。

此外，也可以在上箱体2的侧壁上设置其他通风结构(例如通风孔)或者将两种通风结构组合在一起使用。【此处注意拆分上下位技术特征为：通风结构、通风结构为通风孔，通分结构为空心槽状隔条，通风结构为通风孔和空心槽状隔条】

现有技术中还有一种自卸式垃圾箱，将垃圾箱的底板设成活动的，该活动底板可沿着箱体底部的导轨水平拉出以便从底部卸出垃圾，从而解决子从垃圾箱预部开日向外倾倒垃圾容易造成扬尘的缺陷。但是这种垃圾箱的导轨容易积尘从而卡住底板。

针对该问题，滤水板5被进一步设置成可活动的。如图5所示，滤水板5一端通过铰接件8与上箱体2的侧壁底边连接，相对的另一端通过锁扣件9固定在水平闭合位置。如图6所示，当打开锁扣件9时，滤水板5在重力作用下以铰接件8为轴相对于上箱体2向下转动从而卸出垃圾。锁扣件9包括设置在上箱体2侧壁上的活动插舌91和对应设置在滤水板5上的插口92,所述活动插舌91与插口92可以互相咬合或脱离。锁扣件9还可以采用其他形式，各种现有的锁扣件均可以使用。

当垃圾箱内垃圾装满需要清理时，吊起土箱体2,使得土箱体2与下箱体3分离；当土箱体2被移至合适位置后，打开锁扣件9,滤水板5在重力作用下以铰接件8为轴向下转动，打开士箱体2的底部，内部的

固体垃圾掉落到垃圾车或者传送带土运走。下箱体3内的液体垃圾则另行处理。

与导轨结构的垃圾箱相比，这种垃圾箱的底部不容易损坏，使用寿命更长。需要说明的是，垃圾箱的箱体不限于本说明书所设计的具体形式，其他垃圾箱也可以采用土述底部结构。【此处注意描述第二个发明点时，应当将滤水板替换为箱体底板。】

2024年专利代理师资格考试

本发明的公用垃圾箱在箱体的至少一个外侧面土印土商标、图形或文字，起到广告宣传的作用，同时又美化子城市环境。这种广告宣传方法具有成本低廉、应用范围广的优点。

第二步：找发明点

1. 特征对比

下表中对比技术交底书的技术特征与现有技术的区别，以下划线形式标示出区别技术特征

专利申请说明书(技术交底材料)	对比文件1(最接近现有技术)
①一种大型公用垃圾箱，包括箱盖1、上箱体2和下箱体3； ②箱盖1上设有垃圾投入口4,上箱体2和下箱体3均为顶部开口结构，箱盖1盖合在上箱体2的顶部开口处，上箱体2可分离地安装在下箱体3上，上箱体2的底部为水平设置的滤水板5； ③在下箱体3的侧壁上部开设有通风孔6； ④通风孔6为两组，并且分别设置在下箱体3相对的侧壁上； ⑤在上箱体2的侧壁内侧设置多个竖直布置的空心槽状隔条7,其与上箱体2的侧壁之间限定形成多个空气通道； ⑥空心槽状隔条7上端与上箱体2的上边缘基本齐平，下端延伸至接近滤水板5； ⑦上箱体2的侧壁上设置通风结构； ⑧通风结构是空心槽状隔条7； ⑨通风结构是通风孔； ⑩通风结构是空心槽状隔条7和通风孔； ①滤水板5可活动； ⑫滤水板5一端通过铰接件8与上箱体2的侧壁底边连接，相对的另一端通过锁担件9固定在水平闭合位置，当打开锁扣件9时，滤水板5在重力作用下以铰接件8为轴相对于上箱体2向下转动从而卸出垃圾； ⑬锁扣件9包括设置在上箱体2侧壁上的活动插舌91和对应设置在滤水板5上的插口92,所述活动插舌91与插口92可以互相咬合或脱离。	[0005]如图1所示，该防臭垃圾桶包括桶盖1、上桶体2和下桶体3,桶盖1上设有垃圾投入口4。下桶体3的上边缘设置成L形台阶状，上桶体2放置在下桶体3的该L形台阶上。上桶体2的底部设有多个滤水孔5。在使用时，垃圾中的污水经上桶体2底部的滤水孔5流至下桶体3中，实现固态物和液态物分离。积存在下桶体3中的污水，在需要时集中倾倒。

2. 技术逻辑分析

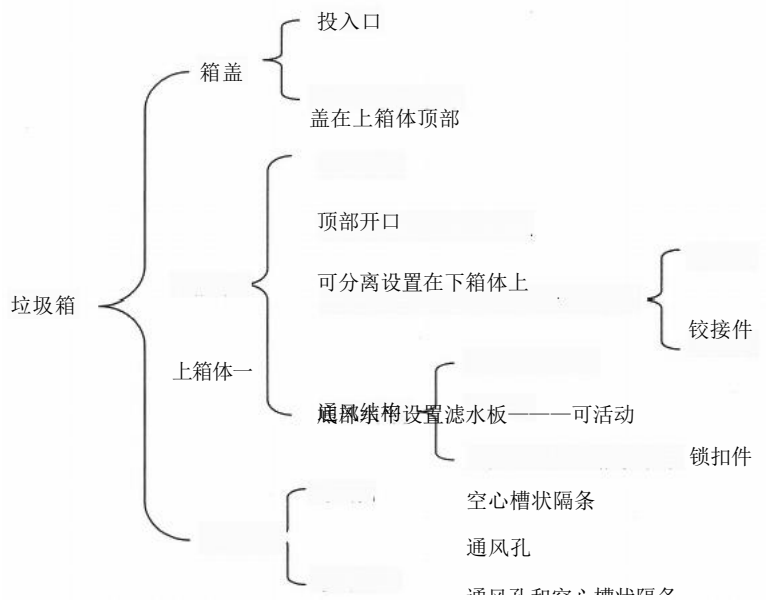
垃圾箱
箱盖
投入口
盖在上箱体顶部
上箱体一
顶部开口
可分离设置在下箱体上
铰接件
通风结构
底部设置滤水板———可活动
锁扣件
空心槽状隔条
通风孔

3. 确定发明点

上述区别特征中，特征③和⑫是最基础的结构改进，二者之间没有相互依存关系，属于并列发明点。

第三步：确定所要解决的技术问题

第一个发明点特征③对应的技术方案所要解决的技术问题是提供一种防止垃圾腐化，减少臭味的垃圾箱。

第二个发明点特征②对应的技术方案所要解决的技术问题是提供一种防止底部易积尘损坏的垃圾箱。

第四步：确定第一件申请的必要技术特征

特征①是垃圾箱整体结构，属于必要技术特征；

特征②是垃圾箱基本部件之间的连接关系，也是形成空气内部循环的条件，属于必要技术特征；其中“可分离地”是优选方案，与第一个发明点所要解决的技术问题无关，不是必要技术特征；

特征③是第一件申请的发明点，属于必要技术特征；

特征④-⑩是对第一个发明点结构的进一步改进，不是必要技术特征；

特征①与第一个发明点所要解决的技术问题无关，不是必要技术特征；

特征②是第二件申请的发明点，与第一个发明点所要解决的技术问题无关，不是必要技术特征；

特征⑬是第二个发明点的优选结构，不是必要技术特征。

第五步：撰写第一件申请的独立权利要求

1. 确定主题名称

根据专利申请说明书第二、三段的描述，将主题名称确定为“大型公用垃圾箱”。

2. 组合全部必要技术特征

将与最接近的现有技术共有的必要技术特征写入前序部分，发明点写入特征部分，调整语言语序，得到权利要求1如下：

“1.一种大型公用垃圾箱，包括箱盖(1)、上箱体(2)和下箱体(3),箱盖(1)上设有垃圾投入口(4),所述上箱体(2)和下箱体(3)均为顶部开口结构，箱盖(1)盖合在上箱体(2)的顶部开口处，上箱体(2)安装在下箱体(3)上，上箱体(2)底部为水平设置的滤水板(5),其特征在于：所述垃圾箱还包括开设在下箱体(3)侧壁上部的通风孔(6)。”

第六步：撰写第一件申请的从属权利要求

将其余技术特征以及第二个发明点写入到从属权利要求中。从属权利要求撰写时需注意出现并列结构需要概括，具体撰写请见参考答案。

三、对撰写的独立权利要求具有新颖性、创造性的论述

此部分详见参考答案。

四、第四题解题思路

第二件申请撰写时注意，根据说明书倒数第二段的记载，滤水板向下活动的方案不限于滤水板，应当

上位概括成“箱体底板”;此外，上、下箱体应当概括为箱体。第二件申请的独立权利要求写为：

“1.一种垃圾箱，包括箱体和设置于箱体底部的底板，其特征在于：底板一端通过铰接件(8)与箱体的侧壁底边连接，相对的另一端通过锁扣件(9)固定在水平闭合位置，当打开锁扣件(9)时，底板以铰接件(8)为轴相对于箱体向下转动从而卸出垃圾。”

对另案申请理由的论述详见参考答案。

五、对说明书的修改

重新撰写说明书时，在客户撰写的说明书基础上，补入说明书所缺部分即可，另外注意具体实施方式部分最后一段不是技术方案，应当删除。具体请参见参考答案。

参考答案

第一题

尊敬的A公司：

很高兴贵方委托我所代为办理有关大型公用垃圾箱的专利申请案，经仔细阅读贵方提供的权利要求书、说明书及现有技术，我认为贵方技术人员所撰写的权利要求书存在不符合《专利法》和《专利法实施细则》规定的问题，现一一指出：

1.权利要求1不具备新颖性

对比文件1的公开日早于本申请的申请日，属于现有技术。

对比文件1公开了一种防臭垃圾桶/箱，其说明书第[0005]段及图1具体公开了该防臭垃圾桶包括桶盖1、上桶体2和下桶体3;桶盖1上设有垃圾投入口4,下桶体3的上边缘设置成L形台阶状，上桶体2放置在下桶体3的该L形台阶上(相当于权利要求1中的上箱体可分离地安装在下箱体上);从图1中可以明确看出，上桶体2和下桶体3均为顶部开口结构，桶盖1盖合在上桶体2的顶部开口处，上桶体2的底部是水平的且设有多个滤水孔5(相当于权利要求1中的上箱体的底部为水平设置的滤水板)。

由此可见，对比文件1公开了权利要求1的全部技术特征，二者相比，技术方案实质上相同，并且它们都属于大型公用垃圾箱这一相同的技术领域，要解决的技术问题相同并能达到相同的技术效果，都是实现垃圾箱内部固液分离。因此，权利要求1相对于对比文件1不具备新颖性，不符合《专利法》第22条第2款的规定。

2.权利要求1缺少必要技术特征

根据本申请说明书第[0001]段背景技术部分的记载：“……常见的垃圾桶/箱，在桶体内设有滤水结构，能够分离垃圾中的固态物和液态物，便于垃圾清理和移动。但是垃圾内部仍然残存湿气，尤其是对于大型垃圾桶/箱，其内部由于通风不畅容易导致垃圾缺氧而腐化发臭，不利于公共环境卫生……”。

根据本申请说明书第[0003]、[0004]段具体实施方式部分的记载：“……在下箱体3的侧壁上部开设有通风孔6……通过设置在下箱体3的侧壁上部的通风孔6以及在箱盖1上的垃圾投入口4,垃圾箱内产

生由下而上的对流和内外循环，从而起到防止垃圾腐化，减少臭味，提高环境清洁度的作用”。

因此，设置在下箱体的侧壁上部的“通风孔”是解决“通风不畅容易导致垃圾缺氧而腐化发臭”的技术问题的必要技术特征，而权利要求1中未记载上述必要技术特征，权利要求1不符合《专利法实施细则》第20条第2款的规定。

3. 权利要求2主题名称不一致

从属权利要求2的主题名称“箱体”与其引用的权利要求1的主题名称“大型公用垃圾箱”不一致，导致权利要求的保护范围不清楚，因此不符合《专利法实施细则》第22条第1款的规定。(或回答不符合《专利法》第26条第4款的规定)

4.权利要求3未以说明书为依据

从属权利要求3的附加技术特征为“上箱体(2)内设有数根空心槽状隔条(7)”,其对空心槽状隔条的设置位置和设置方向进行了概括。

根据本申请说明书第[0005]段的记载：“……在上箱体2的侧壁内侧设置多个竖直布置的空心槽状隔条7,其与上箱体2的侧壁之间限定形成多个空气通道。空心槽状隔条7上端与上箱体2的上边缘基本齐平，以避免空气通道的入口被垃圾堵塞；下端延伸至接近滤水板5”。

如果空心槽状隔条不是布置在侧壁内侧或空心槽状隔条不是竖直布置，则不能解决通风不好的技术问题。因此，权利要求3没有以说明书为依据，不符合《专利法》第26条第4款的规定。

5. 权利要求4缺少引用基础

权利要求4进一步限定的附加技术特征“所述空心槽状隔条”在其引用的权利要求2中没有出现，因此，权利要求4缺乏引用基础，导致该权利要求的保护范围不清楚，不符合《专利法》第26条第4款的规定。

6.权利要求5不具备创造性

对比文件1和对比文件3都属于现有技术，可以用于评价专利申请权利要求的创造性。

对比文件1技术领域与本申请相同，公开的技术特征最多，所要解决的技术问题最为接近，是最接近的现有技术。

对比文件1公开了权利要求1的全部技术内容，权利要求5与对比文件1相比，区别在于所述滤水板是可活动的。

基于上述区别技术特征可以确定，权利要求5实际要解决的技术问题是提供一种使垃圾从底部卸出以避免扬尘的垃圾桶。

对比文件3公开了一种自卸式垃圾箱，其说明书第[0005]段及图1、图2中公开了箱体2的底部设有供底板3滑动的导轨4,底板3向一侧水平滑动，可将垃圾从箱体2底部自动卸出。上述区别技术特征已经被对比文件3公开，且该特征在对比文件3中所起的作用与其在本申请中为解决其技术问题所起的作用相同，都是提供一种使垃圾从底部卸出以避免扬尘的垃圾桶。

对比文件3给出了将上述区别技术特征与对比文件1结合以解决其技术问题的启示，权利要求5相

对于对比文件1和对比文件3的结合是显而易见的，不具备突出的实质性特点和显著的进步，不具备创造性，不符合《专利法》第22条第3款的规定。

7. 权利要求6不属于技术方案

权利要求6的利用公用垃圾箱进行广告宣传的方法不涉及垃圾箱本身的构造，垃圾箱只作为信息表述的载体，仅仅涉及广告创意和广告内容的表达，其特征不是技术特征，解决的问题也不是技术问题，因而不能构成技术方案，不符合《专利法》第2条第2款的规定。

综合上述考虑，目前贵公司撰写的权利要求书存在较多问题，难以获得授权。我方专利代理师将会与发明人进行认真沟通，在充分理解发明思路和技术方案的基础上，结合对现有技术的检索、分析和对比，为贵公司重新撰写权利要求书和说明书。以上咨询意见供参考，有问题请与我们随时沟通。

第二题

第一件申请权利要求的撰写

1. 一种大型公用垃圾箱，包括箱盖(1)、上箱体(2)和下箱体(3),箱盖(1)上设有垃圾投入口(4),所述上箱体(2)和下箱体(3)均为顶部开口结构，箱盖(1)盖合在上箱体(2)的顶部开口处，上箱体(2)安装在下箱体(3)上，上箱体(2)底部为水平设置的滤水板(5),其特征在于：所述垃圾箱还包括开设在下箱体(3)侧壁上部的通风孔(6)。

2.如权利要求1所述的大型公用垃圾箱，其特征在于：所述上箱体(2)可分离地安装在下箱体(3)上。

3. 如权利要求1或2所述的大型公用垃圾箱，其特征在于：所述通风孔(6)为两组，并且分别设置在下箱体(3)的相对侧壁上。

4.如权利要求1或2所述的大型公用垃圾箱，其特征在于：所述垃圾箱还包括设置在上箱体(2)侧壁上的通风结构。

5. 如权利要求4所述的大型公用垃圾箱，其特征在于：所述通风结构为开设在上箱体(2)侧壁上的通风孔。

6.如权利要求4所述的大型公用垃圾箱，其特征在于：所述通风结构为竖直布置在上箱体(2)的侧壁内侧的空心槽状隔条(7),所述空心槽状隔条(7)与上箱体(2)的侧壁之间限定形成空气通道。

7. 如权利要求4所述的大型公用垃圾箱，其特征在于：所述通风结构为开设在上箱体(2)侧壁上的通风孔以及竖直布置在上箱体(2)的侧壁内侧的空心槽状隔条(7),所述空心槽状隔条(7)与上箱体(2)的侧壁之间限定形成空气通道。

8. 如权利要求6所述的大型公用垃圾箱，其特征在于：所述空心槽状隔条(7)的上端与上箱体(2)的上边缘基本齐平，下端延伸至接近滤水板(5)。

9.如权利要求1或2所述的大型公用垃圾箱，其特征在于：所述滤水板(5)的一端通过铰接件(8)与上箱体(2)的侧壁底边连接，相对的另一端通过锁扣件(9)固定在水平闭合位置；当打开锁扣件(9)时，滤

水板(5)在重力作用下以铰接件(8)为轴相对于上箱体(2)向下转动从而卸出垃圾。

10.如权利要求9所述的大型公用垃圾箱，其特征在于：所述锁扣件(9)包括设置在上箱体(2)侧壁上的活动插舌(91)和对应设置在滤水板(5)上的插口(92),所述活动插舌(91)与插口(92)互相咬合或脱离。

第三题

1.权利要求1具有新颖性

对比文件1没有公开权利要求1中的技术特征“所述垃圾箱还包括设置在下箱体(3)侧壁上部的通风孔(6)”。因此，二者属于不同的技术方案，权利要求1相对于对比文件1具备新颖性。

对比文件2没有公开权利要求1中的技术特征“箱盖(1)、上箱体(2)和下箱体(3),上箱体(2)底部为水平设置的滤水板(5),设置在下箱体(3)侧壁上部的通风孔(6)”,因此，二者属于不同的技术方案，权利要求1相对于对比文件2具备新颖性。

对比文件3没有公开权利要求1中的技术特征“上箱体(2)和下箱体(3),上箱体(2)底部为水平设置的滤水板(5),设置在下箱体(3)侧壁上部的通风孔(6)”,因此，二者属于不同的技术方案，权利要求1相对于对比文件3具备新颖性。

综上所述，权利要求1具备新颖性，符合《专利法》第22条第2款的规定。

2.权利要求1具有创造性

对比文件1与本申请的技术领域相同，公开的技术特征最多，所要解决的技术问题最为接近，是最接近的现有技术。

对比文件1公开了一种防臭垃圾桶/箱，其说明书第[0005]段、图1具体公开了包括桶盖1、上桶体2和下桶体3,桶盖1上设有垃圾投入口4。下桶体3的上边缘设置成L形台阶状，上桶体2放置在下桶体3的该L形台阶上。上桶体2的底部设有多个滤水孔5。

权利要求1与对比文件1公开的内容相比，区别在于“所述垃圾箱还包括设置在下箱体(3)侧壁上部的通风孔(6)”。

基于上述区别特征，权利要求1实际解决的技术问题是提供一种促使垃圾箱内空气对流、防腐防臭的垃圾桶。

对比文件2虽然在其说明书第[0005]段、图1公开了桶底3上设有多个通气孔4,但是该通气孔是设置在桶底上，其作用是使垃圾袋在桶内服帖地充分展开以及轻松取出，而本发明中“通风孔”的作用是促使垃圾箱内空气对流、防腐防臭。二者设置位置、解决的技术问题和所起的作用均不相同，对比文件2没

有公开上述区别特征，也未给出将上述区别特征与对比文件1结合以解决上述技术问题的启示。对比文 件3也没有公开上述区别特征，也未给出将上述区别特征与对比文件1结合以解决上述技术问题的启示。

权利要求1所要求保护的技术方案相对于现有技术不是显而易见的，具有突出的实质性特点。

权利要求1的技术方案通过在下箱体的侧壁上部设置通风孔，从而促进了垃圾箱内形成由下而上的空气对流，避免垃圾腐烂，减少臭味的产生，具有有益的技术效果。

以上内容仅为本文档的试下载部分，为可阅读页数的一半内容。如要下载或阅读全文，请访问：https://d.book118.com/988133056061006107